KERSTEN
DIE ERSTEN BEI AREALMASCHINEN

Auf alle unsere Geräte gewähren wir **2 Jahre Garantie** ab Kaufdatum bei Online-Registrierung. Anschlussgarantie möglich.

Preisliste 2022

7% TZ ab 05/2022

V1/ gültig ab 01.12.2021

Einachser
und Zubehör

Anbaugeräte
für Trägerfahrzeuge









Arealpflege braucht Erfahrung

Ganz gleich, welche Aufgabe Sie bewältigen möchten, mit den Arealmaschinen von Kersten werden Sie Ihre Freude haben. Dazu gehört die Freude, wenn leistungsstarke Geräte schwere Anforderungen spielend meistern, ebenso wie die Gewissheit, sich noch nach Jahren auf eine zuverlässige Ausrüstung verlassen zu können.

Warum Arealmaschinen von Kersten?

Kersten gehört heute zu den führenden Herstellern von Arealmaschinen in Deutschland und Europa. Das Sortiment umfasst Anbaugeräte für alle gängigen Trägerfahrzeuge, vom Rasentraktor über Flächenmäher bis hin zu schweren Schleppern, Unimog und Einachs-Trägerfahrzeuge mit modular passenden Arealpflegegeräten: für professionelle Mäharbeiten, Wildkrautentfernung, Kehrarbeiten, Laubbeseitigung und Winterdienst. Mit einer Fertigungstiefe von über 90% im Werk in Rees können wir stolz behaupten, Kersten-Geräte sind „made in Germany". In Deutschland ist Kersten über den einschlägigen Fachhandel flächendeckend vertreten, der auch den Service unserer Geräte übernimmt. Wenn Sie den passenden Fachhändler in Ihrer Nähe wissen wollen, fragen Sie uns!

Das macht Kersten aus:

- **Innovation:** Unsere Ingenieure und Techniker entwickeln laufend neue Produktideen, die mit dem technischen Wandel einhergehen.
- **Hohe Fertigungstiefe:** Kersten produziert zu 90% im eigenen Werk in Rees.
- **Materialien:** Alle Gehäuse sind aus massivem, pulverbeschichteten Stahl. Wir verwenden nur Qualitätsmotoren namhafter Hersteller.
- **Qualität:** Alle Fertigungsprozesse unterstehen einer werkseigenen, besonders strengen Qualitätsnorm. Dadurch wird sichergestellt, dass alle Geräte nicht nur von Anfang an funktionieren, sondern auch noch nach Jahren ihren Dienst tun.
- **Erfahrung:** Wir befassen uns schon seit mehreren Jahrzehnten mit Entwicklung und Produktion von komplexen Aggregaten.
- **Erfindergeist:** Kersten besitzt mehrere Patente und Gebrauchsmuster für Maschinen und Verfahren. Und laufend arbeiten wir an Verbesserungen.
- **Ersatzteile:** Insbesondere Verschleißteile halten wir für eventuelle Reparaturen viele Jahre vor. Damit gewährleisten wir eine lange Standzeit der Maschinen.
- **Schnelle Lieferung:** Kersten-Maschinen werden, bis auf wenige Ausnahmen, wegen ihrer Komplexität kundenbezogen produziert. Dennoch schaffen wir es, in relativ kurzer Zeit Kundenwünsche zu erfüllen.
- **Beratung und Vertrieb: S**ie kaufen bei uns nicht die Katze im Sack. Mehrere Kersten-Anwendungsberater sind für Sie vor Ort und demonstrieren Ihnen bei einer persönlichen Vorführung die Lösungsmöglichkeiten. Ausgeliefert werden unsere Maschinen ausschließlich über den Fachhandel, der auch Ihre Betreuung übernimmt.
- **Mitarbeiter:** unser größtes Gut. Hoch qualifiziert und motiviert geben sie ihr Bestes, damit Sie mit Ihrem Kersten-Gerät immer viel Freude haben.



Ansprechpartner

Verkauf Innendienst

Ruth Hermsen
Tel.: 02851 - 9234 29
Email: ruth.hermsen@kersten-maschinen.de

Adile Dag
Tel.: 02851 - 9234 28
Email: adile.dag@kersten-maschinen.de

Fax: 02851 - 9234 44

Ersatzteile

Thomas Legeland
Tel: 02851 - 9234 19
Fax: 02851 - 9234 44
Email: thomas.legeland@kersten-maschinen.de

Außendienst

Gebiet: Schleswig-Holstein, Hamburg, Mecklenburg-Vorpommern, Bremen, Niedersachsen, Dänemark
Tobias Schütt
Tel.: 0151 1939 6571
Mail: tobias.schuett@kersten-maschinen.de

Gebiet: Brandenburg, Berlin, Sachsen, Sachsen-Anhalt, Thüringen, Tschechien, Polen
Peter Boin
Tel.: 0151 1939 6577
Mail: peter.boin@kersten-maschinen.de

Gebiet: Südliches Nordrhein-Westfalen, Hessen
Karsten Sasse
Tel.: 0151 1930 0028
Mail: karsten.sasse@kersten-maschinen.de

Gebiet: Nördliches Nordrhein-Westfalen
Ludger Hüning
Tel.: 0151 1939 6572
Mail: ludger.huening@kersten-maschinen.de

Gebiet: Rheinland-Pfalz, Saarland
Bernd Boßmann
Tel.: 0151 1939 6570
Mail: bernd.bossmann@kersten-maschinen.de

Gebiet: Bayern, Baden-Württemberg, Schweiz
Anja Traub
Tel.: 0151 1939 6578
Mail: anja.traub@kersten-maschinen.de

Vertriebsleitung
Bernd Boßmann
Tel.: 02851 - 9234-10
Mobil: 0151 1939 6570
Mail: bernd.bossmann@kersten-maschinen.de

Hinweis

Alle Angaben über Ausstattung und technische Daten sind unverbindlich. Änderungen bezüglich der Weiterentwicklung behalten wir uns vor. Alle angegebenen Preise gelten als unverbindliche Preisempfehlung ohne Mehrwertsteuer. Berechnet werden grundsätzlich die am Liefertag geltenden Preise. Druckfehler vorbehalten. Für alle Lieferungen gelten unsere allgemeinen Geschäftsbedingungen. Diese sind einsehbar im Produktkatalog oder auf unserer Website: www.kersten-maschinen.de

Besuchen Sie uns auch auf:

Facebook

https://www.facebook.com/kerstenarealmaschinen

Instagram

https://www.instagram.com/kerstenarealmaschinengmbh

Schnellübersicht Einachser/Einzweckgeräte und passende Anbaugeräte & Zubehör

	Seite
Universelle Einachser und Anbaugeräte K-Line	
Übersicht Einachser Serie K-Line	6/7
Einachser K 820	8-13
Einachser K 1500	14-17
Einachser K 2000	18-21
Einachser K 2100	22-25
Reifen und Zubehör K-Line	26
Übersicht Anbaugeräte K-Line	27
Kehrmaschinen K-Line	28-37
Schneeschilder/Winterdienst K-Line	38-41
Mähgeräte K-Line Serie	42-45
Wildkrautentfernung K-Line	46-53
Kunstrasenpflege K-Line	54-57
Sulky K-Line	58-61
Universelle Einachser und Anbaugeräte UBS-Line	
Übersicht Einachser UBS-Line	62-63
Einachser UBS Hydro 9	64-67
Comfort Drive Bedienelement	68-69
Einachser UBS Hydro II	70-73
Einachser UBS Alpin II	74-77
Reifen und Zubehör UBS-Line	78-79
Übersicht Anbaugeräte UBS-Line	81
Kehrmaschinen UBS-Line	82-89
Schneeschilder / Winterdienst UBS-Line	90-93
Horizontalschlegelmähwerk / Vertikalschlegelmähwerk UBS-Line	94-99
Doppelmesser-Mähbalken / Portalmähwerk UBS-Line	100-103
Kreiselmähwerk, Anbaubandrechen, Ballenpresse UBS Line	104-107
Übersicht Wildkrautentfernung UBS-Line	108-109
Wildkrautbürste /Wildkrautentferner WE/Wildkrautmesser UBS-Line	110-117
Thermische Wildkrautentferner UBS-Line	118-121
Bodenbearbeitung, Kreiselegge, Sämaschine, Umkehrfräse UBS-Line	122-125
Laubbläser UBS-Line	126-129

	Seite
Einzweckgeräte	
Mähgerät RoughCutter	130-135
Mähraupe HyCut	136-141
Fräsen/Umkehrfräsen	142-145
Rasenbaumaschinen	146-149
Rasenwalzen	150-153
Weedo – die leichte Wildkrautbürste	236-239
Laubbläser Vento Silent handgeführt	318-321
Laubbläser Vento Max handgeführt	322-325

Schnellübersicht Anbaugeräte für Trägerfahrzeuge & Zubehör

	Seite
Allgemeine Information Anbaugeräte	154
Übersicht Anbaugeräte für Trägerfahrzeuge	155
Datenblätter Anbaurahmen/Wechselaufnahmen	156-157
Zusatzhydraulik	
Hydraulische Kuppeldreiecke mit Leistungshydraulik	158-159
Frontkuppeldreieck über Bordhydraulik, mechanische Schneeschildaushebung	160-163
Hydraulik Kit für Heckdreipunkt mit Zapfwellenantrieb	164-167
Kehrmaschinen	
Einführung Kehrmaschinen	168
Kehrmaschinen und Zubehör für Einachser (Fremdfabrikate)	169-173
Kehrmaschinen und Zubehör für Aufsitzmäher	174-179
Kehrmaschinen für Kleintraktoren	180-183
Heck-Kehrmaschinen für Kompaktschlepper und Kommunalfahrzeuge Ø 40 cm	184-189
Kehrmaschinen für Kompaktschlepper und Kommunalfahrzeuge Ø 45 cm	190-197
Kehrmaschinen für Schlepper und Kommunalfahrzeuge Ø 50 cm	198-203
Kehrmaschinen zum Front- und Heckanbau Ø 52 cm	204-209
Kehrmaschinen zum Front- und Heckanbau Ø 60 cm	210-215
Übersicht Profi-Kehrmaschinen schwere Baureihe Ø 60/70 cm	216-217
Profi-Kehrmaschinen schwere Baureihe Ø 60 cm	218-225
Profi-Kehrmaschinen schwere Baureihe Ø 70 cm	226-231
Mechanische Wildkrautentfernung	
Einführung Wildkrautentfernung mechanisch – thermisch	232-233
Werkzeuge für mechanische Wildkrautentfernung	234-235
Weedo die leichte Wildkrautbürste	236-239
Mechanische Wildkrautbürste für Fremdeinachser	240-243
Mechanische Wildkrautbürste Vertibrush, vertikal rotierend	244-247
Mechanische Wildkrautbürste UB Easy	248-251
Mechanische Wildkrautbürste UB 6080/UB 7090	252-269
Mechanischer Wildkrautentferner WE	270-273

	Seite
Wildkrautentfernung thermisch	
RIPAGREEN Wildkrautentfernung mit Thermolanze	274-277
Einführung HOAF thermische Wildkrautentfernung	278-279
HOAF thermHIT Wildkrautentfernung Flamme/Infrarot handgeführt	280-285
HOAF WeedAir Wildkrautentfernung Heißluft handgeführt	286-289
HOAF thermHIT Wildkrautentfernung Flamme/Infrarot Anbaugeräte	290-293
HOAF WeedStar Wildkrautentfernung Flamme/Infrarot Anbaugeräte	294-297
HOAF Serie KB Wildkrautentfernung Flamme/Infrarot Anbaugeräte	298-301
HOAF WeedAir Wildkrautentfernung Heißluft Anbaugeräte	302-305
rootwave Elektrolanze	306-313
Laubbeseitigung	
Laubbläser für Einachser (Fremdfabrikate)	314-317
Laubbläser Vento Silent handgeführt	318-321
Laubbläser Vento Max handgeführt	322-325
Laubbläser für Aufsitzmäher	326-329
Laubbläser für Schlepper und Kommunalfahrzeuge	330-333
VOTEX Laubbläser für Schlepper und Kommunalfahrzeuge	334-341
VOTEX Mobile Laubsauger	342-349
VOTEX Laubsauger zum Heckanbau an Schlepper/Kommunalfahrzeuge	350-353
VOTEX Kompakte Laubsaugwagen mit Hochkippeinrichtung	354-361
Winterdienst	
Einführung Winterdienstgeräte	362
Schneeschilder und Streuer für Einachser (Fremdfabrikate)	364-367
Schneeschilder und Streuer für Rasentraktoren	368-373
Schneeschilder für Profi-Rasentraktoren und Kommunalfahrzeuge	374-377
Allgemeine Geschäftsbedingungen / Feldprobebedingungen	378-379

Serie K-Line

Universelle Profi-Einachser für leichte und mittelschwere Arbeiten mit passenden Anbaugeräten zum:

- Kehren
- Wildkraut entfernen
- Winterdienst
- Kunstrasenpflege
- Leichte Mäharbeiten

Information über Hand-Arm-Vibrationen an Einachsern

Vibrationen werden auch als Schwingungen oder Erschütterungen bezeichnet. Ihre Wirkungen auf den Menschen können von Belästigung und Leistungsminderung über Gesundheitsgefährdung bis zur Gesundheitsschädigung reichen. Belastungen des Menschen durch Schwingungen am Arbeitsplatz lassen sich - abhängig von ihrer Einwirkstelle - in Ganzkörper- und Hand-Arm-Vibrationen unterscheiden.

Seit Juli 2002 ist eine Europäische Richtlinie 2002/44/EG zum Schutz der Beschäftigten vor schädlicher Vibrationseinwirkung am Arbeitsplatz in Kraft. Der Auslösewert (körperschädigendes Vibrieren) beträgt für Hand-Arm-Vibrationen 2,5 m/s2, der Expositionsgrenzwert beträgt 5 m/s2, ab diesem Wert sind besondere Schutzmaßmaßnahmen nötig. Untenstehende Einachser von Kersten unterschreiten den Auslösewert (siehe Tabelle) maßgeblich, was bedeutet, dass sie uneingeschränkt einsetzbar sind.

Folgende Einachser von Kersten sind mit schwingungsdämpfenden Vorrichtungen ausgerüstet, durch die diese Grenzwerte deutlich unterschritten werden:

K 1500	**weniger als 2,5 m/s²**
K 2000	**weniger als 2,5 m/s²**
K 2100	**weniger als 2,5 m/s²**
UBS Hydro II (alle Typen)	**weniger als 2,5 m/s²**





Modelle	Eigenschaften	Anbaugeräte
K 820 	Das Einstiegsmodell für leichte Arealpflegearbeiten. Geeignet für gelegentliche Arbeiten, mit Vorwärts-Fahrantrieb. • Hydraulischer Fahrantrieb • Hydraulischer Nebenantrieb • Höhenverstellbarer Handholm	• Kehrmaschinen • Winterdienstgeräte
K 820 Pro 	Das Komfortmodell für leichte Arealpflegearbeiten mit Komfort-Funktionen. • Hydraulischer Fahrantrieb vorwärts/rückwärts • Stufenlose Geschwindigkeitsregelung • Hydraulischer Nebenantrieb • Höhenverstellbarer Handholm	• Kehrmaschinen • Winterdienstgeräte • Wildkrautbürsten • Wildkrautmesser • Thermische Wildkrautentfernung • Mähgeräte
K 1500 	Der Bestseller als meistverkaufter Dienstleister, ideal für Hausmeisterdienste. • Winkelverstellbarer und schwingungsgedämpfter Führungsholm • Schwingungsgedämpfter Motor • Hydraulischer Fahrantrieb vorwärts/rückwärts • Hydraulischer Nebenantrieb • Stufenlose Geschwindigkeitsregelung • Optional mit Elektrostarter und Handbremse	• Kehrmaschinen • Winterdienstgeräte • Wildkrautbürsten • Wildkrautmesser • Thermische Wildkrautentfernung • Mähgeräte • Kunstrasenpflege
K 2000 	Multifunktionales Profimodell mit starkem Antrieb. • Winkelverstellbarer Handholm • Schwingungsgedämpfter Motor • Hydraulischer Fahrantrieb vorwärts/rückwärts • Hydraulischer Nebenantrieb • Stufenlose Geschwindigkeitsregelung • Optional mit Elektrostarter und Handbremse	• Kehrmaschinen • Winterdienstgeräte • Wildkrautbürsten • Wildkrautmesser • Thermische Wildkrautentfernung • Mähgeräte • Kunstrasenpflege
K 2100 	Das Topmodell der Serie K-Line, Profigerät mit modernster Ausstattung. • Winkelverstellbarer und schwingungsgedämpfter Führungsholm • Schwingungsgedämpfter Motor • Hydraulischer Fahrantrieb vorwärts/rückwärts • Hydraulischer Nebenantrieb • Stufenlose Geschwindigkeitsregelung • Optional mit Elektrostarter und Handbremse	• Kehrmaschinen • Winterdienstgeräte • Wildkrautbürsten • Wildkrautmesser • Thermische Wildkrautentfernung • Mähgeräte • Kunstrasenpflege

POWERED by HONDA

K-Line

K 820 G



Dreifach werkzeugloser, in Höhe verstellbarer Handholm



Hydraulikstecker zum Tauschen der Anbaugeräte



Leistungsstarker Honda-Benzinmotor mit 4,4 PS (Nettoleistung)



Hydrostatischer Fahrantrieb mit Differenzialachse



Ein-/Aus für Fahrantrieb

Ein-/Aus Nebenantrieb (auch während der Fahrt)

Gas/Motordrehzahl für Fahr- und Nebenantrieb

Hochwertige Pulverbeschichtung

Öl-Einfüllstutzen mit Öl-Peilstab für Hydrauliköl Fahr-/Nebenantrieb

Kotflügel mit Reflektoren

Schnellwechselanschluss K 35 für verschiedene Anbaugeräte

Große Reifen
4.00 - 8 Blockprofil/Ackerstolle
oder16 x 6.5-8 Blockprofil/Ackerstolle
Ideal für Hindernisse (Bordsteine u. a.)

Die K 820 G ist das Einachser-Einstiegsmodell für professionelle Arealpflege. Ausgestattet mit einem Honda-Benzinmotor und einem hydrostatischen Antrieb geht die Arbeit mühelos voran. Die Fahrgeschwindigkeit beträgt 5 km/h, das reicht für zügiges Arbeiten. Ob Kehren oder Schneeräumen, durch die Schnellkupplung für die Anbaugeräte und für die Hydraulikverbindung ist der Gerätewechsel ein Kinderspiel. Insgesamt ist die K 820 G sehr robust und deshalb äußerst wartungsarm. Durch das geringe Gewicht und den dreifach verstellbaren Handholm lässt sich dieser Einachser kinderleicht handhaben. Die Bedienungselemente sind übersichtlich angeordnet und selbsterklärend. Wie alle Einachser, ist die K 820 G mit einer hochwertigen Pulverbeschichtung versehen. Zum Einsatz kommt die K 820 G bei gelegentlichen Kehrarbeiten zu allen Jahreszeiten oder auch im Winter mit einem passenden Schneeschild für die Schneebeseitigung. Durch die passende Bereifung sind auch Hindernisse, wie Bordsteinkanten oder Treppenstufen kein Problem.





POWERED by HONDA

K-Line

K 820 Pro



Dreifach werkzeugloser, in Höhe verstellbarer Handholm



Hydraulikstecker zum Tauschen der Anbaugeräte



Leistungsstarker Honda-Industriemotor mit 4,4 PS (Nettoleistung)



Hydrostatischer, Stufenloser Fahrantrieb mit Differenzialachse

Während der Fahrt ist ein Ein- und Abschalten des Nebenantriebs möglich.



Hochwertige Pulverbeschichtung

Öl-Einfüllstutzen mit Öl-Peilstab für Hydrauliköl Fahr-/Nebenantrieb

Kotflügel mit Reflektoren

Schnellwechselanschluss K 35 für verschiedene Anbaugeräte

Große Reifen
4.00 - 8 Blockprofil/Ackerstolle
oder16 x 6.5-8 Blockprofil/Ackerstolle
Ideal für Hindernisse (Bordsteine u. a.)

Die K 820 Pro ist das Komfortmodell für professionelle Arealpflege. Sie ist gegenüber der K 820 G ausgestattet mit einem Honda-Industriemotor und einem **Stufenlosen, hydrostatischen Antrieb**. Die Fahrgeschwindigkeit beträgt **Stufenlos vor- und rückwärts bis zu 5 km/h**, das reicht für zügiges Arbeiten. Ob Kehren, Wildkrautentfernen oder Schneeräumen, durch die Schnellkupplung für die Anbaugeräte und für die Hydraulikverbindung ist der Gerätewechsel ein Kinderspiel. Insgesamt ist die K 820 Pro sehr robust und deshalb äußerst wartungsarm. Durch das geringe Gewicht und den dreifach verstellbaren Handholm lässt sich dieser Einachser kinderleicht handhaben. Die Bedienungselemente sind über das Bedienpanel übersichtlich angeordnet. Wie alle Einachser, ist die K 820 Pro mit einer hochwertigen Pulverbeschichtung versehen. Zum Einsatz kommt die K 820 Pro bei gelegentlichen Kehrarbeiten zu allen Jahreszeiten, zur Wildkrautentfernung oder auch im Winter mit einem passenden Schneeschild für die Schneebeseitigung. Durch die passende Bereifung sind auch Hindernisse, wie Bordsteinkanten oder Treppenanlagen kein Problem.

Übersichtliches Bedienpanel

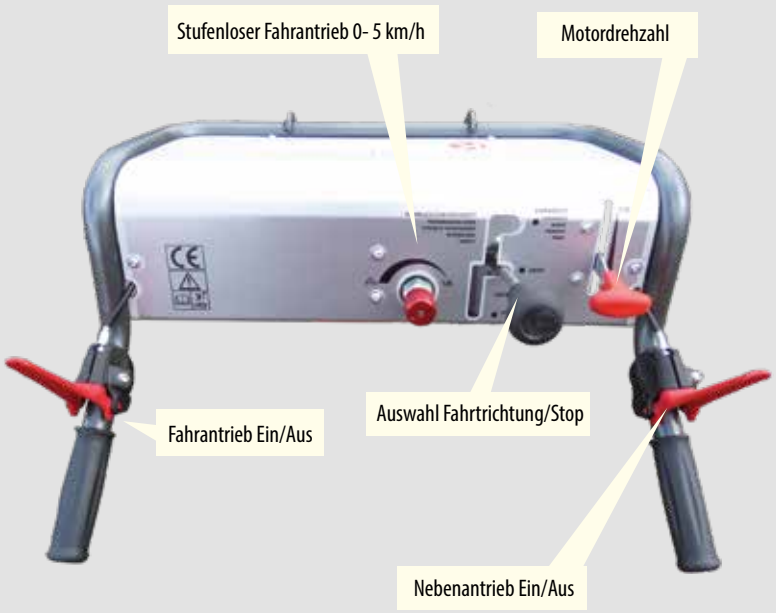





K 820 **Maße**	**K 820 G Bereifung Blockprofil 4.00-8**	**K 820 Pro Bereifung Ackerstolle 4.00-8**
A: Breite ohne Kotflügel [cm]	67	67
B: Breite mit Kotflügel [cm]	73	73
C: Länge [cm]	122	122
D: Höhe [cm]	116	116
Gewichte		
Grundgerät [kg]	80	87

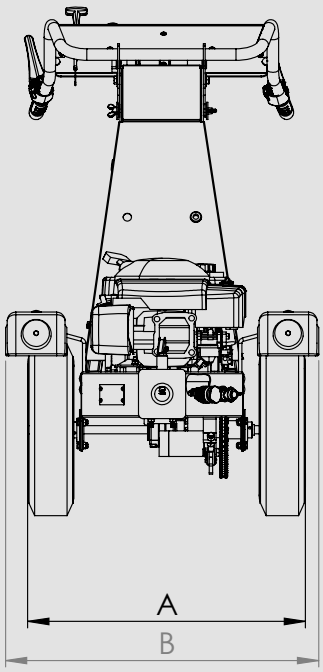

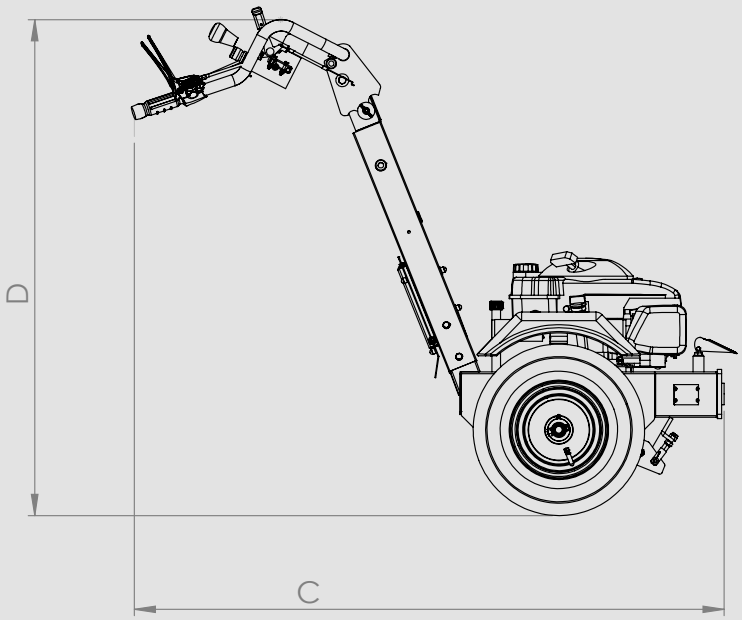

Artikelnummer	Beschreibung	Preis/€	Fracht inkl. Verp./ €
K 820 G 	**Grundgerät K 820 G (ohne Räder)** • Honda Benzinmotor • Hydraulischer Nebenantrieb • Zahnradpumpe und Differenzialachse • Hydraulischer Fahrantrieb, vorwärts 5 km/h • Höhenverstellbarer Handholm • Geräteschnellsteckanschluss K35 • Hydraulische Schnellsteckkupplungen • Mit Kotflügel	2.290,00	140,00
K 820 Pro 	**Grundgerät K 820 PRO (ohne Räder)** • Honda Industrie-Benzinmotor • Stufenlos verstellbarer hydraulischer Fahrantrieb • Vorwärts / rückwärts 0 - 5 km/h Weitere Beschreibung siehe Art. K 820 G	3.370,00	140,00

Technische Daten	K 820	K 820 Pro
Motortyp	Honda GCV 160	Honda GXV 160
Motorleistung	3,3 kW (4,4 PS) Nettoleistung	3,2 kW (4,4 PS) Nettoleistung
Kraftstofftank	0,93 Liter	1,4 Liter
Kraftstoffverbrauch	1,1 l/h bei 3.000 min^{-1} Dauerleistung	1,1 l/h bei 3.000 min^{-1} Dauerleistung
E-Start	nein	nein
Fahrantrieb/Antriebsart	Hydrostatisch	Hydrostatisch
Fahrgeschwindigkeit **Stufenlos einstellbar:** **vorwärts** **rückwärts**	 nein 5 km/h nein	 ja 0-5 km/h 0-5 km/h
Lenksystem	Differenzial	Differenzial
Feststellbremse	nein	nein
Handholm: **Verstellung** **Schwingungsgedämpft**	 ja nein	 ja nein
Nebenantrieb: **Hydraulische Leistung** **Stufenlos einstellbar**	ja 7 l/min bei 165 bar nein	ja 7 l/min bei 165 bar nein
Hydrauliköltank	4,5 Liter	4,5 Liter

Räder und Radoptionen Seite 26

7% TZ ab 05/2022

Anbaugeräte

Kehrmaschinen
ab Seite 28

Winterdienst
ab Seite 38

Mähen
ab Seite 42

Wildkraut entfernen
ab Seite 46

Kunstrasenpflege
ab Seite 54

POWERED by HONDA

K-Line

K 1500

Hand-Arm-Vibration weniger als 2,5 m/s2

Weitere Infos Seite 2



Vibrationsgedämpfter Motor für ermüdungsfreies Arbeiten. Hand-Arm-Vibration weniger als 2,5 m/s2



Wartungsfreie Zahnradpumpe mit Direktantrieb



Transport- und Befestigungsösen



Abstellstützen



Winkelverstellbarer und schwingungsgedämpfter Führungsholm

Hydrauliktank 8,5 Liter

Hochwertige Pulverbeschichtung

Stufenlose Geschwindigkeits-regelung Nebenantrieb (Option)

Kotflügel mit Reflektoren

Schnellwechselanschluss K 35 für Anbaugeräte

Große Reifen
4.00 - 8 Blockprofil/Ackerstolle
oder16 x 6.5-8 Blockprofil/Ackerstolle
Ideal für Hindernisse (Bordsteine u. a.)

Die K 1500 ist das Einachser-Modell für professionelle Arealpflege, bei dem sowohl Preis als auch Leistung stimmen. Ausgestattet mit einem Honda-Industriemotor und einem Stufenlosen, hydrostatischem Antrieb geht die Arbeit mühelos vonstatten. Die Stufenlose Fahrgeschwindigkeit beträgt bis zu 6 km/h vor- und rückwärts, das reicht für zügiges Arbeiten. Ob Kehren, Wildkraut entfernen oder Schneeräumen, durch die Schnellkupplung für die Anbaugeräte und für die Hydraulikverbindung ist der Gerätewechsel sehr einfach. Insgesamt ist die K 1500 sehr robust und deshalb äußerst wartungsarm. Durch das geringe Gewicht lässt sich dieser Einachser spielend leicht handhaben. Dank passender Bereifung sind auch Hindernisse, wie Bordsteinkanten oder Treppenanlagen kein Problem. Der dreifach verstellbare Handholm ermöglicht für das Bedienpersonal jeder Größe entspanntes Arbeiten. Eine mit dem Gehäuse und dem Motorblock verbundene Dämpferplatte senkt die Hand-Arm-Vibration unter 2,5 m/s2. Deshalb ist sie problemlos für mehrstündiges Arbeiten geeignet. Die Bedienungselemente sind über das Bedienpanel übersichtlich angeordnet. Optional kann das Gerät auch mit einem E-Starter versehen werden. Die zur Standardausrüstung gehörende Abstellstütze unterstützt ein Wechseln der Anbaugeräte. Wie alle Einachser, ist die K 1500 mit einer hochwertigen Pulverbeschichtung versehen. Zum Einsatz kommt die K 1500 bei immer wiederkehrenden Kehrarbeiten zu allen Jahreszeiten, zur Wildkrautentfernung oder auch im Winter mit einem passenden Schneeschild für die Schneebeseitigung. Ein optional erhältliches Bremssenkventil (BSV) regelt automatisch die gleichlaufende Geschwindigkeit und verhindert somit ein ungewolltes Schnellerwerden der Maschine bei abschüssigem Gelände. Als Weiteres Zubehör sind unter anderem ein Betriebsstundenzähler und eine mechanische Feststellbremse lieferbar.

Übersichtliches Bedienpanel







Bremssenkventil (BSV)

Ein wichtiges Komfortelement ist das von Kersten, speziell für Einachser entwickelte, sogenannte Bremssenkventil (BSV).
Diese Einrichtung steuert die gleichbleibende Geschwindigkeit auf abschüssigem Gelände, ob Auf- oder Abstieg. Denn durch das Eigengewicht des Einachsers könnte sich die eingestellte Fahrgeschwindigkeit mehr oder weniger erhöhen oder auch verringern. Das wiederum führt eventuell zum lästigen Nachjustieren, damit verbunden auch zu unterschiedlichen Ergebnissen der Arealpflegemaßnahme. Der Einbau des BSV wird daher bei abschüssigem Gelände empfohlen.



K 1500 **Maße**	**K 1500 G Bereifung Blockprofil 4.00-8**	**K 1500 G Bereifung Ackerstolle 4.00-8**	**K 1500 G Bereifung Blockprofil 16 x 6,5-8**	**K 1500 G Bereifung Ackerstolle 16 x 6,5-8**
A: Breite ohne Kotflügel [cm]	68	68	78	78
B: Breite mit Kotflügel [cm]	72	72	78	72
C: Länge [cm]	118	118	118	118
D: Höhe [cm]	115	115	115	115
Gewichte				
Grundgerät [kg]	105	105	109	109

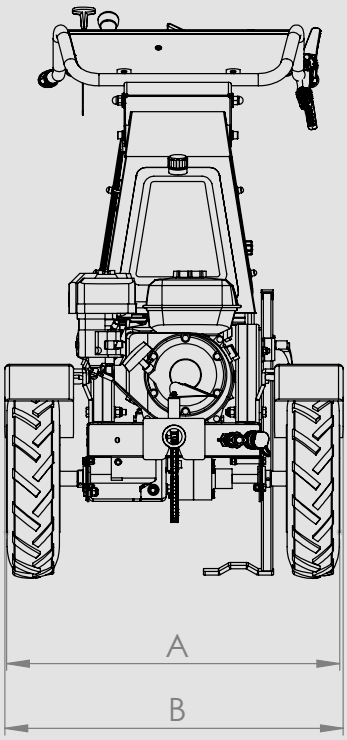

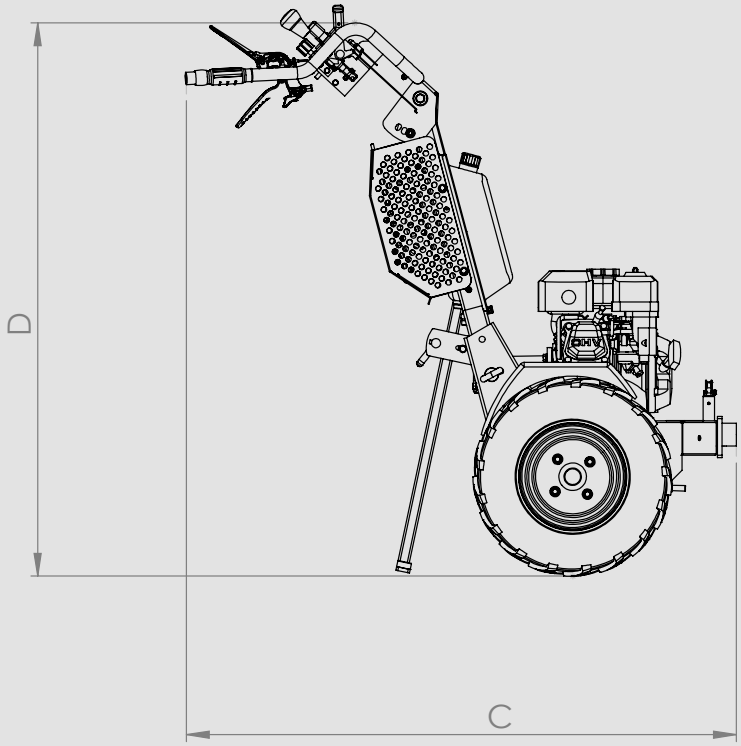

Artikelnummer	Beschreibung		Preis/€	Fracht inkl. Verp./ €
K 1500 G 	**Grundgerät K 1500 G (ohne Räder)** • Honda Industrie-Benzinmotor, gummigelagert • Stufenlos verstellbarer hydraulischer Fahrantrieb • Vorwärts / rückwärts 0-6 km/h • Zahnradpumpe und Differenzialachse • Schwingungsgedämpfter und winkelverstellbarer Führungsholm • Schwingungsgedämpfter Motor, optimale Vibrationsdämpfung unter 2,5 m/s2 • Handholm 3-fach verstellbar • Geräteschnellsteckanschluss K35 • Hydraulische Schnellsteckkupplung • Hydraulischer Nebenantrieb für Anbaugeräte • Totmannschaltung • Abstellstütze zum Gerätewechsel • Zurrösen		4.050,00	140,00
K 1500 G-E **E-Start**	**Grundgerät K 1500 G-E (ohne Räder)** • Elektrostart Weitere Beschreibung siehe K 1500 G		4.750,00	140,00
Technische Daten	**K 1500 G**	**K 1500 G-E**		
Motortyp	Honda Industrie-Benzinmotor GX 200	Honda Industrie-Benzinmotor GX 200		
Motorleistung	4,3 kW (5,8 PS) Nettoleistung	4,3 kW (5,8 PS) Nettoleistung		
Kraftstofftank	3,1 Liter	3,1 Liter		
Kraftstoffverbrauch	1,7 l/h bei 3.600 min $^{-1}$ Dauerleistung	1,7 l/h bei 3.600 min $^{-1}$ Dauerleistung		
E-Start	nein	ja		
Fahrantrieb/Antriebsart	Hydrostatisch	Hydrostatisch		
Fahrgeschwindigkeit stufenlos einstellbar: vorwärts rückwärts	ja 0-6 km/h 0-6 km/h	ja 0-6 km/h 0-6 km/h		
Lenksystem	Differenzial	Differenzial		
Feststellbremse	ja (Option)	ja (Option)		
Hangtauglichkeit	Bis 20° (36 %)	Bis 20° (36 %)		
Handholm: Verstellung Schwingungsgedämpft	 ja ja	 ja ja		
Nebenantrieb: Hydraulische Leistung Stufenlos einstellbar	ja 9 l/min bei 165 bar ja (Option)	ja 9 l/min bei 165 bar ja (Option)		
Hydrauliköltank	8,5 Liter	8,5 Liter		
Optionen/Zubehör				
MP-ST-HYDR-NA	Stufenlos verstellbarer hydraulischer Nebenantrieb		295,00	
ABS-BR-K 1500	Mechanische Feststellbremse auf beide Räder wirkend		215,00	
BS-VA-MP	Bremssenkventil K 1500		320,00	
BSTZ-B	Betriebsstundenzähler		125,00	

Räder und Radoptionen Seite 26

7% TZ ab 05/2022

POWERED by HONDA

K-Line
K 2000

Hand-Arm-Vibration weniger als 2,5 m/s2

Weitere Infos Seite 2



Vibrationsgedämpfter Motor für ermüdungsfreies Arbeiten.
Hand-Arm-Vibration weniger als 2,5 m/s2



Zurrpunkte zur Ladungssicherung



Differenzialachse



Wartungsfreie Zahnradpumpe mit Direktantrieb



Hydrauliktank 8,5 Liter

Hochwertige Pulverbeschichtung

Kotflügel mit Reflektoren

Hydraulikanschlüsse

Schnellwechselanschluss K 70 für Anbaugeräte

Bereifung, z. B. 16 x 6,5-8 Blockprofil
Weitere Reifengrößen und Zubehör siehe technische Daten.

Das K 2000 Einachser-Modell ist der Allrounder für die Arealpflege. Durch den unkomplizierten, praktischen Aufbau der Maschine ist sie besonders gut für Kommunaldienste geeignet. Ein Honda-Industriemotor mit einem Stufenlosen, hydrostatischen Antrieb ermöglichen müheloses Arbeiten. Mit einer Fahrgeschwindigkeit von 0- 7 km/h vor- und rückwärts ist das Gerät für jeden Einsatz bestens vorbereitet, ob Kehren, mechanische oder thermische Wildkrautentfernung, für die Kunstrasenpflege oder schnelles Schneeräumen. Durch die modulare Bauweise mit Schnellwechselanschluss ist ein Gerätewechsel sehr einfach. Insgesamt ist die K 2000 sehr robust und deshalb äußerst wartungsarm. Mit dem für jede Körpergröße dreifach verstellbaren, ergonomischen V-förmigen Handholm und dem übersichtlichen Bedienpanel lässt sich dieser Einachser spielend leicht handhaben. Angesichts dieser Anordnung eignet sich die K 2000 auch bestens zum Einsatz mit einem Sulkys (Zubehör). Eine mit dem Gehäuse und dem Motorblock verbundene Dämpferplatte senkt die Hand-Arm-Vibration unter 2,5 m/s2, deshalb ist sie problemlos für mehrstündiges Arbeiten geeignet. Optional kann das Gerät auch mit einem E-Starter versehen werden, das Starten erfolgt dann einfach per Schlüsselumdrehung. Durch die zum Standard gehörende Abstellstütze ist ein Wechseln der Anbaugeräte sehr einfach, darüber hinaus dient sie auch zum Parken der Maschine wenn gerade kein Anbaugerät befestigt ist. Wie alle Einachser ist die K 2000 mit einer hochwertigen Pulverbeschichtung versehen. Ein optional erhältliches Bremssenkventil (BSV) regelt automatisch die gleichlaufende Geschwindigkeit und verhindert somit ein ungewolltes Schnellerwerden der Maschine bei abschüssigem Gelände. Als Weiteres Zubehör sind unter anderem ein Betriebsstundenzähler und eine mechanische Feststellbremse erhältlich.

Übersichtliches Bedienpanel

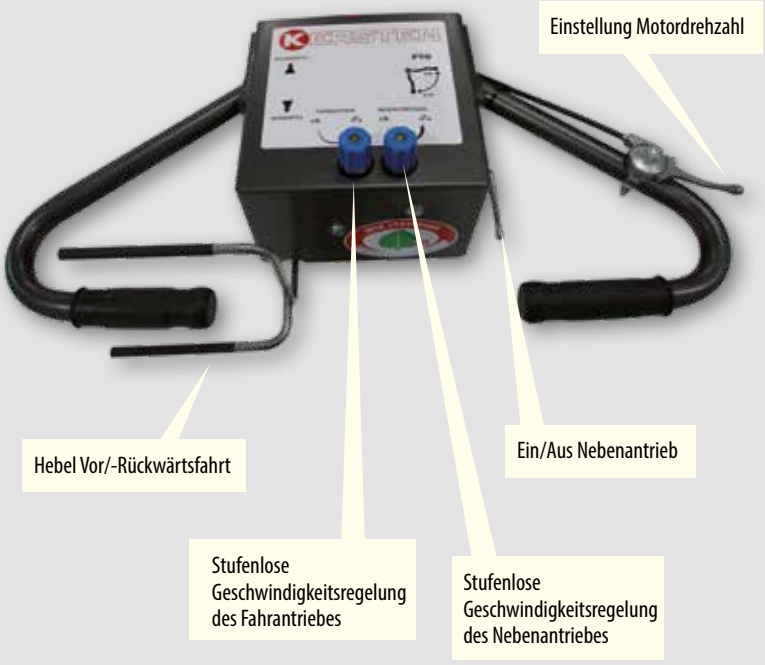





Bremssenkventil (BSV)

Ein wichtiges Komfortelement ist das von Kersten, speziell für Einachser entwickelte, sogenannte Bremssenkventil (BSV).
Diese Einrichtung steuert die gleichbleibende Geschwindigkeit auf abschüssigem Gelände, ob Auf- oder Abstieg. Denn durch das Eigengewicht des Einachsers könnte sich die eingestellte Fahrgeschwindigkeit mehr oder weniger erhöhen oder auch verringern. Das wiederum führt eventuell zum lästigen Nachjustieren, damit verbunden auch zu unterschiedlichen Ergebnissen der Arealpflegemaßnahme. Der Einbau des BSV wird daher bei abschüssigem Gelände empfohlen.



K 2000 **Maße**	**K 2000 G Bereifung Blockprofil 4.00-8**	**K 2000 G Bereifung Ackerstolle 4.00-8**	**K 2000 G Bereifung Blockprofil 16 x 6,5-8**	**K 2000 G Bereifung Ackerstolle 16 x 6,5-8**
A: Breite ohne Kotflügel [cm]	74	74	84	84
B: Breite mit Kotflügel [cm]	80	80	84	84
C: Länge [cm]	113	113	113	113
D: Höhe [cm]	102	102	102	102
Gewichte				
Grundgerät [kg]	110	110	114	114

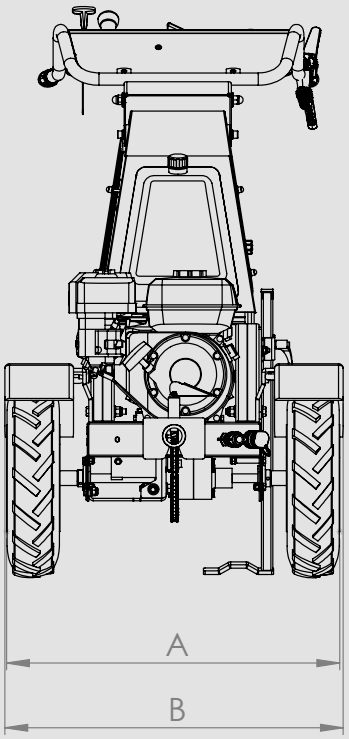

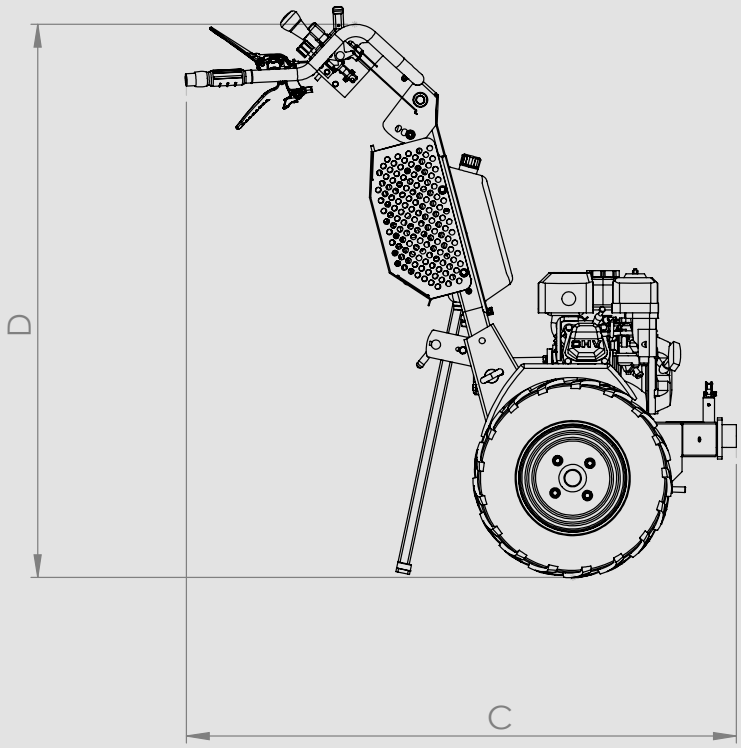

Artikelnummer	Beschreibung		Preis/€	Fracht inkl. Verp./ €
K 2000 G 	**Grundgerät K 2000 G (ohne Räder)** • Honda Industrie-Benzinmotor • Ölabschaltautomatik • Stufenlos verstellbarer hydraulischer Fahrantrieb vorwärts / rückwärts 0-7,0 km/h • Zahnradpumpe und Differenzialachse • höhenverstellbarer Handholm C - Form, • Schwingungsgedämpfter Motor, optimale Vibrationsdämpfung unter 2,5 m/s2 • Stufenlos verstellbarer hydraulischer Nebenantrieb • Geräteschnellsteckanschluss K 70 • Abstellstütze zum Gerätewechsel • Hydraulische Schnellsteckkupplung • Zurrösen		4.300,00	140,00
K 2000 G-E **E-Start**	**Grundgerät K 2000 G-E (ohne Räder)** • Elektrostart Weitere Beschreibung siehe Art.: K 2000 G		4.950,00	140,00
Technische Daten	**K 2000 G**	**K 2000 G-E**		
Motortyp	**Honda Industrie-Benzinmotor GX 270**	**Honda Industrie-Benzinmotor GX 270**		
Motorleistung	**6,3 kW (8,4 PS) Nettoleistung**	**6,3 kW (8,4 PS) Nettoleistung**		
Kraftstofftank	**5,3 Liter**	**5,3 Liter**		
Kraftstoffverbrauch	**2,4 l/h bei 3.600 min $^{-1}$ Dauerleistung**	**2,4 l/h bei 3.600 min $^{-1}$ Dauerleistung**		
E-Start	**nein**	**ja**		
Fahrantrieb/Antriebsart	**Hydrostatisch**	**Hydrostatisch**		
Fahrgeschwindigkeit **Stufenlos einstellbar:** **Vorwärts** **Rückwärts**	 **ja** **0-7 km/h** **0-7 km/h**	 **ja** **0-7 km/h** **0-7 km/h**		
Lenksystem	**Differenzial**	**Differenzial**		
Feststellbremse	**ja (Option)**	**ja (Option)**		
Hangtauglichkeit	**Bis 20° (36 %)**	**Bis 20° (36 %)**		
Handholm: **Verstellung** **schwingungsgedämpft**	 **ja** **ja**	 **ja** **ja**		
Nebenantrieb: **hydraulische Leistung** **Stufenlos einstellbar**	**ja** **12 l/min bei 165 bar** **ja (Option)**	**ja** **12 l/min bei 165 bar** **ja (Option)**		
Hydrauliköltank	**8,5 Liter**	**8,5 Liter**		
Optionen/Zubehör				
BSTZ-B	**Betriebsstundenzähler**		125,00	
MP-BS-K 2000	**Bremssenkventil**		320,00	
ABS-BR-K 2000 PRO	**Mechanische Feststellbremse auf beide Räder wirkend**		215,00	
2000 402	**Arbeitsscheinwerfer/Positionsleuchte**		270,00	
RUL-K 2000	**Rundumleuchte**		255,00	
MP-SCHWE-K 2000	**Hydraulische Schwenkeinrichtung rechts/links**		1.500,00	

Räder und Radoptionen Seite 26

7% TZ ab 05/2022

POWERED by HONDA

K-Line
K 2100

Hand-Arm-Vibration weniger als 2,5 m/s2

Weitere Infos Seite 2



Vibrationsgedämpfter Motor für ermüdungsfreies Arbeiten.
Hand-Arm-Vibration weniger als 2,5 m/s2



Wartungsfreie Zahnradpumpe mit Direktantrieb



3-fach höhenverstellbarer Handholm



Zurrösen – beidseitig für sicheren Transport



Winkelverstellbarer und schwingungsgedämpfter Führungsholm

Hydrauliktank 10,5 Liter

Hochwertige Pulverbeschichtung

Stufenlose Geschwindigkeits-regelung für Nebenantrieb

Kotflügel mit Reflektoren

Hydraulikanschlüsse

Schnellwechselanschluß K 70 für Anbaugeräte

Große Reifen
4.00 - 8 Blockprofil/Ackerstolle
oder16 x 6.5-8 Blockprofil/Ackerstolle
Ideal für Hindernisse (Bordsteine u. a.)

Das Modell K 2100 ist der stärkste, mit einem 9 PS Honda-Industriemotor ausgestattete Einachser innerhalb der K-Line-Serie. Durch den Stufenlosen, hydrostatischen Antrieb verspricht diese maschine müheloses Arbeiten. Mit einer Fahrgeschwindigkeit von 0- 7 km/h vor- und rückwärts ist das Gerät für jeden Einsatz bestens vorbereitet, ob Kehren, mechanische oder thermische Wildkrautentfernung, die Kunstrasenpflege oder schnelles Schneeräumen. Mit der größten Hydraulikleistung von 10,5 Litern ausgestattet bietet die K 2100 genügend Leistung für den hydrostatischen Antrieb und die ebenfalls hydraulisch angetriebenen Aggreagte. Durch die modulare Bauweise mit Schnellwechselanschluss ist ein Gerätewechsel sehr einfach. Insgesamt ist die K 2100 sehr robust und deshalb äußerst wartungsarm. Über das moderne Bedienpanel lässt sich dieser Einachser spielend leicht handhaben. Der dreifach verstellbare Handholm ermöglicht dem Bedienpersonal jeder Körpergröße entspanntes Arbeiten. Eine mit dem Gehäuse und dem Motorblock verbundene Dämpferplatte senkt die Hand-Arm-Vibration unter 2,5 m/s2. Optional kann das Gerät auch mit einem E-Starter versehen werden, das Starten erfolgt dann per Zündschlüssel. Durch die zum Standard gehörende Abstellstütze ist ein Wechseln der Anbaugeräte sehr einfach, darüber hinaus dient sie auch zum Parken der Maschine wenn gerade kein Anbaugerät befestigt ist. Wie alle Einachser ist die K 2000 mit einer hochwertigen Pulverbeschichtung versehen. Ein optional erhältliches Bremssenkventil (BSV) regelt automatisch die gleichlaufende Geschwindigkeit und verhindert somit ein ungewolltes Schnellerwerden der Maschine bei abschüssigem Gelände. Als Weiteres Zubehör sind unter anderem ein Betriebsstundenzähler und eine mechanische Feststellbremse erhältlich.

Übersichtliches Bedienpanel

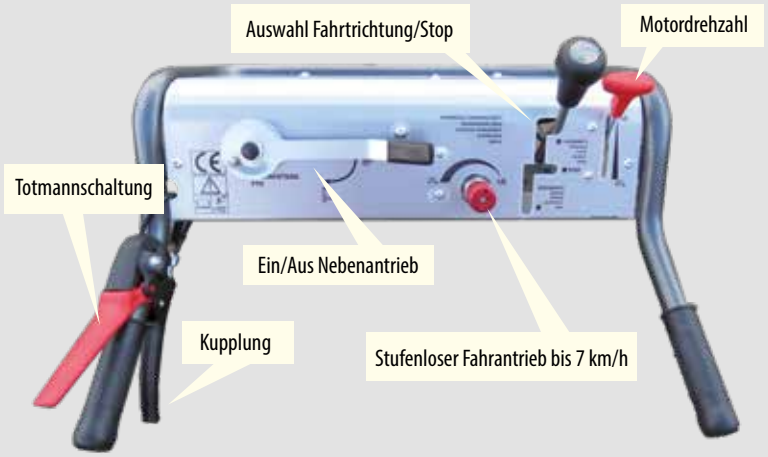





Bremssenkventil (BSV)

Ein wichtiges Komfortelement ist das von Kersten, speziell für Einachser entwickelte, sogenannte Bremssenkventil (BSV).
Diese Einrichtung steuert die gleichbleibende Geschwindigkeit auf abschüssigem Gelände, ob Auf- oder Abstieg. Denn durch das Eigengewicht des Einachsers könnte sich die eingestellte Fahrgeschwindigkeit mehr oder weniger erhöhen oder auch verringern. Das wiederum führt eventuell zum lästigen Nachjustieren, damit verbunden auch zu unterschiedlichen Ergebnissen der Arealpflegemaßnahme. Der Einbau des BSV wird daher bei abschüssigem Gelände empfohlen.



K 2100 Maße	K 2100 Bereifung Blockprofil 4.00-8	K 2100 Bereifung Ackerstolle 4.00-8	K 2100 Bereifung Blockprofil 16 x 6,5-8	K 2100 Bereifung Ackerstolle 16 x 6,5-8
A: Breite ohne Kotflügel [cm]	68	68	78	78
B: Breite mit Kotflügel [cm]	73	73	78	78
C: Länge [cm]	117	117	117	117
D: Höhe [cm]	123	123	123	123
Gewichte				
Grundgerät [kg]	110	110	114	114

K-Line

K 2100

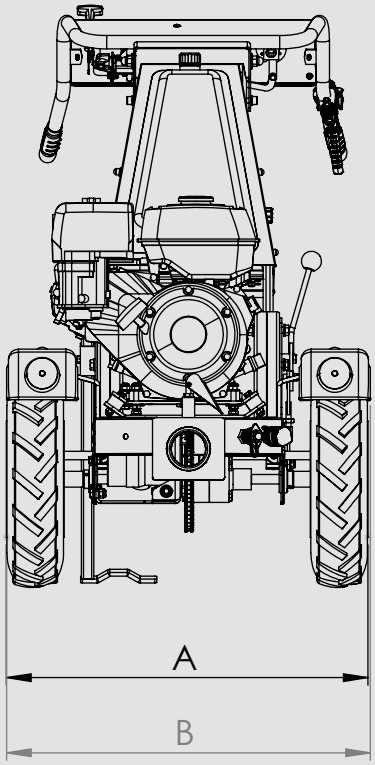

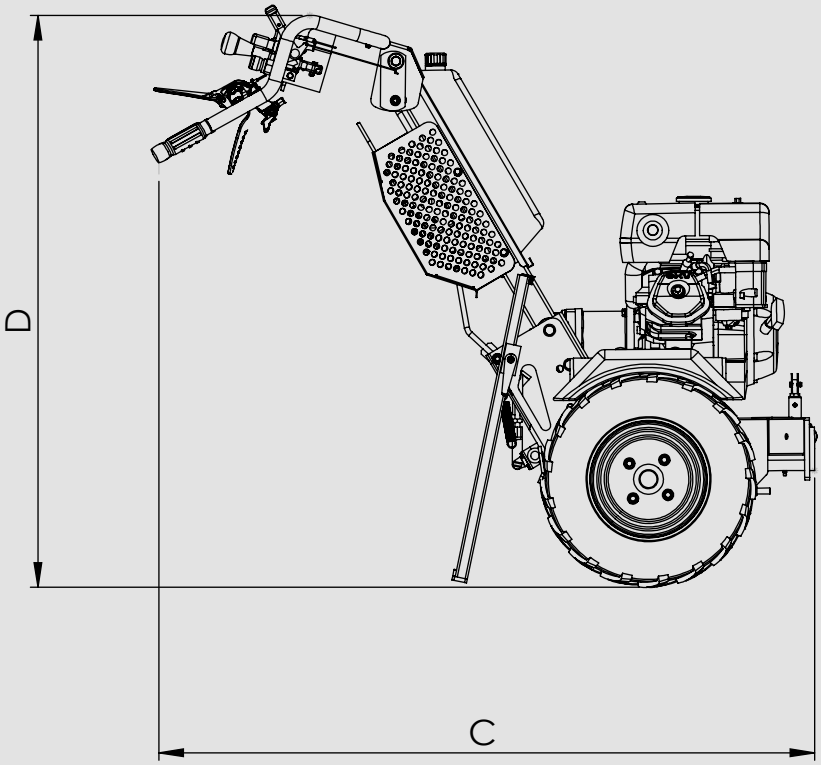

Artikelnummer	Beschreibung		Preis/€	Fracht inkl. Verp./ €
K 2100 G 	**Grundgerät K 2100 G (ohne Räder)** • Industrie-Benzinmotor • Ölabschaltautomatik • Stufenlos verstellbarer hydraulischer Fahrantrieb • Vorwärts / rückwärts 0-7,0 km/h • Zahnradpumpe und Differenzialachse • Schwingungsgedämpfter und winkelverstellbarer Führungsholm • Schwingungsgedämpfter Motor, optimale Vibrationsdämpfung unter 2,5 m/s2 • Stufenlos verstellbarer hydraulischer Nebenantrieb • Geräteschnellsteckanschluss K 70 • Abstellstütze zum Gerätewechsel • Hydraulische Schnellsteckkupplung • Zurrösen		4.700,00	140,00
K 2100 G-E **E-Start**	**Grundgerät K 2100 G-E (ohne Räder)** • Elektrostart Weitere Beschreibung siehe Art.: K 2100 G		5.450,00	140,00
Technische Daten	**K 2100 G**	**K 2100 G-E**		
Motortyp	Honda Industrie-Benzinmotor GX 270	Honda Industrie-Benzinmotor GX 270		
Motorleistung	6,3 kW (8,4 PS) Nettoleistung	6,3 kW (8,4 PS) Nettoleistung		
Kraftstofftank	5,3 Liter	5,3 Liter		
Kraftstoffverbrauch	2,4 l/h bei 3.600 min $^{-1}$ Dauerleistung	2,4 l/h bei 3.600 min $^{-1}$ Dauerleistung		
E-Start	nein	ja		
Fahrantrieb/Antriebsart	Hydrostatisch	Hydrostatisch		
Fahrgeschwindigkeit Stufenlos einstellbar: Vorwärts Rückwärts	 ja 0-7 km/h 0-7 km/h	 ja 0-7 km/h 0-7 km/h		
Lenksystem	Differenzial	Differenzial		
Feststellbremse	ja (Option)	ja (Option)		
Hangtauglichkeit	Bis 20° (36 %)	Bis 20° (36 %)		
Handholm: Verstellung schwingungsgedämpft	 ja ja	 ja ja		
Nebenantrieb: Hydraulische Leistung Stufenlos einstellbar	ja 12 l/min bei 180 bar ja (Option)	ja 12 l/min bei 180 bar ja (Option)		
Hydrauliköltank	10,5 Liter	10,5 Liter		
Optionen/Zubehör				
BSTZ-B	**Betriebsstundenzähler**		125,00	-
MP-BS-K 2100	**Bremssenkventil**		320,00	-
ABS-BR-K 2100 PRO	**Mechanische Feststellbremse auf beide Räder wirkend**		215,00	-

Räder und Radoptionen Seite 26

Anbaugeräte

Kehrmaschinen
ab Seite 28

Winterdienst
ab Seite 38

Mähen
ab Seite 42

Wildkraut entfernen
ab Seite 46

Kunstrasenpflege
ab Seite 54

7% TZ ab 05/2022

Räder und Zubekör

K-Line

		Artikel-Nr.	K 820	K 820 Pro	K 1500	K 2000	K 2100	Preis/€ Satz	Fracht inkl. Verp./ €
	4.00 - 8 Blockprofil	RD 400 x 8 BL	✓	✓	✓	✓	✓	195,00	Frachtfrei in Verbindung mit Einachserbestellung
	4.00 - 8 Ackerstollen	RD 400 x 8 AS	✓	✓	✓	✓	✓	255,00	
	16 x 6.50 - 8 Blockprofil	RD 16 x 650 BL		✓	✓	✓	✓	630,00	
	16 x 6.50 - 8 Ackerstollen	RD 16 x 650 AS		✓	✓	✓	✓	630,00	
	Schneeketten für 4.00 - 8	SCHNK 400 x 8	✓	✓	✓	✓	✓	195,00	
	Schneeketten für 16 x 6.50 - 8	SCHNK 16 x 650		✓	✓	✓	✓	195,00	

7% TZ ab 05/2022



Anbaugeräte





Kehrmaschinen
und Zubehör

ab Seite 28





Winterdienst-geräte
und Zubehör

Seite 38





Mähgeräte
und Zubehör

ab Seite 42





Wildkraut entfernen
und Zubehör

ab Seite 46





Kunstrasen-pflege

Seite 54





Sulkys

ab Seite 58

K-Line Kehrmaschinen

Arbeitsbreiten

82/90/100/115/125 cm



Kehrwalzendurchmesser
32/37/45 cm

Kehrwalzen Ausführungen
Kombikehrwalze (1), Polywelldraht-Kehrwalze (2), Schmutzkehrwalze (3), Schneekehrwalze (4)



Weitere Walzentypen für verschiedene Anwendungen möglich



Schnellwechselanschluß K 70
für Anbaugeräte



Laufräder 135x40 mm



Stufenlose Höhenverstellung
der Kehrwalze



Innenliegender Hydraulikmotor

Schwenkvorrichtung

Hochwertige Pulverbeschichtung

Langloch
ermöglicht Pendeln der Kehrmaschine zur besseren Bodenanpassung



Wartungsfreie Lagerung
der Kehrwalze

Verschiedene Walzentypen für
die jeweils richtige Anwendung



Option: Praktische Abstelltützen für längere Lagerung, um die Kehrwalze nicht zu beschädigen

Kehrmaschinen für Einachser gibt es in verschiedenen Versionen und Ausführungen, sie sind auf die Einachser von Kersten abgestimmt. Alle Einachser-Kehrmaschinen passend für die K-Line Serie sind hydraulisch angetrieben, dadurch ist die Kraftübertragung wesentlich funktioneller und sicherer gegenüber Kehrmaschinen mit Keilriemenantrieb. Dies bedeutet insbesondere weniger Verschleiß und damit mehr Langlebigkeit. Die Kehrmaschinen sind in der Höhe millimetergenau justierbar, dadurch hat die Kehrwalze zu jedem Zeitpunkt optimale Bodenberührung, was zu einem gleichmäßigen Kehrergebnis führt und einem vorzeitigem Verschleiß vorbeugt. Die Befestigung der Kehrmaschine erfolgt über einen stabilen Schnellwechselanschluss, der je nach Einachsertyp unterschiedlich dimensioniert ist. Durch ein im Dorn befindliches Langloch kann die Kehrmaschine horizontale Bodenunebenheiten aufnehmen, dies gewährleistet eine immer gleichbleibende Auflagefläche. Durch eine mechanische Schwenkeinrichtung ist es möglich, die Kehrmaschinen in verschiedenen Stufen links und recht zu schwenken. Alle Kehrmaschinen sind mit einer hochwertigen Pulverbeschichtung lackiert. Praktisches Zubehör rundet die Kehrmaschinen ab: Vom Schmutzsammelbehälter über Schmutzspritzlappen und Abstellstützen bis hin zu einem Seitenbesen. Die Kehrmaschinen sind werksseitig mit einer Kombikehrwalze bestückt, mit der über 90% aller Anwendungen abgedeckt werden können. Jedoch sind für Spezialeinsätze, zum Beispiel ausschließlich zum Schneekehren, auch andere Kehrwalzen verfügbar.

FACTS

Einsatz Kehrwalzentypen

- Kombikehrwalze (Standard werksseitig)
  Für über 90% aller Anwendungen
- Polywelldrahtkehrwalze
  Für hohen festsitzenden Schmutzanteil, z, B. Moos o. ä.
- Schmutzkehrwalze
  Durch höheren Borstenanteil für größere Verschmutzung geeignet
- Schneekehrwalze
  Durch eine spezielle Borstenanordnung mit größerem Zwischenraum wird der Schnee optimal abtransportiert

Praktisches Zubehör

- Schmutzsammelbehälter
  Das Kehrgut wird in einem Arbeitsgang eingesammelt
- Gummispritzlappen
  Zur Reduktion von umherfliegenden Schmutzpartikeln
- Seitenbesen
  Zum Erfassen von Schmutz auch in Seitenbereichen, z. B. Bordsteinrinnen etc.
- Abstellstützen
  Für längere Lagerung, um die Kehrwalze nicht zu beschädigen





Kehrmaschinen

Maße	EFKM 08232	EFKM 09032	EFKM 10032	EFKM 10037	EFKM 11537	EFKM 12537	EFKM 10045	EFKM 12545
A: Arbeitsbreite gerade; ohne Seitenbesen [cm]	82	90	100	100	115	125	100	125
B: Arbeitsbreite gerade; mit Seitenbesen [cm]	106	114	124	122	137	147	124	149
Arbeitsbreite schräg [cm]	73	80	89	89	102	110	91	112
C: Durchfahrtsbreite gerade; ohne Seitenbesen [cm]	88	96	106	108	123	133	110	135
D: Durchfahrtsbreite gerade; mit Seitenbesen [cm]	100	108	118	120	135	145	120	145
E: Länge; inkl. SSB; ohne Anbaurahmen [cm]	83	83	83	94	94	94	105	105
F: Länge; ohne SSB; ohne Anbaurahmen [cm]	53	53	53	63	63	63	69	69
G: Höhe	56	56	56	54	54	54	57	57
Bürstendurchmesser [cm]	32	32	32	37	37	37	45	45
Schwenkwinkel [Grad]	30	30	30	30	30	30	30	30
Gewichte								
Grundgerät [kg]	48	50	52	52	54	56	54	58
Sammelbehälter [kg]	13	14	15	15	16	17	15	17
Seitenbesen [kg]	10	10	10	10	10	10	10	10
Volumen								
Sammelbehälter [ltr]	65	69	75	75	85	92	75	92

EFKM 32 / EFKM 37 / EFKM 45

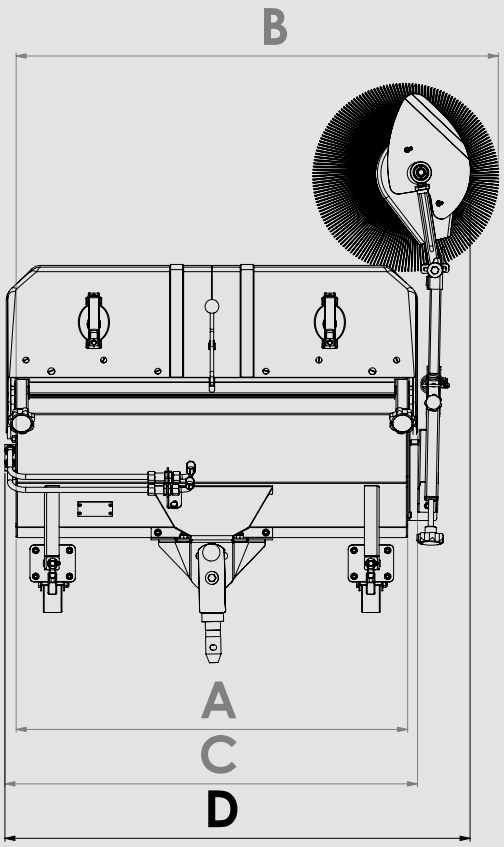

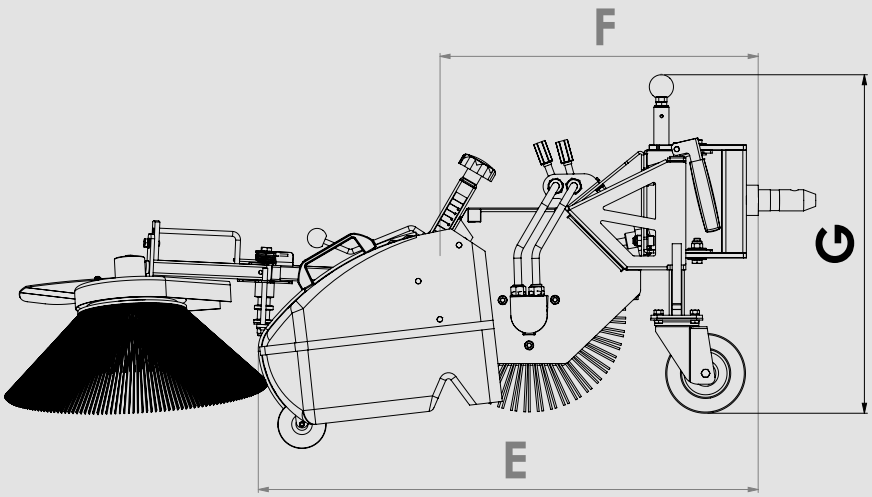

Artikelnummer	Beschreibung	Preis/€	Fracht inkl. Verp./ €	K 820	K 820 pro	K 1500	K 2000	K 2100
EFKM 08232 H-K 35 **Kehrwalzendurchmesser 32 cm** 	**Frontkehrmaschine 82 cm Arbeitsbreite** • Hydraulisch angetrieben • Inkl. Kombikehrwalze • Mechanisch links und rechts schwenkbar • Pendelnd aufgehängt • 2 höhenverstellbare Laufräder 135 x 40 mm • Hydraulische Schnellkupplung	**1.140,00** **Mehrpreis Polywell-draht-, Schmutz-, oder Schnee-kehrwalze 70,00**	**Frachtfrei in Verbindung mit Einachserbestellung / Einzelbezug 80,00 €**	✓	✓	✓		
EFKM 09032 H-K 35 **Kehrwalzendurchmesser 32 cm**	**Frontkehrmaschine 90 cm Arbeitsbreite** Weitere Beschreibung siehe Art.: EFKM 08232 H-K35	**1.195,00** **Mehrpreis Polywell-draht ... 70,00**		✓	✓	✓		
EFKM 10032 H-K 35 **Kehrwalzendurchmesser 32 cm**	**Frontkehrmaschine 100 cm Arbeitsbreite** Weitere Beschreibung siehe Art.: EFKM 08232 H-K35	**1.545,00** **Mehrpreis Polywell-draht ... 70,00**			✓	✓		
EFKM 08232 H-KU 70 **Kehrwalzendurchmesser 32 cm**	**Frontkehrmaschine 82 cm Arbeitsbreite** • Hydraulisch angetrieben • Inkl. Kombikehrwalze • Mechanisch links und rechts schwenkbar • Pendelnd aufgehängt • 2 höhenverstellbare Laufräder 135 x 40 mm • Hydraulische Schnellkupplung	**1.200,00** **Mehrpreis Polywell-draht ... 70,00**					✓	✓
EFKM 09032 H-KU 70 **Kehrwalzendurchmesser 32 cm**	**Frontkehrmaschine 90 cm Arbeitsbreite** Weitere Beschreibung siehe unter Art.-Nr. EFKM 08232 H-KU 70	**1.250,00** **Mehrpreis Polywell-draht ... 70,00**					✓	✓

7% TZ ab 05/2022

Artikelnummer	Beschreibung	Preis/€	Fracht inkl. Verp./ €	K 2000	K 2100
EFKM 10037 H-KU 70 **Kehrwalzendurchmesser 37 cm** 	**Frontkehrmaschine 100 cm Arbeitsbreite** • Hydraulisch angetrieben • Inkl. Kombikehrwalze • Mechanisch links und rechts schwenkbar • Pendelnd aufgehängt • 2 höhenverstellbare Laufräder 135 x 40 mm • Hydraulische Schnellkupplung	**1.950,00** **Mehrpreis Polywell-draht-, Schmutz-, oder Schnee-kehrwalze 70,00**	**Frachtfrei in Verbindung mit Einachserbestellung / Einzelbezug 80,00 €**	✓	✓
EFKM 11537 H-KU 70 **Kehrwalzendurchmesser 37 cm**	**Frontkehrmaschine 115 cm Arbeitsbreite** Weitere Beschreibung Art.: EFKM 10037 H-KU 70	**2.130,00** **Mehrpreis Polywell-draht ... 70,00**		✓	✓
EFKM 12537 H-KU 70 **Kehrwalzendurchmesser 37 cm**	**Frontkehrmaschine 125 cm Arbeitsbreite** Weitere Beschreibung Art.: EFKM 10037 H-KU 70	**2300,00** **Mehrpreis Polywell-draht ... 70,00**		✓	✓
EFKM 10045 H-KU 70 **Kehrwalzendurchmesser 45 cm** 	**Frontkehrmaschine 100 cm Arbeitsbreite** • Hydraulisch angetrieben • Inkl. Kombikehrwalze • Mechanisch links und rechts schwenkbar • Pendelnd aufgehängt • 2 höhenverstellbare Laufräder 135 x 40 mm • Hydraulische Schnellkupplung	**2.050,00** **Mehrpreis Polywell-draht-, Schmutz-, oder Schnee-kehrwalze 70,00**		✓	✓
EFKM 12545 H-KU 70 **Kehrwalzendurchmesser 45 cm**	**Frontkehrmaschine 125 cm Arbeitsbreite** Weitere Beschreibung Art.: EFKM 10045 H-KU 70	**2.450,00** **Mehrpreis Polywell-draht ... 70,00**		✓	✓

Radialbesen passend für alle K-Line Modelle

RB 090 H-K 35	**Radialbesen 90 cm Arbeitsbreite** **passend für alle K-Line Modelle** **Hydraulisch angetrieben** • 2-reihiger Polybesatz • Höhenverstellbares Laufrad, mittig eingebaut • Neigungswinkel rechts und links einstellbar • Drehrichtung links oder rechts (bei Bestellung angeben) • Hydraulische Schnellkupplung	**1.070,00**	**Frachtfrei in Verbindung mit Einachsenbestellung / Einzel-bezug 80,00 €**
Optionen			
710 000	**Bürstensatz Poly-/ Welldraht kpl. (12 Elemente)**	**190,00**	
0800 910	**Umschaltventil zur Drehrichtungsänderung** • stufenlose Drehzahlregulierung • Radialbesen (kann links und rechts herum be-trieben werden)	**352,00**	

7% TZ ab 05/2022

Kehrmaschinen Zubehör

Beschreibung	Passend für Kehrmaschine		EFKM 08232	EFKM 09032	EFKM 10032
Gummispritzlappen • Inkl. Anbauteile • steckbar angebaut		Art.-Nr.	GUSPL 082	GUSPL 090	GUSPL 100
		Preis/€	155,00	170,00	180,00
		Frachtkosten			
Schmutzsammelbehälter • aus PE-Kunststoff • 2 PUR-Lenkrollen zur exakten Bodenanpassung • Höhenverstellbare Aufnahmen • 2 Handgriffe • Gummidichtlippe oben • Einhebelverschluss		Art.-Nr.	SSB 082 K	SSB 090 K	SSB 100 K
		Preis/€	415,00	495,00	625,00
		Frachtkosten			
Zwischenplatte für Gummispritzlappen und Schmutzsammelbehälter bei EFKM 10045/EFKM 12545 erforderlich		Art.-Nr.	-	-	-
		Preis/€	-	-	-
		Frachtkosten			
Abstellstützen für EFKM Kehrwalzendurchmesser 37 cm/45 cm • Mit Laufrollen • Zum leichteren An- und Abbau • Zur Lagerung		Art.-Nr.	AST 3237 LR	AST 3237 LR	AST 3237 LR
		Preis/€	170,00	170,00	170,00
		Frachtkosten			

7% TZ ab 05/2022

EFKM 10037	EFKM 10045	EFKM 11537	EFKM 12537	EFKM 12545
GUSPL 100	GUSPL 100	GUSPL 115	GUSPL 125	GUSPL 125
180,00	180,00	200,00	205,00	205,00
Frachtfrei in Verbindung mit Einachserbestellung / Einzelbezug 40,00 €				
SSB 100 K	SSB 100 K	SSB 115K	SSB 125 K	SSB 125 K
625,00	625,00	655,00	665,00	665,00
Frachtfrei in Verbindung mit Einachserbestellung / Einzelbezug 40,00 €				
-	ZP 100	-	-	ZP 125
-	135,00	-	-	155,00
Frachtfrei in Verbindung mit Einachserbestellung / Einzelbezug 40,00 €				
AST 3237 LR	AST 45 LR	AST 3237 LR	AST 3237 LR	AST 45 LR
170,00	185,00	170,00	170,00	185,00
Frachtfrei in Verbindung mit Einachserbestellung / Einzelbezug 40,00 €				

7% TZ
ab 05/2022

Kehrmaschinen Zubehör

Beschreibung	Passend für Kehrmaschine		EFKM 08232	EFKM 09032	EFKM 10032
Anbau-Seitenbesen - 40 cm Besendurchmesser **Mechanisch angetrieben über Besenwelle für Kehrmaschinen mit 32/37 cm Walzendurchmesser** • **Höhen- und winkelverstellbar** • **Anfahrsicherung** • **Besen klappt zur Seite** 		Art.-Nr.	**ASM 403237**	**ASM 403237**	**ASM 403237**
		Preis/€	**525,00**	**525,00**	**525,00**
		Frachtkosten			
Anbau-Seitenbesen - 40 cm Besendurchmesser **Hydraulisch angetrieben für Kehrmaschinen mit 32/37 cm Walzendurchmesser** **Mit Regelventil zur sufenlosen Drehzahleinstellung** **Weitere Beschreibung siehe unter Art.: ASM 403237** 		Art.-Nr.	**ASH 403237**	**ASH 403237**	**ASH 403237**
		Preis/€	**935,00**	**935,00**	**935,00**
		Frachtkosten			
Anbau-Seitenbesen - 40 cm Besendurchmesser **Mechanisch angetrieben über Besenwelle für Kehrmaschinen mit 45 cm Walzendurchmesser** • **Höhen- und winkelverstellbar** • **Anfahrsicherung** • **Besen klappt zur Seite** 		Art.-Nr.	-	-	-
		Preis/€	-	-	-
		Frachtkosten			
Anbau-Seitenbesen - 40 cm Besendurchmesser **Hydraulisch angetrieben für Kehrmaschinen mit 45 cm Walzendurchmesser** **Mit Regelventil zur sufenlosen Drehzahleinstellung** **Weitere Beschreibung siehe unter Art.: ASM 4045** 		Art.-Nr.	-	-	-
		Preis/€	-	-	-
		Frachtkosten			

7% TZ ab 05/2022

EFKM 10037	EFKM 10045	EFKM 11537	EFKM 12537	EFKM 12545
ASM 403237	-	ASM 403237	ASM 403237	-
525,00	-	525,00	525,00	-
Frachtfrei in Verbindung mit Einachserbestellung / Einzelbezug 40,00 €				
ASH 403237	-	ASH 403237	ASH 403237	-
935,00	-	935,00	935,00	-
Frachtfrei in Verbindung mit Einachserbestellung / Einzelbezug 40,00 €				
-	ASM 4045	-	-	ASM 4045
-	610,00	-	-	610,00
Frachtfrei in Verbindung mit Einachserbestellung / Einzelbezug 40,00 €				
-	ASH 4045	-	-	ASH 4045
-	975,00	-	-	975,00
Frachtfrei in Verbindung mit Einachserbestellung / Einzelbezug 40,00 €				

7% TZ ab 05/2022

K-Line
Winterdienst

Schneeschilder
Schleuderstreuer



Schneeschild wird auf verstellbaren Kufen geführt



Anbauflansch mit Langloch zur besseren Bodenanpassung



Federklappmechanismus



Verstellbare ROBALON Schürfleiste





Kersten-Schneeschilder sind in Bauart und Funktion auf Einachser der K-Line Serie abgestimmt. Die konkave Form des Schneeschilds wird durch 14 parallel angeordnete Kantungen erzeugt, was zudem eine hohe Stabilität des Schneeschilds gewährleistet. Zudem stellt die Schildhöhe von 45 cm sicher, dass das Räumgut zuverlässig ohne Überlauf verschoben werden kann. Weiterhin ist das Schneeschild mit stabilen Gleitkufen ausgestattet, die praktisch über jedes Gelände gleiten. Eine ROBALON-Schürfleiste gewährleistet permanenten Bodenkontakt. Ein Langloch in der Aufnahme bewirkt, dass das Schneeschild sich - unabhängig von der Lage des Einachsers - immer parallel zum Boden befindet. Ein Federklappmechanismus verhindert Beschädigung bei nicht sichtbaren Hindernissen, z. B. Steine usw. Das Schneeschild kann bei Bedarf nach links oder rechts - je nach Baugröße - von 22-30 Grad verschwenkt werden. Optional sind auch Zusatzgewichte lieferbar.

Ebenso passend für Einachser der K-Line Serie und auch der UBS-Line Serie ist der praktische Schleuderstreuer konstruiert. Durch einfaches Verbinden mit der Einachseraufnahme ist er sofort einsatzbereit. Der Behälter fasst ca. 70 Liter Streugut. Ausgestattet ist der Schleuderstreuer mit einem Mengenregler, einem Rührfinger zur Verteilung des Streuguts, einem Klumpengitter auf dem Top das auch als Ablage für Streugut dienen kann. Der Wurfteller aus VA-Stahl sorgt für präzisen Auswurf in der eingestellten Wurfbreite, die mit einem Regler von 0.5 bis 4 Meter einstellbar ist. Zusätzliche Laufstabilität sichert ein großes Laufrad im vorderen Bereich. Abgerundet werden die Eigenschaften des Geräts mit einer Abstellstütze und einer (optional erhältlichen) Abdeckplane gegen Nässe.



Rührfinger zur Verteilung des Streuguts



Klumpengitter/Ablage für Zusatzstreugut



Wurfteller aus nichtrostendem Stahl

Laufrad

Mengenregler Streugut



Abdeckplane gegen Feuchtigkeit



Schneeschild

Maße	SCHN 085 K35	SCHN 100 K35	SCHN 100 K70	SCHN 115 K 70	SCHN 125 K 70
A: Arbeitsbreite/ Durchfahrtsbreite gerade [cm]	85	100	100	115	125
B: Schildhöhe [cm]	45	45	45	45	45
C: Länge ab Koppelpunkt [cm]	35	35	43	43	43
D: Arbeitsbreite schräg [cm]	79	93	87	100	110
E: Durchfahrtsbreite schräg [cm]	83	97	94	107	115
F: Schwenkwinkel [Grad]	22	22	30	30	30
Gewichte					
Grundgerät [kg]	43	45	46	49	51

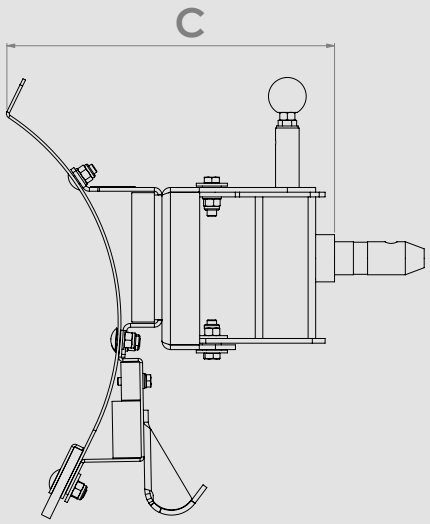

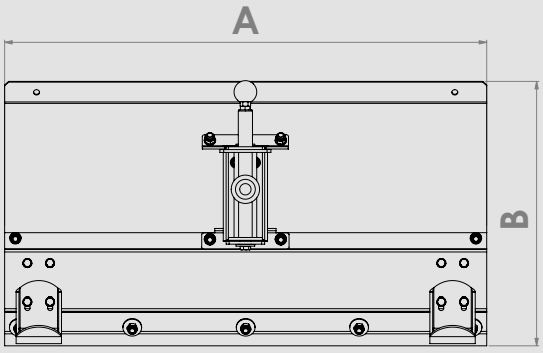

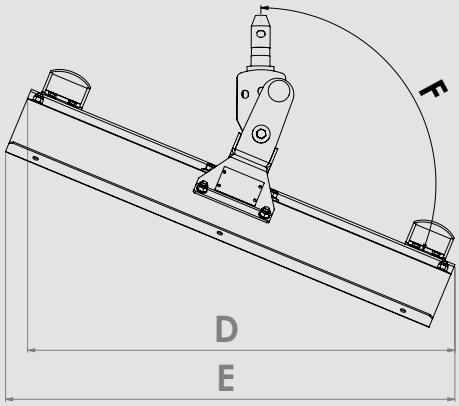

Schleuderstreuer

Maße	SLDST 70
A: Gesamtbreite Trichter oben [cm]	75
B: Breite [cm]	65
C: Höhe [cm]	74
Gewichte [cm]	
Grundgerät [kg]	56

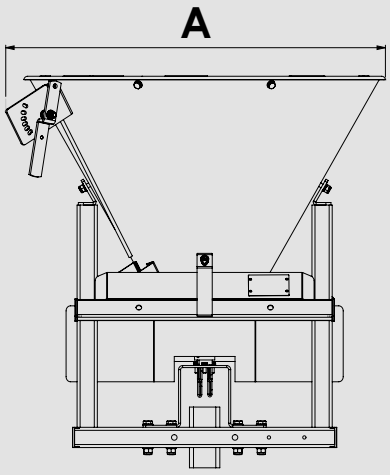

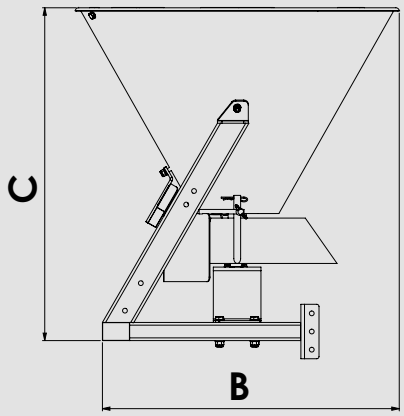

Anhängewalzenstreuer

Maße	K-Streuer
Breite [cm]	80
Höhe [cm]	110
Länge [cm]	130
Gewichte	
Grundgerät[kg]	68

Artikelnummer	Beschreibung	Preis/€	Fracht inkl. Verp./ €	K 820	K 820 pro	K 1500	K 2000	K 2100
SCHN 085 ST-K 35 	**Schneeschild 85 cm Arbeitsbreite** • Starre Ausführung • Rechts und links schwenkbar • Schildhöhe 45 cm • ROBALON-Schürfleiste • Höhenverstellbare Schleifkufen • Belastungsgewicht	595,00	Frachtfrei in Verbindung mit Einachserbestellung / Einzelbezug 80,00 €	✓	✓	✓		
SCHN 100 ST-K 35	**Schneeschild 100 cm Arbeitsbreite** Weitere Beschreibung siehe Art.: SCHN 085 ST-K 35	625,00		✓	✓	✓		
SCHN 100 FK-MS-KU 70 	**Schneeschild 100 cm Arbeitsbreite** • Federklappend • Mechanisch rechts und links schwenkbar • Schildhöhe 45 cm • ROBALON-Schürfleiste • Höhenverstellbare Schleifkufen • Belastungsgewicht	785,00					✓	✓
SCHN 115 FK-MS-KU 70	**Schneeschild 115 cm Arbeitsbreite** **Weitere Beschreibung** **siehe Art.: SCHN 100 FK-MS-KU 70**	825,00					✓	✓
SCHN 125 FK-MS-KU 70	**Schneeschild 125 cm Arbeitsbreite** **Weitere Beschreibung siehe unter** **Art.: SCHN 100 FK-MS-KU 70**	855,00					✓	✓
SLDST 70 K 35 	**Schleuderstreuer 70 Ltr. Trichterinhalt** • Zum Ausstreuen von Salz, Sand, Split • Hydraulisch angetrieben • Streumengenregulierung • Langer Rührstab • Streubreiten von 0,5 - 4,0 m einstellbar • 2 Lenkrollen • Abstellstütze	2.125,00	80,00		✓	✓		
SLDST 70 H-KU 70 	**Schleuderstreuer 70 ltr. Trichterinhalt** • Zum Ausstreuen von Salz, Sand, Split • Hydraulisch angetrieben • Streumengenregulierung • Langer Rührstab • Streubreiten von 0,5 - 4,0 m einstellbar • 2 Lenkrollen • Abstellstütze	2.245,00	80,00				✓	✓
ADP-SLDST	**Abdeckplane für Streuer**	125,00	-		✓	✓	✓	✓
K-STREUER-K 2000 	**Anhängewalzenstreuer 70 cm Streubreite** • Behältervolumen ca. 70 ltr. • Für Sand, Salz, Splitt • Klappbare Streugutbehälterabdeckung • Fahrersitz • Zuschaltbarer Bodenantrieb für Verteilerwelle	3.185,00	80,00				✓	
2000 201	**Schneespritzschutz für den Motor** • Zur Montage auf die Kehrmaschine	140,00					✓	

7% TZ ab 05/2022

K-Line
Doppelmesser-Mähbalken



Höhenverstellbare Gleitkufen



Zusatzgewichte für bessere Balance des Messerbalkens



Patentierte Klingentechnik des ESM-Messerbalkens



Verbindung der Hydraulik über Schnellsteckkupplungen

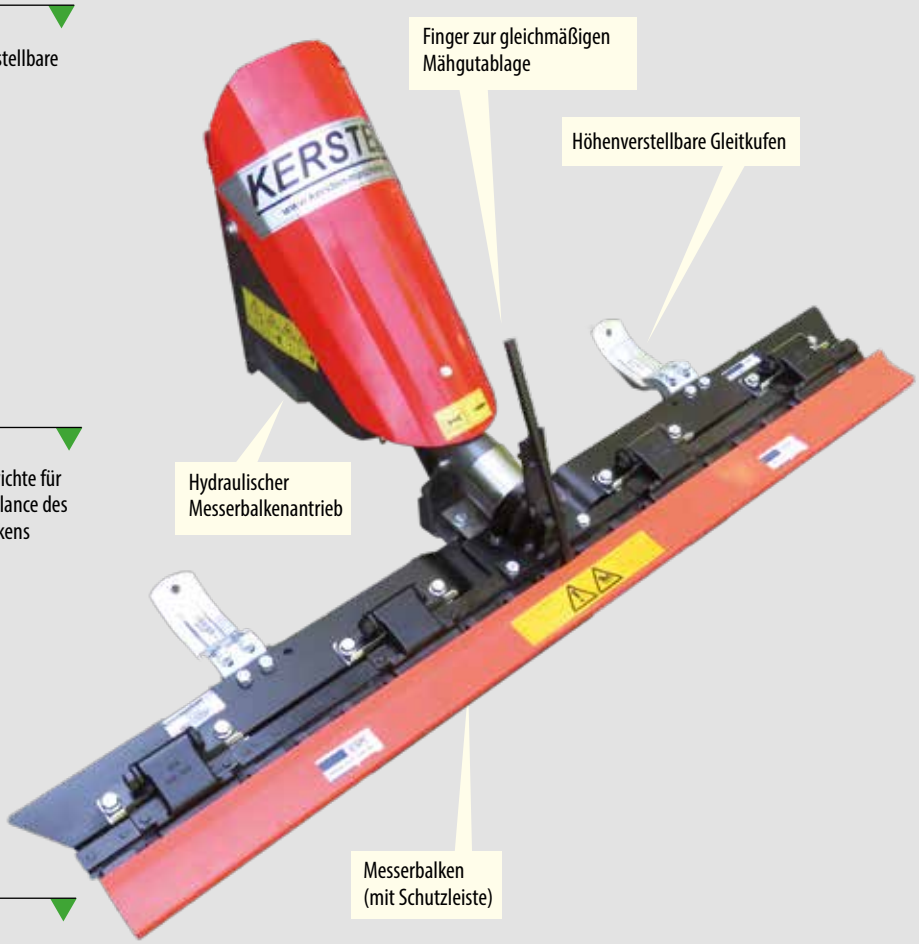

Doppelmessermähbalken zeichnen sich durch flächenschonendes Mähen aus, gleichzeitig werden Kleinlebewesen weitgehend geschützt. In Kooperation mit ESM, dem Hersteller für professionelle Doppelmesser, haben wir für unsere Einachser optimal einsetzbare Doppelmessermähbalken entwickelt, die sich durch eine stabile Kontruktion auszeichnen. Angetrieben wird der Messerbalken über eine Hydraulik, was eine gleichmäßige Leistungsabgabe sichert. Durch einfaches Verbinden mit den Hydraulik-Schnellsteckkupplungen und der Einachseraufnahme ist das Gerät sofort einsetzbar. Das Doppelmesserkonzept ist einmalig, es gewährleistet hohe Mähgeschwindigkeit bei gleichzeitig hoher Mähleistung. Ein spezieller Finger, angebracht in der Mitte des Mähbalkens, dient der gleichmäßigen Mähgutablage. Durch seine schlanke Bauweise ist das Gerät auch für Sonderflächen gut geeignet. Mit den höhenverstellbaren Gleitkufen liegt der Messerbalken immer in der richtigen Position. Ausgleichsgewichte erhöhen eine bessere Balance des Geräts. Durch die erschütterungsfreie Arbeitsweise sind Verstopfungen weitgehend ausgeschlossen. Patentierte ESM Carbodux® Mähklingen gewährleisten hohe Standzeiten. Eine Schutzleiste verhindert bei Lagerung und Transport die Beschädigung an den Messern und schützt gleichzeitig vor Verletzungen.





FACTS

ESM Doppelmesser-Mähbalken

- Stabile Konstruktion: Für den professionellen Einsatz. Einzigartiges Doppelmesser-Konzept.
- Starke Mähleistung: Hohe Mähgeschwindigkeit und große Schnittbreiten.
- Hohe Standzeiten:Patentierte ESM Carbodux® Mähklingen.
- Geringe Wartung: Nachstellen der unteren Führungen nicht notwendig.
- Schlanke Bauweise: Für Sondereinsätze bestens geeignet.
- Komfortables Handling: Erschütterungsfreie Arbeitsweise – kein Verstopfen.
- Umweltfreundlich: Geringer Energiebedarf - Schonung der Kleinlebewesen.
- Perfekter und schneller Wiederaufwuchs.
- Besser Mähen: Sauberes Futter für gesundes Vieh.
- Alles Mähen: Das Profi-Mähsystem für alle Anwendungsbereiche im Rahmen der Futterwerbung, Sondererntetechnik sowie für mannigfaltige Weitere Sonderaufgaben.

Doppelmessermähbalken

Maße	DOME 090 H	DOME 110 H
A: Arbeitsbreite [cm]	90	110
B: Breite [cm]	93	113
C: Länge [cm]	51	51
D: Höhe [cm]	44	44
Gewichte		
Grundgerät [kg]	55	57

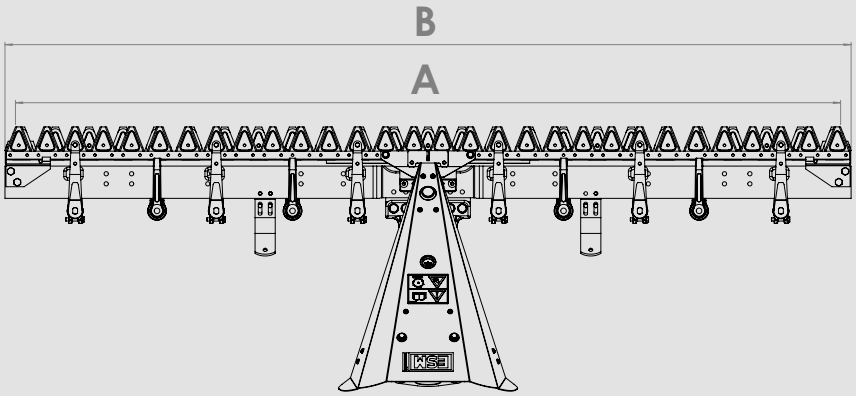

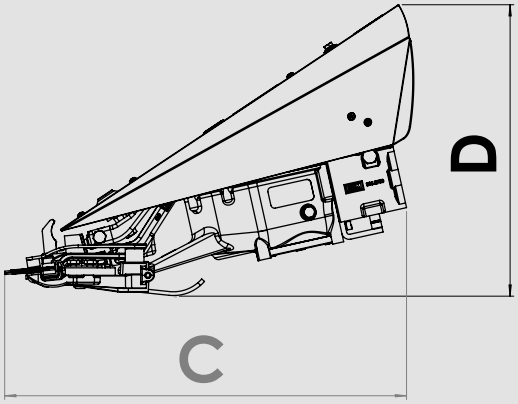

Artikelnummer	Beschreibung	Preis/€	Fracht inkl. Verp./ €	K 820	K 820 pro	K 1500	K 2000	K 2100
DOME 090 H 	**Doppelmessermähbalken 90 cm Arbeitsbreite** • hydraulisch angetrieben • ESM Messerbalken • 2 höhenverstellbare Laufsohlen • Ausgleichsgewicht	1.475,00	Frachtfrei in Verbindung mit Einachserbestellung / Einzelbezug 80,00 €		✓	✓	✓	✓
DOME 110 H 	**Doppelmessermähbalken 110 cm Arbeitsbreite** • hydraulisch angetrieben • ESM Messerbalken • 2 höhenverstellbare Laufsohlen • Ausgleichsgewicht	1.530,00			✓	✓	✓	✓
ABF-DOME-K 820 Pro	**Anbauflansch für Doppelmessermähbalken passend zu K 820 pro**	215,00			✓			
ABF-DOME-K 1500	**Anbauflansch für Doppelmessermähbalken passend zu K 1500**	215,00				✓		
ABF-DOME-KU 70	**Anbauflansch für Doppelmessermähbalken passend zu K 2000/K2100**	370,00					✓	✓

7% TZ ab 05/2022

K-Line
Wildkrautbürsten
Wildkrautmesser



Belastungsgewicht



Innenliegendes, geschütztes Stützrad

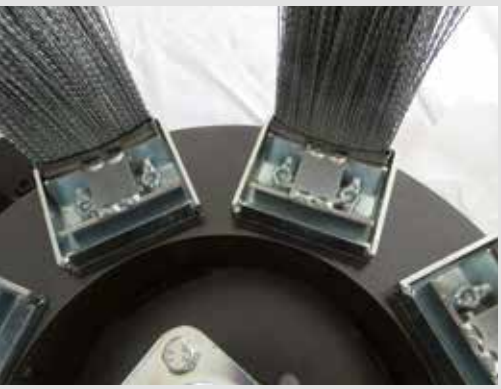

Auswechselbare Werkzeuge



Winkelverstellung zur optimalen Einstellung der Wildkrautbürste



Verschiedene Werkzeuge

Zöpfe

Drahtbürsten



Widkrautbürste
Für die rasche Entfernung von Wildkraut steht für die Einachser der K-Line-Serie eine passende Wildkrautbürste mit einem Tellerdurchmesser von 40 cm zur Verfügung. Ohne chemische Zusätze wird das Wildkraut durch die rotierenden Bürsten, die wahlweise mit Büscheln oder Drahtzöpfen bestückt ist, radikal entfernt. Durch einfaches Verbinden mit den Hydraulik-Schnellsteckkupplungen und der Einachseraufnahme ist das Gerät sofort einsatzbereit. Unter der Wildkrautbürste befindet sich zur Stabilität ein großes, höhenverstellbares Laufrad. Die optimale Einstellung des Bearbeitungswinkels wird durch verschiedene Bedienpunkte am Gerät erreicht. Durch ein optional erhältliches Zusatzgewicht kann mehr Druck auf die Fläche ausgeübt werden, was bei hartnäckigem Bewuchs trotzdem zu sehr guten Ergebnissen führt. Ein serienmäßiger Spritzschutz verhindert umherfliegendes Wildkraut. Der Büschel- oder Zopfbesatz kann mit einfachen Werkzeugen in kürzester Zeit gewechselt bzw. erneuert werden.

Wildkrautmesser
Die Bearbeitung mit sogenannten Wildkrautmessern ist besonders auf unbefestigten Wegen und Plätzen geeignet. Durch einfaches Verbinden mit der Einachseraufnahme ist das Gerät sofort einsatzbereit. Neun feststehende V-förmig angeordnete Dreieckmesser pflügen sich unter den Untergrund und scheren das Wildkraut von der Wurzel ab. Die Höheneinstellung des Geräts und die Tiefeneinstellung der Messer lassen sich je nach Beschaffenheit des Untergrunds, über einen Drehgriff optimal einstellen. Ein hinter den Messern installiertes Gummituch egalisiert den gelockerten Boden mit dem lose aufliegenden Wildkraut und kann anschließend abgeharkt werden. Ein im Frontbereich befindliches großes Laufrad sorgt für die Stabilität beim Fahren. Mit dem großen Transportgriff kann das Gerät bei Lagerung oder Transport in Transportstellung gebracht werden.



Einstellung Messertiefe



Fixierung Höheneinstellung



Gummituch zum Egalisieren des gelösten Bodens



Höhenverstellbares Laufrad



Wildkrautbürste

Maße	WKBH-ABF
A: Arbeitslänge [cm]	77
B: Bürstendurchmesser [cm]	40
C: Breite [cm]	65
D: Höhe [cm]	48
Gewichte	
Grundgerät [kg]	49
Zusatzgewicht [kg]	12

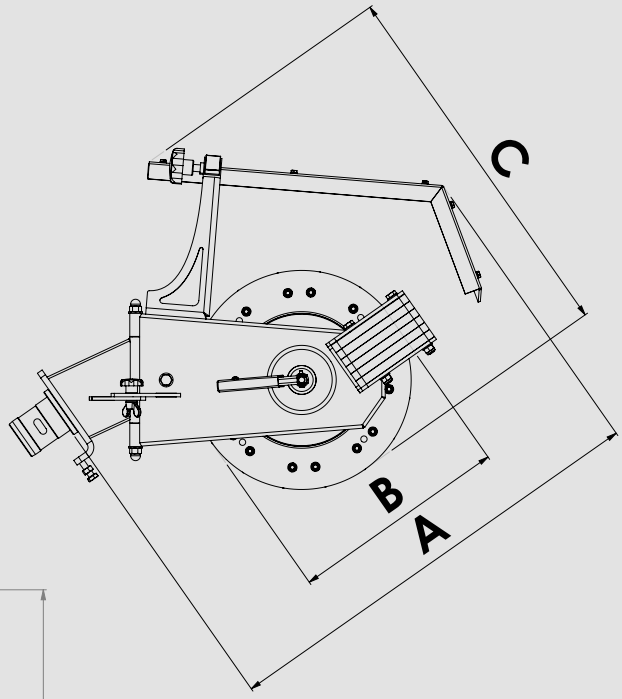

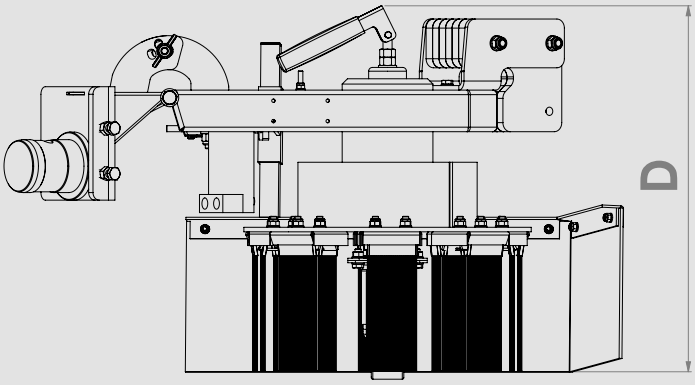

Wildkrautmesser

Maße	WKM 70
A: Arbeitsbreite [cm]	70
B: Länge [cm]	79
C: Gesamtbreite [cm]	74
D: Höhe [cm]	79
Gewichte [cm]	
Grundgerät [kg]	84

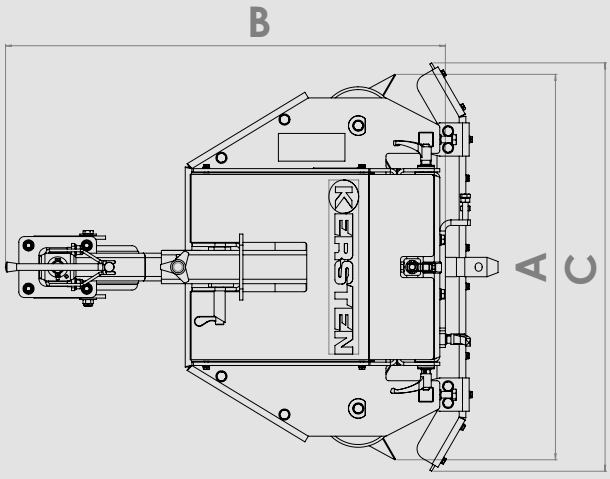

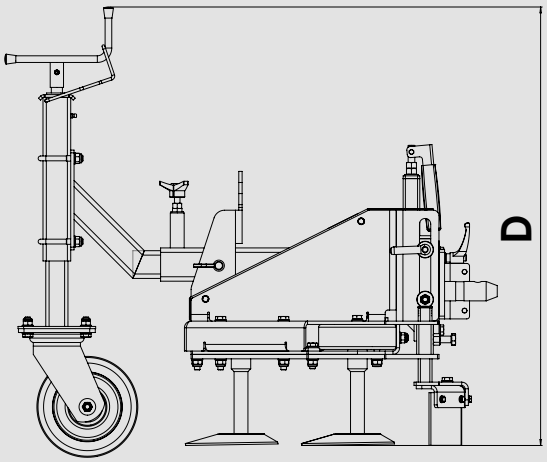

Artikelnummer	Beschreibung	Preis/€	Fracht inkl. Verp./ €	K 820	K 820 pro	K 1500	K 2000	K 2100
Mechanische Wildkrautentferner								
WKBH-ABF 	**Wildkrautbürste** **40 cm Bürstentellerdurchmesser** • Hydraulisch angetrieben • Büschelbesatz (Option Zöpfe) • Verstellbar in 2 Ebenen • Eingebautes Stützrad • Höhenverstellbarer Spritzschutz • Belastungsgewicht	1.525,00	Frachtfrei in Verbindung mit Einachserbestellung / Einzelbezug 80,00 €		✓	✓	✓	✓
ABF-WKBH-K 820	**Anbauflansch passend zur WKBH-ABF für K 820 Pro**	250,00			✓			
ABF-WKBH-K 1500	**Anbauflansch passend zur WKBH-ABF für K 1500**	250,00				✓		
ABF-WKBH-KU 70	**Anbauflansch passend zur WKBH-ABF für K 2xxx**	345,00					✓	✓
Wildkrautmesser								
WKM 70-ABF 	**Wildkrautmesser** **70 cm Arbeitsbreite** 5 Dreieckmesser, auswechselbar • Verstellbar in 2 Ebenen • Eingebautes Stützrad • Höhenverstellbarer Spritzschutz	3.150,00			✓	✓	✓	✓
ABF-WKM-K 820	**Anbauflansch passend zur WKM-ABF für K 820 Pro**	250,00			✓	✓	✓	✓
ABF-WKM-K 1500	**Anbauflansch passend zur WKM-ABF für K 1500**	250,00			✓	✓	✓	✓
ABF-WKM-KU 70	**Anbauflansch passend zur WKM-ABF für K 2xxx**	345,00			✓	✓	✓	✓
Option für Wildkrautmesser								
NETZ-WKM 70	**Schleppnetz zum Egalisieren**	460,00	40,00		✓	✓	✓	✓

7% TZ ab 05/2022

K-Line

Thermische Wildkrautentferner





Düsenleiste
mit 8 Düsen



Übersichtliche
Schaltbox



Deflektorplatte für
randnahes Arbeiten durch
kontrollierte Abführung
der heißen Luft

Für empfindliche Pflasterflächen oder auf Kies-, Splitt- oder Sandwegen ist der thermHit eine Weitere umweltschonende Alternative der Wildkrautbeseitigung, die auf Basis von thermischer Technologie dem Wildkraut zu Leibe rückt. Das Prinzip ist einfach: In Verbindung von Heißluft und Infrarotwärme werden die Eiweißstrukturen des Wildkrauts so zerstört, dass die Pflanze abstirbt und nicht mehr nachwächst. Der thermische Wildkrautbrenner wird langsam mit ca. 1-2 km/h über die befallenen Flächen geschoben. Das Arbeiten mit dem thermHit ist absolut ungefährlich, weil die technischen Sicherheitsvorrichtungen eine risikolose Handhabung ermöglichen. Die Arbeitsbreite von 75 cm ermöglicht ein zügiges Arbeiten auch für große Flächen. Über die am Einachser montierte, übersichtliche Schaltbox wird der thermHit über eine elektronische Zündung mit automatischer Zündüberwachung ein- und ausgeschaltet. Optional kann der thermHit auch mit einer Deflektorplatte ausgestattet werden. Diese erlaubt auch randnahes Arbeiten, der heiße Luftstrom wird zur abgewandten Seite abgeführt. Das Gehäuse ist aus rostfreiem Edelstahl und extrem hitzebeständig. Der thermHit wird zusätzlich mit zwei Laufrädern geführt und darüber ist auch das Befestigungsgehäuse für die Gasflasche montiert. Verwendet werden können handelsübliche Propangasflaschen oder alternativ spezielle Gasflaschen mit LPG-Gas (Zubehör).

Schaltbox-Funktionen

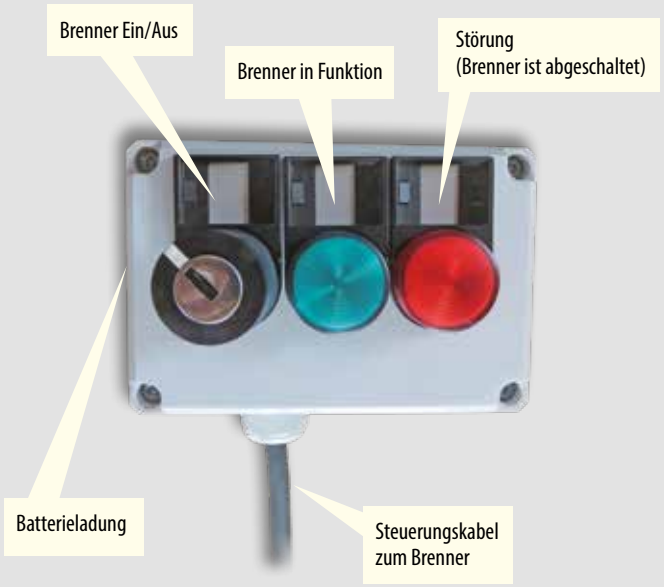





FACTS

- Universell: Für alle Bereiche, in denen es auf schonende Wildkrautentfernung ankommt
- Effizient: Entfernt Wildkraut bis in die Wurzel
- Umweltfreundlich, schnell und sauber
- Mit optionaler Deflektorplatte: Die linke Seite ist komplett abgeschirmt, somit ist randnahes Arbeiten an Beeten u. ä. möglich. Über die rechte Seite wird ca. 5- 8 cm Heißluft auf die Seite geführt, praktisch für unzugängliche Bereiche, z. B. Bordsteine usw.

thermHit

Maße	TWB 75 K	TWB 75KD	TWB 100 K	TWB 100 KD
A: Arbeitsbreite [cm]	75	75	100	100
B: Länge [cm]	78	78	78	78
C: Gesamtbreite [cm]	77	77	102	102
D: Höhe/Laufrad [cm]	26	26	26	26
Gewichte				
Grundgerät [kg]	40	44	50	54

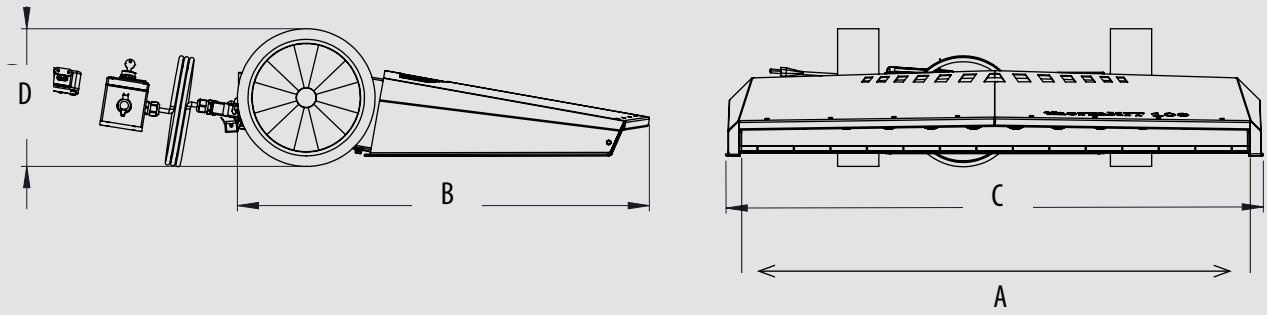

Artikelnummer	Beschreibung	Preis/€	Fracht inkl. Verp./ €	K 820	K 820 pro	K 1500	K 2000	K 2100
Thermische Wildkrautentferner								
TWB 75 K 	**Hoaf thermHIT 75 M** • Arbeitsbreite 75 cm • Zündung: elektrisch • Leistung: 82 kW - 3.750 m^2 je Stunde • Gasverbrauch: 6 kg / Std. • Gewicht: 40 kg	4.580,00	Frachtfrei in Verbindung mit Einachserbestellung / Einzelbezug 140,00 €		✓	✓	✓	✓
TWB 75 KD 	**Hoaf thermHIT 75 M** • Mit Deflektorplatte • Gewicht: 44 kg Weitere Beschreibungen siehe unter TWB 75 K	4.875,00			✓	✓	✓	✓
TWB 100 K 	**Hoaf thermHIT 100 M** • Arbeitsbreite 100 cm • Zündung: elektrisch • Leistung: 110 kW - 5.000m^2 je Stunde • Gasverbrauch: 8 kg / Std. • Gewicht: 50 kg	6.300,00					✓	✓
TWB 100 KD 	**Hoaf thermHIT 100 M** • Mit Deflektorplatte • Gewicht: 54 kg Weitere Beschreibungen siehe unter TWB 100 K	6.450,00					✓	✓
Optionen/Zubehör für Thermische Wildkrautentferner								
FL-TWB	**Feuerlöscher**	100,00			✓	✓	✓	✓

7% TZ ab 05/2022

K-Line
Kunstrasen-Pflegegeräte

Kunstrasenbesen



Einstellung der Besentiefe über Spindel

Arbeitsbreite 250 cm durch Ausklappen des dreiteiligen Besens

Ablage für Granulat oder Abfälle

Große Laufräder 265 x 80 mm





Kunstrasen erfreut sich immer größer werdender Beliebtheit. Insbesondere auf Sportplätzen auf denen aus verschiedene Gründen kein Naturrasen verlegt werden kann oder soll, ist Kunstrasen eine gute Alternative. Kunstrasen bedarf aber auch einer intensiven Pflege, die hierfür nötigen Geräte werden von Kersten zur Verfügung gestellt.

Kunstrasenbesen: Einsatzgebiet ist das Egalisieren des Granulats (Kunststoff, Kork, Sand) auf der Fläche. Mit dem ausklappbaren Besen nach links und rechts verarbeitet der Kunstrasenbesen durch diese Breite ein großes Flächenvolumen. Unterstützt wird die Bürste durch große Laufräder und die Tiefeneinstellung über eine Spindel. Eine praktische Ablage für Granulat oder Abfälle gehört zum Standardumfang.

Kunstrasenpflegebürste: Für kleinere Flächen, insbesondere an schwer zugänglichen Bereichen, findet die Kunstrasenpflegebürste ihren Einsatz. Durch die zwei im gegenteiligen Rhythmus nach rechts und links schwingenden Bürsten wird das Granulat sauber im Kunstrasen egalisiert.

Kunstrasen Fronkehrmaschine: Auch Kunstrasen bedarf zwischendurch der Reinigung. Zum Einsatz kommt hier die Kunstrasenkehrmaschine. Die speziell abgestimmte Kehrwalze in Kombination mit einem Auffang-Sammelbehälter (zwingend erforderlich) reinigt den Kunstrasen zuverlässig von größeren Schmutzpartikeln, dabei fällt mitgenommenes Granulat durch ein Sieb wieder zurück. Ein starker Hydromotor gehört zur Grundausstattung, ebenso die Stufenlose Höhenverstellung des Sammelbehälters.

Kunstrasenpflegebürste

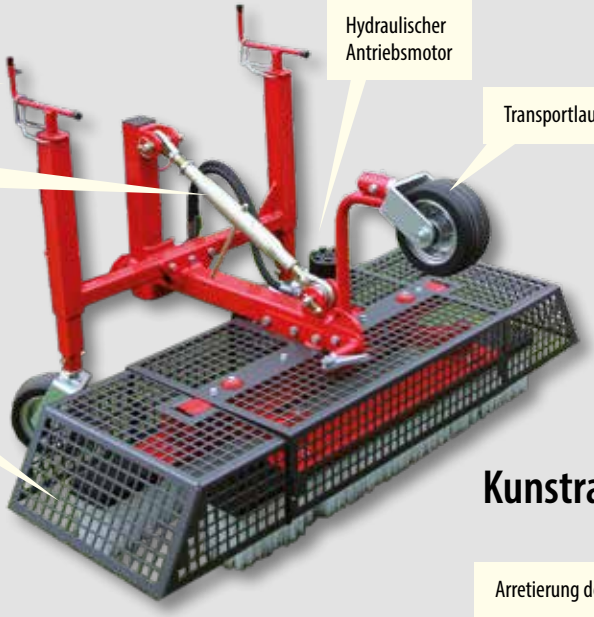

Kunstrasen-Frontkehrmaschine





Kunstrasenbesen

Maße	KRB 250 ABF
A: Arbeitsbreite [cm]	250
B: Länge [cm]	55
C: Durchfahrtsbreite [cm]	110
D: Höhe [cm]	108
Gewichte	
Grundgerät [kg]	47

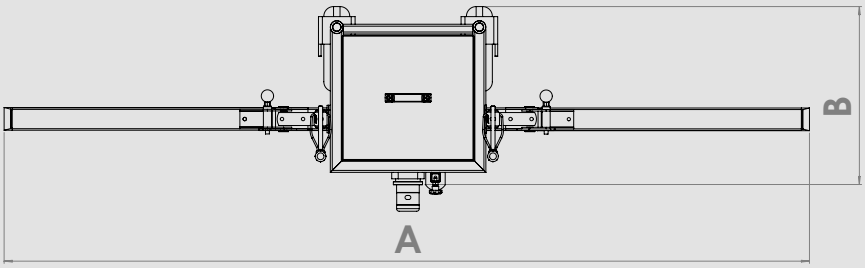

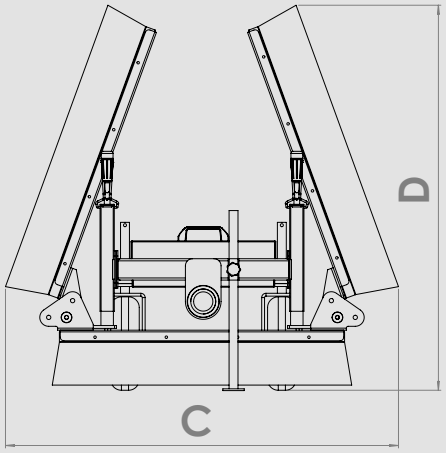

Kunstrasenpflegebürste

Maße	KRPB 1140
A: Arbeitsbreite [cm]	114
B: Durchfahrtsbreite [cm]	150
C: Länge [cm]	109
D: Höhe [cm]	88
Gewichte	
Grundgerät[kg]	62

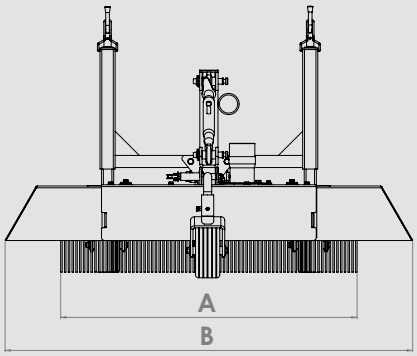

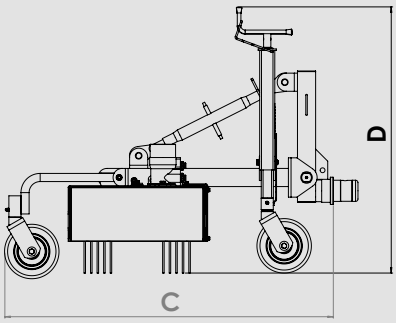

Kunstrasen-Frontkehrmaschine

Maße	EFKM 10037 H-KU 70 KR	EFKM 12537 H-KU 70 KR
A: Arbeitsbreite gerade [cm]	100	125
Arbeitsbreite schräg [cm]	89	110
C: Durchfahrtsbreite gerade [cm]	108	133
E: Länge; inkl. SSB [cm]	92	92
F: Länge; ohne SSB [cm]	63	63
G: Höhe [cm]	54	54
Bürstendurchmesser [cm]	37	37
Schwenkwinkel [Grad]	30	30
Gewichte		
Grundgerät [kg]	52	56
Sammelbehälter [kg]	12	14
Volumen		
Sammelbehälter [ltr]	75	92

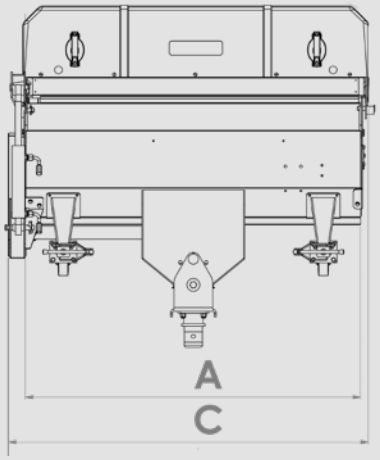

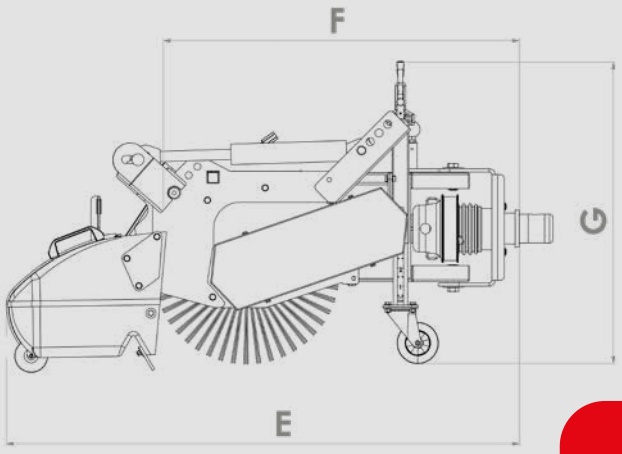

Artikelnummer	Beschreibung	Preis/€	Fracht inkl. Verp./ €	K 820	K 820 Pro	K 1500	K 2000	K 2100
Kunstrasenpflegegeräte								
KRB 250 ABF 	**Kunstrasenbesen** **250 cm Arbeitsbreite** • 3-teilige Besenleiste • Links und rechts zum Transport aufklappbar • Arbeitshöhe über 2 Spindeln einstellbar • Ballastkasten zur Aufnahme von Gewichten oder Schüttgut • Abstellstütze zum einfachen An- und Abbau	1.945,00	Frachtfrei in Verbindung mit Einachserbestellung / Einzelbezug 140,00 €			✓	✓	✓
ABF-KRB-K 35	**Anbauflansch für K 1500**	190,00				✓		
ABF-KRB-KU 70	**Anbauflansch passend für K 2xxx und UBS Serie**	300,00					✓	✓
KRPB 1140 	**Kunstrasenpflegebürste** **114 cm Arbeitsbreite** • Zum Einarbeiten, Auflockern und Durchlüften des Kunstrasengranulats • Gewicht: 94 kg	2.635,00					✓	✓
EFKM 10037 H-KU 70 KR 	**Kunstrasen-Frontkehrmaschine** **100 cm Arbeitsbreite** • Hydraulisch angetrieben • Kehrwalzendurchmesser 37 cm • Großer Hydraulikmotor mit Untersetzung • Inkl. Spezialkehrwalze • Mechanisch links und rechts schwenkbar • Pendelnd aufgehängt • 2 höhenverstellbare Speziallaufräder • Hydraulische Schnellkupplung	2.165,00					✓	✓
EFKM 12537 H-KU 70 KR 	**Kunstrasen-Frontkehrmaschine** **125 cm Arbeitsbreite** Weitere Beschreibung siehe unter Art.: EFKM 10037 H-KU 70 KR	2.410,00					✓	✓
SSB 100 B-KR 	**Schmutzsammelbehälter 100 cm** • Für Kunstrasenreinigung • Mit Gittereinsatz vorne und unten	755,00					✓	✓
SSB 125 B-KR 	**Schmutzsammelbehälter 125 cm** • Für Kunstrasenreinigung • Mit Gittereinsatz vorne und unten	810,00					✓	✓

7% TZ ab 05/2022

K-Line

Sulky



Einachserspezifische Aufhängung



Bequemer Kunststoffsitz



Große Laufräder 265 x 80 mm



Fußstützen für ergonomisches Sitzen



Für die bequeme Bedienung des Einachsers stellt Kersten auch einen Sulky zur Verfügung. Dieser kann dann sinnvoll sein, wenn regelmäßig längere Strecken überwunden werden müssen. Der gepolsterte Sessel ist mit Kunststoff bezogen und dadurch unempfindlich gegen Schmutz und Wasser. Die Sitzposition lässt sich über die Deichsel und auch an der Sitzbefestigung in verschiedenen Stufen an die Körpergröße anpassen. Dadurch sind der Handholm und das Bedienpanel des Einachsers bequem zu erreichen. An der Deichsel sind Fußstützen angebracht, die zu einem ergonomischen Sitzen beitragen. Eine ausgeglichene Gewichtsverteilung Sulky/Einachser wird durch die Positionierung des Sitzes genau über der mit großen Laufrädern ausgestatteten Achse erreicht. An- und Abkuppeln erfolgt mit einem (je nach Einachsertyp unterschiedlichen) Bolzen in kürzester Zeit.



Sulky

Maße	SULK-SWH
A: Höhe [cm]	105
B: Länge inkl. Einachseraufnahme[cm]	143
C: Breite [cm]	68
Gewichte	
Grundgerät [kg]	35

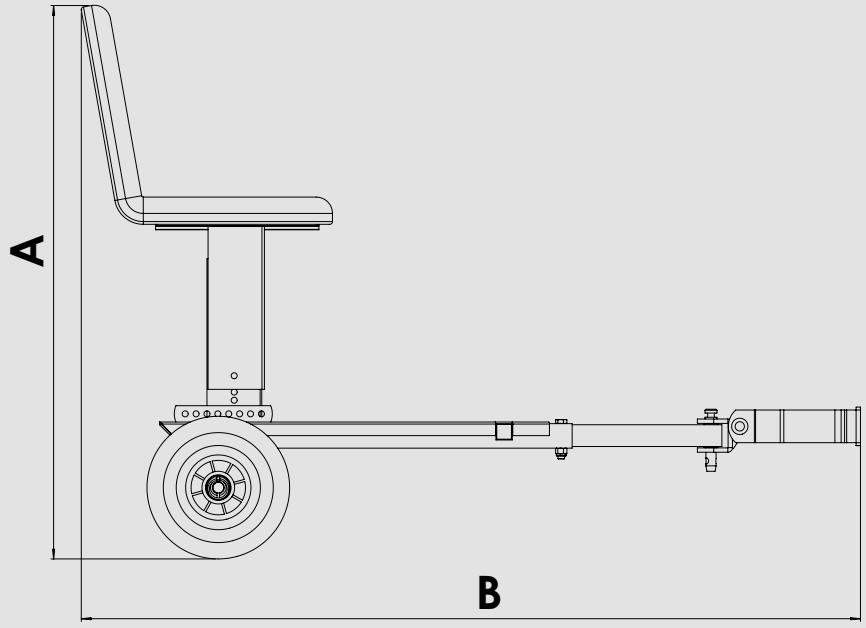

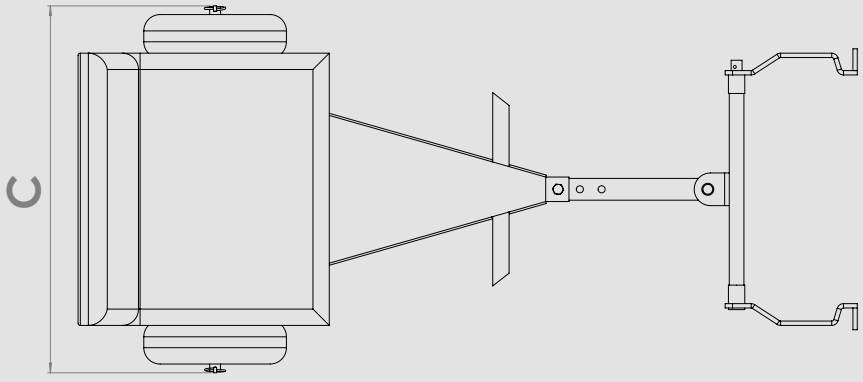

Artikelnummer	Beschreibung	Preis/€	Fracht inkl. Verp./ €
SULKY-K-LINE 	Sulky • Bequemer Kunststoffsitz, längs- und höhenverstellbar • Zugvorrichtung für verschiedene Aufnahmen • Ausgeschäumte Laufräder 260 x 85 mm • Fußabstellstützen an der Deichsel	780,00	Frachtfrei in Verbindung mit Einachserbestellung / Einzelbezug 80,00 €
ABAD-SULK-K 1500/2100	Aufnahme für K 1500/K2100	160,00	
ABAD-SULK-K 2000	Aufnahme für K 2000	160,00	

7% TZ ab 05/2022

Serie UBS-Line

Universelle Profi-Einachser mit passenden Anbaugeräten für:

- **Bodenbearbeitung**
- **Kehren**
- **Mähen**
- **Wildkrautentfernung**
- **Winterdienst**









Modelle	Eigenschaften	Anbaugeräte
UBS Hydro 9 	Einstiegsmodell für den Profibereich • Bis 20° (36%) Hangtauglichkeit • Hydrostatischer Antrieb • Bedienkonsole werkzeuglos höhenverstellbar • Zapfwellenanschluss • Geräteschnellsteckanschluss • Totmannschaltung für Zapfwelle und Fahrantrieb	• Bodenbearbeitung • Kehrmaschinen • Winterdienstgeräte • Wildkrautbürsten • Thermische Wildkrautentfernung • Laubbeseitigung
UBS Hydro II 	Universal-Profimodell für den Dauereinsatz • Bedienkonsole werkzeuglos höhenverstellbar, optimale Vibrationsdämpfung unter 2,5m/S2 • Zwei Motoren mit unterschiedlicher Leistung zur Auswahl • Bis 20° (36%) Hangtauglichkeit • Zapfwellenanschluss • Geräteschnellsteckanschluss • Betriebsstundenzähler • E-Start (Option)	• Bodenbearbeitung • Kehrmaschinen • Winterdienstgeräte • Wildkrautbürsten • Thermische Wildkrautentfernung • Mähgeräte • Laubbeseitigung
UBS Alpin 	Premiummodell zur Pflege von Extremflächen • Mit Elektrostart • Bis 45° (100%) Hangtauglichkeit • Hochdruck Axialkolbenpumpe und 2 Radmotoren für mehr Drehmoment • Stufenlos verstellbarer hydraulischer Fahrantrieb • Hydro-Pro Lenkung Zero-Turn • Mechanische Feststellbremse • Schwingungsgedämpfter und höhenverstellbarer Führungsholm • Bedienkonsole werkzeuglos höhen- und seitenverstellbar • Zapfwellenanschluss • Duplex Keilriemenstrang • Geräteschnellsteckanschluss • Totmannschaltung für Zapfwelle und Fahrantrieb • Betriebsstundenzähler	• Bodenbearbeitung • Kehrmaschinen • Winterdienstgeräte • Wildkrautbürsten • Thermische Wildkrautentfernung • Mähgeräte

UBS-Line
Hydro 9

POWERED by HONDA™



Lenkung über 2 Radmotoren
Proportionalventil



Axialkolbenpumpe
aus Aluminium



Transport-
und Befestigungsösen



Werkzeuglos
höhenverstellbarer
Handholm



Winkelverstellbarer und
schwingungsgedämpfter
Handholm

Groß dimensionierter Hydrauliktank 10,5 Liter

innen liegende
Klauenkupplung

Schnellwechselanschluss
für Anbaugeräte

Praktische Reifengröße
4.00 - 8 Blockprofil oder
16 x 6,5-8 Blockprofil

Das Einsteigermodell innerhalb der UBS-Line Serie für umfangreichere Arealpflege ist der UBS Hydro 9. Ein Honda-Industriemotor mit einem Stufenlosen, hydrostatischen Antrieb sind die Grundlagen für müheloses Arbeiten. Mit einer Fahrgeschwindigkeit von 0- 6 km/h ist das Gerät für leichten Einsatz bestens vorbereitet, ob Kehren, mechanische oder thermische Wildkrautentfernung und Winterdienst. Das große Hydrauliköl-Tankvolumen von 8,5 Litern verspricht genügend Leistung für den hydrostatischen Antrieb und die mechanisch angetriebenen Aggregate. Durch die modulare Bauweise mit Schnellwechselanschluss ist ein Gerätewechsel sehr einfach. Insgesamt ist der Hydro 9 sehr robust und deshalb äußerst wartungsarm.

Über das moderne Bedienpanel lässt sich dieser Einachser spielend leicht handhaben. Der winkelverstellbare Führungsholm ermöglicht dem Bedienpersonal jeder Körpergröße entspanntes Arbeiten. Durch die zum Standard gehörende Abstellstütze ist ein Wechseln der Anbaugeräte sehr einfach, darüber hinaus dient sie auch zum Parken der Maschine wenn gerade kein Anbaugerät befestigt ist. Wie alle Einachser ist der Hydro 9 mit einer hochwertigen Pulverbeschichtung versehen. Als Weiteres Zubehör sind unter anderem ein Betriebsstundenzähler und eine werkzeuglos seitlich verstellbare Bedienkonsole erhältlich.

Übersichtliches Bedienpanel







Hydro 9 **Maße**	**Hydro 9 G Bereifung Blockprofil 4.00-8**	**Hydro 9 G Bereifung Blockprofil 16 x 6,5-8**
A: Breite [cm]	77	82
B: Länge [cm]	129	129
C: Höhe [cm]	119	119
Gewichte		
Grundgerät [kg]	169	170

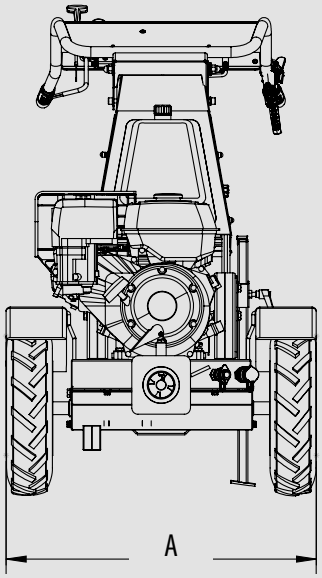

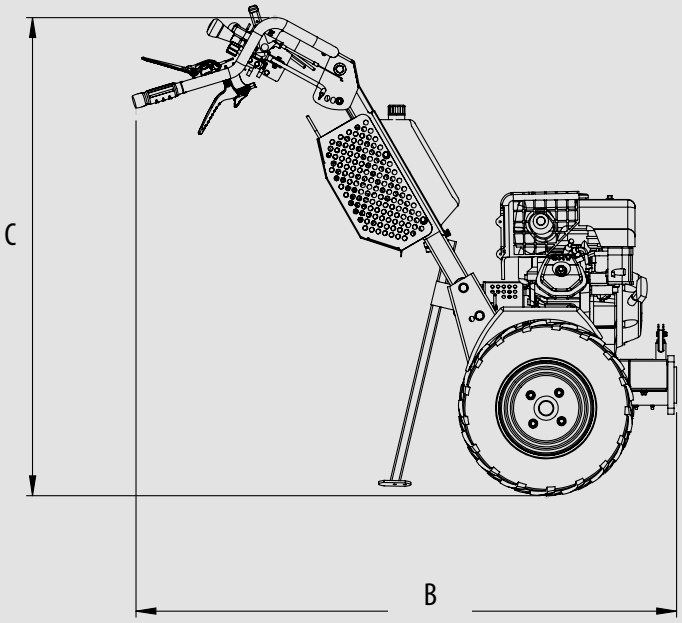

Artikelnummer	Beschreibung	Preis/€	Fracht inkl. Verp./ €
UBS-Hydro 9 G **Nettoleistung** **6,3 kW (8,4 PS)** 	**Grundgerät UBS Hydro 9 G (ohne Räder)** • Honda Industrie-Benzinmotor • Bis 20° (36%) Hangtauglichkeit • Ölabschaltautomatik • Bremssenkventil • Bedienkonsole werkzeuglos höhenverstellbar • Zapfwellenanschluss • Geräteschnellsteckanschluss • Totmannschaltung für Zapfwelle und Fahrantrieb • Abstellstütze zum Gerätewechsel • Zurrösen	7.500,00	140,00
Technische Daten	**UBS-Hydro 9 G**		
Motortyp	**Honda** **Benzinmotor GX 270**		
Motorleistung	6,3 kW (8,4 PS) Nettoleistung		
Kraftstofftank	**6,1 Liter**		
Kraftstoffverbrauch (Benzin)	**3,5 l/h bei 3.600 min $^{-1}$** **Dauerleistung**		
E-Start	**nein**		
Fahrantrieb/Antriebsart	**Hydrostatisch, 2 Radmotoren**		
Fahrgeschwindigkeit **Stufenlos einstellbar:** **Vorwärts** **Rückwärts**	 **ja** (variiert je nach Reifengröße) **0-6 km/h** **0-6 km/h**		
Lenksystem **Hydro-Pro Zero Turn**	**Option**		
Hangtauglichkeit	**Bis 20° (36 %)**		
Handholm: **Höhenverstellung** **Stufenlos einstellbar** **Schwingungsgedämpft**	 **Werkzeuglos** **Werkzeuglos** **ja**		
Nebenantrieb **Antriebsstrang**	**Mechanisch** **Leichte Ausführung**		
Hydrauliköltank	**10,5 Liter**		
Ölkühler	**nein**		
Optionen/Zubehör			
BSTZ-B	**Betriebsstundenzähler**	125,00	-
Zero Turn	**Lenksystem**	390,00	-
MP-WZ-BD	**Bedienkonsole werkzeuglos**	485,00	-
HANDS-PRO	**Handschutz**	195,00	-

Räder und Radoptionen Seite 82/83

7% TZ ab 05/2022

UBS-Line

COMFORT DRIVE





Bislang werden am Bedienpult über verschiedene mechanische Hebel die Fahrgeschwindigkeit und Fahrtrichtung gesteuert. Die neuartige elektronische Einhand-Steuerung Comfort Drive übernimmt jetzt diese Funktionen. Angebracht am Lenker oberhalb des Handgriffs, können über verschiedene Tasten alle Fahrfunktionen bedient werden. Dadurch ist die Handhabung des Einachsers nicht nur einfacher, sondern auch sicherer, denn der Bediener muss jetzt nicht mehr gleichzeitig die Fahrstrecke und das Bedienpult im Blick haben und kann bei veränderten Bedingungen intuitiv reagieren. Auch ältere Geräte des gleichen Typs können problemlos nachgerüstet werden.

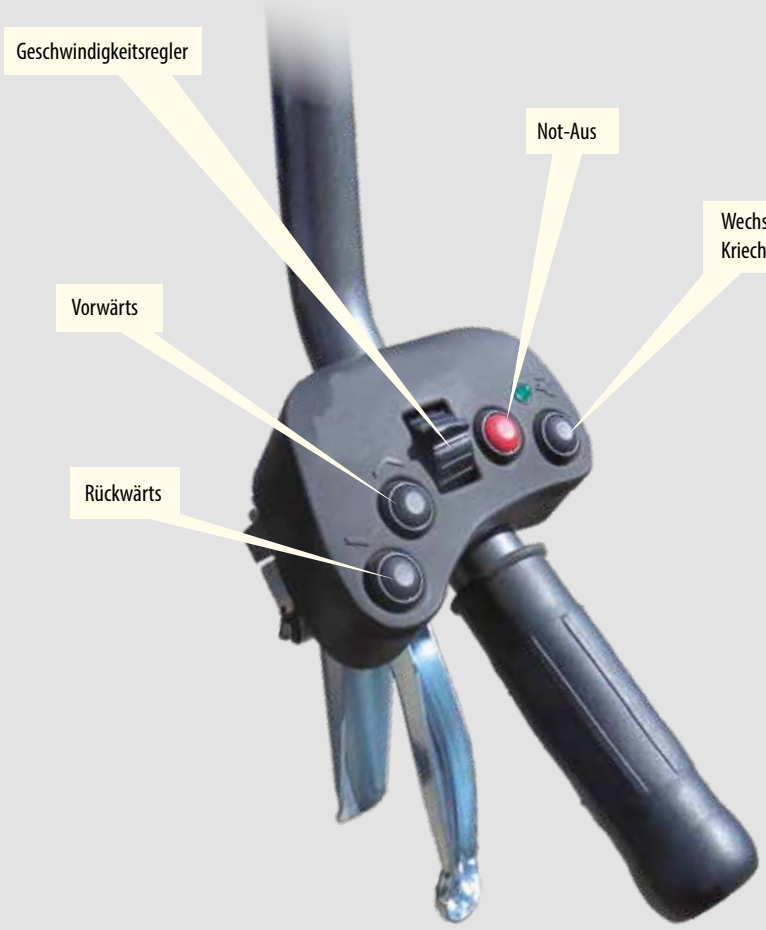

FACTS

- Geschwindigkeit Stufenlos vorwärts/rückwärts von 0-7 km/h in 18 Untersetzungen verstellbar.
- Elektronisch gesteuertes, verzögertes Anfahren bei Fahrtrichtungswechsel. Bei Wechsel von Vorwärts- zu Rückwärtsfahrt halbiert sich die zuvor eingestellte Geschwindigkeit.
- Alle Einstellungen personalisiert programmierbar (Option).

Verfügbar für Einachser

Hydro II
Alpin II



UBS-Line
Hydro II

POWERED by HONDA

BRIGGS & STRATTON

UBS Hydro II 13
UBS Hydro II 16

Hand-Arm-Vibration weniger als 2,5 m/s²

Weitere Infos Seite 3



Höhenverstellung des Handholms



Schwenkung des Handholms



Antivibrationselemente



Regelpatrone zum Freischalten des Fahrantriebs



Rastrierung für Holmschwenkung

Seitliche Winkelverstellung Handholm um 30 Grad

Hydrauliktank 10,5 Liter

Betriebsstundenzähler

Zurrösen zur sicheren Verladung

innen liegende Klauenkupplung

Auswechselbare Geräte-Schnellwechselaufnahme

Bereifung, z. B. 16 x 6,5-8 Blockprofil
Weitere Reifengrößen und Zubehör siehe technische Daten.

Hydraulischer Radmotor

Für über 80% aller Arbeiten mit schweren Böden bei der professionellen Arealpflege ist der Einachser UBS Hydro II die richtige Lösung: Wahlweise ausgestattet mit zwei unterschiedlich ausgelegten Benzinmotoren für den Hydro II 13 oder Hydro II 16 und zwei Radmotoren bewältigt er mit dazu passenden Anbaugeräten komplexe Bodenarbeiten und größere Schneebeseitigungen mit einer Schneefräse mit Leichtigkeit. Bei einer Hangtauglichkeit von 58% bewältigt dieser Einachser auch steile Lagen. Hierzu lässt sich der Handholm in beide Richtungen um bis zu 30 Grad verschwenken. Die optional erhältliche Zero-Turn Lenkung ermöglicht das Gerät auf den Punkt um 360 Grad zu drehen. Das Bedienpanel vereinigt alle wichtigen Funktionen auf einer Fläche. Noch übersichtlicher und bequemer übernimmt der (auch optional erhältliche) Handschalter Comfort Drive diese Funktionen. Ein Weiteres Merkmal für ergonomisches Handling ist die raffinierte Z-Flex Anordnung des Führungsholms. Über diese praktische Konstruktion lässt sich der Einachser für jeden Bediener persönlich anpassen. Diese beugt Haltungs- und Ermüdungserscheinungen vor und ist auch für den Transport sehr praktisch, weil sich der Einachser damit auf ein Minimum zusammenklappen lässt. Antivibrationselemente im Handholm sorgen für entspanntes, vibrationsarmes Arbeiten. Die Fahrgeschwindigkeit des Hydro lässt sich Stufenlos von 0-7 km/h einstellen, der Nebenantrieb ist unabhängig davon zu- und abschaltbar. Für den Hydro 16 ist auch ein E-Start verfügbar. Serienmäßig sind der Betriebsstundenzähler, stabile Abstellstützen und ein Bremssenkventil, welches die gleichbleibende Geschwindigkeit auf abschüssigem Gelände reguliert. Verschiedene Reifenoptionen runden den Hydro II nach oben ab.

Übersichtliches Bedienpanel

optional auch mit Comfort Drive



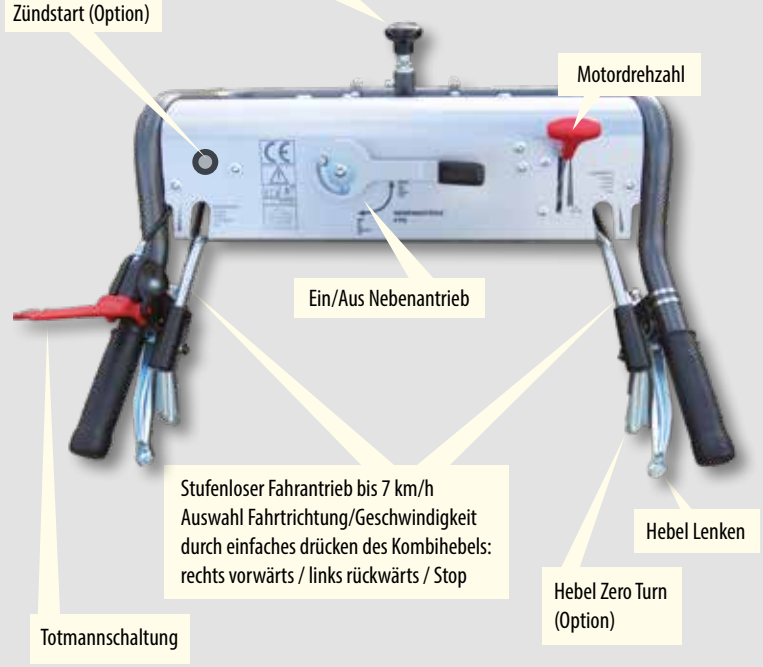

Winkelverstellbarer Hand- und Führungsholm „Z-FLEX“

verstellbar in 2 Ebenen

Untere Ebene:

> Einstellung Kompakt beim Verladen

Obere und untere Ebene:

> Einstellung nach Bedienergröße

> Anpassen an Höhe des Anbaugerätes
(Einachser bleibt so gesehen immer in der Horizontalen)

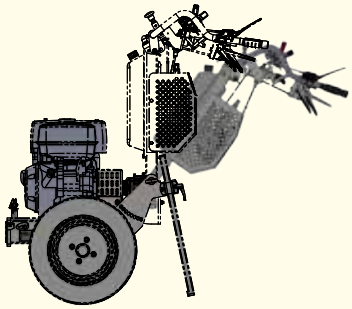

Höhen- und seitenverstellbarer Handholm

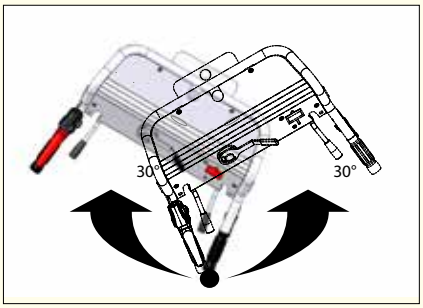

Zero-Turn-Lenkung
(Option)



Bewältigt Steigungen
bis zu 58% mit Hydro 16 II



Hydro II **Maße**	**Hydro II Bereifung Blockprofil 4.00-8**	**Hydro II Bereifung Ackerstolle 5.00-10**	**Hydro II Bereifung Ackerstolle Blockprofil 16 x 6.5-8**	**Hydro II Zwillingsbereifung Ackerstolle Blockprofil 4.00-8**	**Hydro II Zwillingsbereifung Ackerstolle 5.00-10 AS**	**Hydro II Ackerstolle 18x7.00-8 AS**
A: Breite [cm]	73	76	84	98	105	85
B: Länge [cm]	130	130	130	130	130	130
C: Höhe [cm]	120	126	120	120	126	120
Gewichte						
Grundgerät [kg]	171	171	171	171	171	171

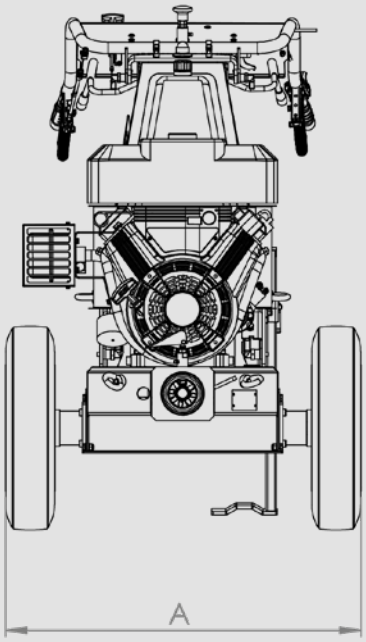

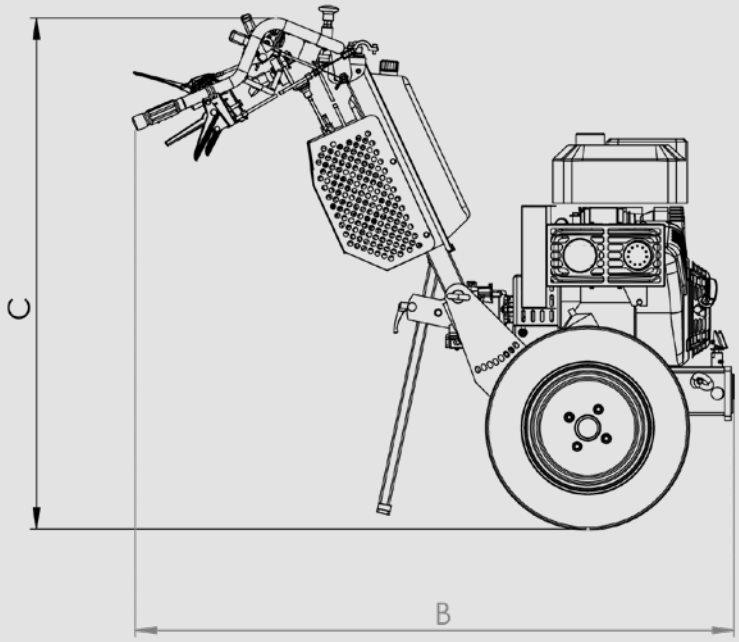

Artikelnummer	Beschreibung		Preis/€	Fracht inkl. Verp./ €
UBS-Hydro II 13 G 	**Grundgerät UBS Hydro II 13 G (ohne Räder)** • Öldruckschalter • Bremssenkventil • Bedienkonsole werkzeuglos höhenverstellbar, optimale Vibrationsdämpfung unter 2,5m/s^2 • Zapfwellenanschluss • Geräteschnellsteckanschluss • Totmannschaltung für Zapfwelle und Fahrantrieb • Abstellstütze zum Gerätewechsel • Betriebsstundenzähler • Zurrösen • Option: Ansaugschutz für Motorkühlung (verhindert Durchlass von grober Verschmutzung)		8.800,00	140,00
UBS-Hydro II 16 G-E E-Start	**Grundgerät UBS Hydro II 16 G-E (ohne Räder)** • Elektrostart Weitere Beschreibung siehe Art. UBS Hydro II 13 G		9.950,00	140,00
Technische Daten	**UBS-Hydro II 13 G**	**UBS-Hydro II 16 G-E**		
Motortyp	Honda Industrie-Benzinmotor GX 390	B&S 2 Zylinder Vanguard		
Motorleistung	8,7 kW (11,7 PS) Nettoleistung	11,8 kW (16 PS) Bruttoleistung		
Kraftstofftank	6,1 Liter	8,5 Liter		
Kraftstoffverbrauch (Benzin)	3,5 l/h bei 3.600 min $^{-1}$ Dauerleistung	6,0 l/h bei 3.600 min $^{-1}$ Dauerleistung		
E-Start	nein	ja		
Fahrantrieb/Antriebsart	hydrostatisch, 2 Radmotoren	hydrostatisch, 2 Radmotoren		
Fahrgeschwindigkeit Stufenlos einstellbar: Vorwärts Rückwärts	ja (variiert je nach Reifengröße) 0-6 km/h 0-6 km/h	ja (variiert je nach Reifengröße) 0-6 km/h 0-6 km/h		
Lenksystem Hydro-Pro Zero Turn	Option	Option		
Hangtauglichkeit	bis 20° (36 %)	bis 30° (58 %)		
Handholm: Höhenverstellung Stufenlos einstellbar Schwingungsgedämpft	 Werkzeuglos Werkzeuglos ja	 Werkzeuglos Werkzeuglos ja		
Nebenantrieb Antriebsstrang	Mechanisch Leichte Ausführung	Mechanisch Leichte Ausführung		
Hydrauliköltank	10,5 Liter	10,5 Liter		
Ölkühler	nein	nein		
Optionen/Zubehör				
Zero Turn	Lenksystem		390,00	Frachtfrei bei Mitlieferung
ASS-MK-B&S 14-16	Ansaugschutz für Motorkühlung		225,00	
SF-B&S-MP	Zyklon Luftfilter (nur für UBS Hydro II 16 G-E)		455,00	
MP-Komfort-Drive	Bedienschalter Comfort Drive (nur für Hydro II 16 G-E)		1.350,00 (verminderter Rabatt)	
MP-VSA-UBS-HYDRO	Mehrpreis für verschiebbare Achse am Geräteträger		850,00	
UBS-ASW	Arbeitsscheinwerfer		250,00	
HANDS-PRO	Handschutz		195,00	

Räder und Radoptionen Seite 82/83

Anbaugeräte

Kehrmaschinen
ab Seite 82

Winterdienst
ab Seite 90

Mähen
ab Seite 94

Wildkraut entfernen
ab Seite 110

Bodenbearbeitung
ab Seite 122

Laub beseitigen
ab Seite 126

7% TZ ab 05/2022

UBS-Line

Alpin II



Ölkühler



Abstellstütze
zum Gerätewechsel



Stark
dimensionierter
Antriebsstrang



verstärkte Radmotoren

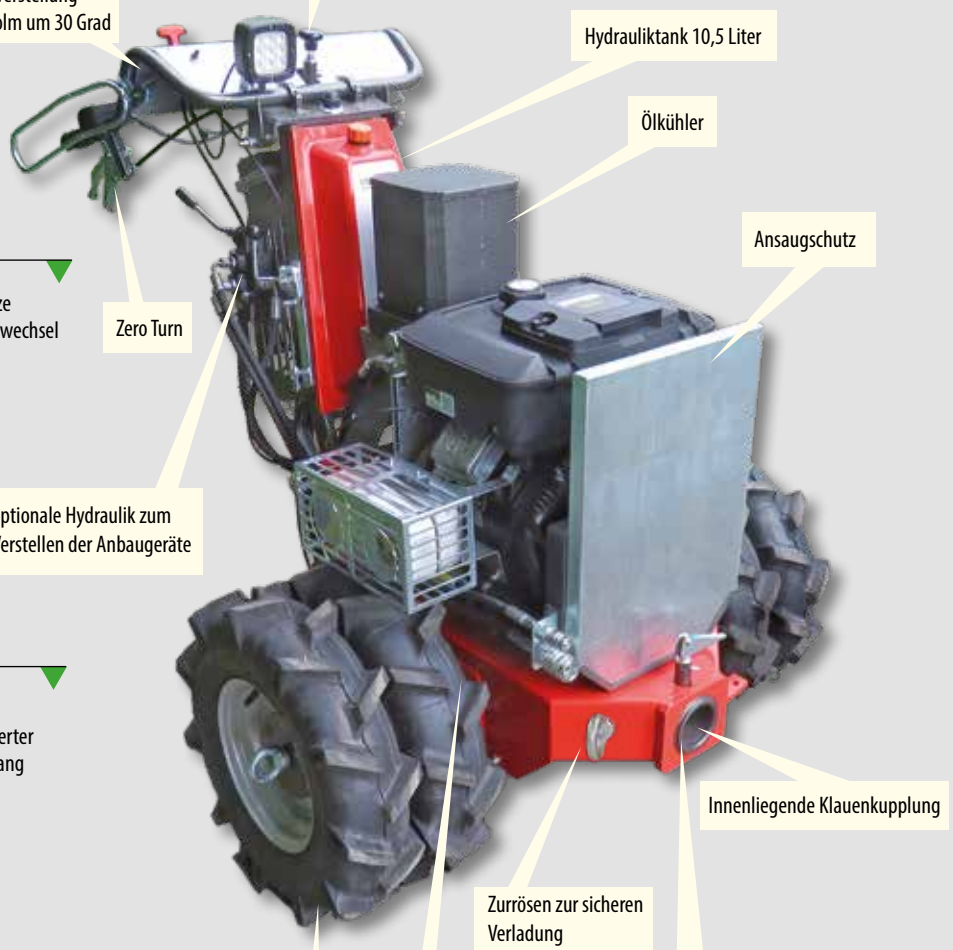

Bereifung, z. B. Ackerstolle
Zwillingsradsatz 5.00-10
Ackerstolle
Weitere Reifengrößen und Zubehör siehe technische Daten.

Der "Jumbo" für schwer zu bearbeitende Böden ist der Einachser UBS Alpin II. Ausgestattet mit zwei verstärkten, schweren, hydraulischen Radmotoren und einem stark dimensionierten Antriebsstrang bewältigt er mit entsprechend ausgelegten Anbaugeräten komplexe Mäh-, Flächen- und Bodenarbeiten oder größere Schneebeseitigungen mit einer Schneefräse mit Leichtigkeit. Bei einer Hangtauglichkeit von 100% bewältigt dieser Einachser auch die steilsten Lagen. Dies erreicht er auch durch eine spezielle Hochdruck-Hydraulikpumpe. Optional sind für Arbeiten am Hang auch Stachelwalzen erhältlich. Der Handholm kann hierbei auch in beide Richtungen um bis zu 30 Grad geschwenkt werden. Die zum Standardumfang gehörende Zero-Turn Lenkung ermöglicht dem Gerät, sich auf dem Punkt um 360 Grad zu drehen. Das Bedienpanel vereinigt alle wichtigen Funktionen auf einer Fläche. Noch übersichtlicher und bequemer übernimmt der (auch optional erhältliche) Handschalter Comfort Drive diese Funktionen. Ein Weiteres Merkmal für ergonomisches Handling ist die raffinierte Z-Flex Anordnung des Führungsholms. Über diese praktische Konstruktion lässt sich der Einachser für jeden Bediener persönlich anpassen. Diese beugt Haltungs- und Ermüdungserscheinungen vor und ist auch für den Transport sehr praktisch, weil sich der Einachser damit auf ein Minimum zusammenklappen lässt. Die Fahrgeschwindigkeit des Alpin II lässt sich Stufenlos von 0-7 km/h einstellen, der Nebenantrieb ist unabhängig davon zu- und abschaltbar. Der auch zum Standardumfang gehörende E-Start ist ein Weiterer positiver Aspekt. Serienmäßig sind auch der Betriebsstundenzähler, stabile Abstellstützen und ein Bremssenkventil, welches die gleichbleibende Geschwindigkeit auf abschüssigem Gelände reguliert. Verschiedene Reifenoptionen runden den Alpin II nach unten ab.

Übersichtliches Bedienpanel



optional auch mit Comfort Drive



Winkelverstellbarer Hand- und Führungsholm „Z-FLEX“

Verstellbar in 2 Ebenen

Untere Ebene:

> Einstellung Kompakt beim Verladen

Obere und untere Ebene:

> Einstellung nach Bedienergröße

> Anpassen an Höhe des Anbaugerätes
(Einachser bleibt so gesehen immer in der Horizontalen)

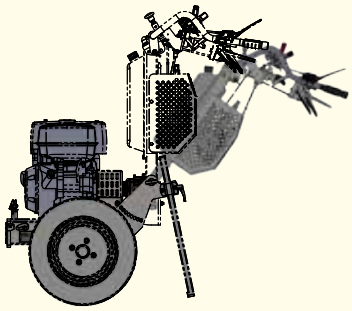

Höhen- und seitenverstellbarer Handholm

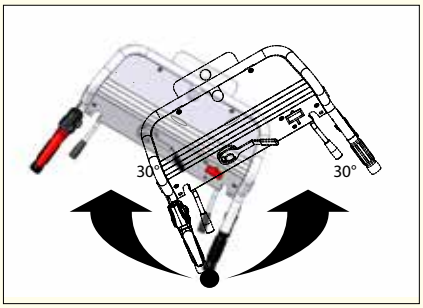

Lenkventil mit integriertem Bremssenkventil



Hochdruck- Axialkolbenpumpe



Zero-Turn-Lenkung



Bewältigt Steigungen bis zu 100% (45°)



Alpin II **Maße**	**Bereifung Ackerstolle 5.00-10**	**Bereifung Ackerstolle Zwillingsradsatz 5.00-10**	**Bereifung Ackerstolle 18 x 9,50-8**	**Bereifung Ackerstolle 21x11.00-8**
A: Breite ohne Kotflügel [cm]	84	112	100	102
B: Länge [cm]	148	148	148	148
C: Höhe [cm]	116	116	116	116
Gewichte				
Grundgerät [kg]	295	320	298	302

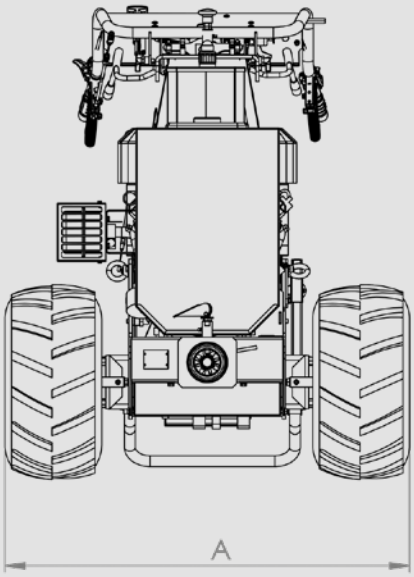

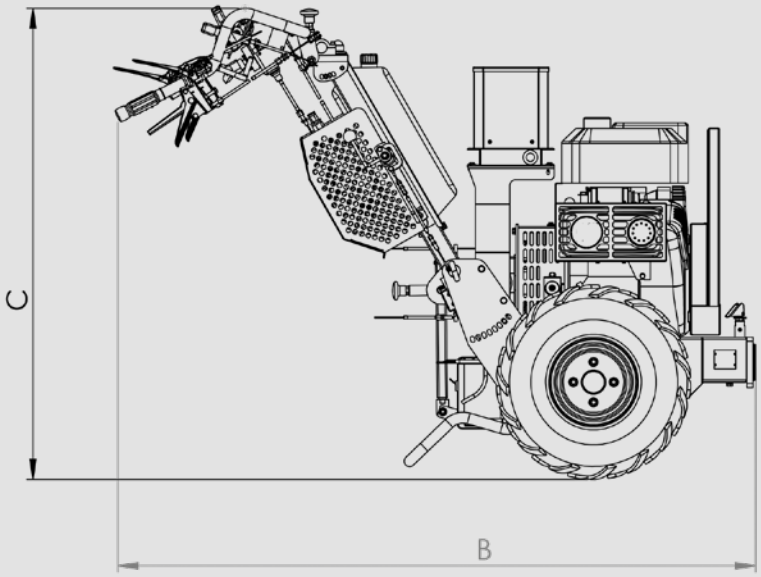

Artikelnummer	Beschreibung	Preis/€	Fracht inkl. Verp./ €
UBS-Alpin II 23 G-E **23 PS Benzinmotor** **(Bruttoleistung)** **E-Start** 	**Grundgerät UBS Alpin II 23 G-E (ohne Räder)** • 17,2 kW (23 PS) B & S Vanguard - 2 Zylinder-Benzinmotor • Mit Elektrostart • Mit Öldruckschalter • Höhen- und Winkelverstellbarer Bedienkonsole „Z-Flex“ • Bedienkonsole werkzeuglos verstellbar • Schwingungsgedämpfter Führungsholm • Bis 45° (100%) Hangtauglichkeit • Hochdruck Axialkolbenpumpe für mehr Drehmoment an den Radmotoren • Stufenlos verstellbarer hydraulischer Fahrantrieb • Vorwärts / rückwärts 0-6 km/h • Hydro-Pro Lenkung - Zero-Turn - • Bremssenkventil • Mit Ölkühler • Mechanische Feststellbremse • Mechanische Zapfwelle • Duplex Keilriemenstrang • Auswechselbarer Geräteschnellsteckanschluss • Totmannschaltung nach EN 12733:2019 • Abstellstütze zum Gerätewechsel • Betriebsstundenzähler • 4 x Zurrösen	14.800,00	180,00
Technische Daten	**UBS Alpin II 23**		
Motortyp	**B&S 2-Zylinder Vanguard Benzinmotor**		
Motorleistung	**16,9 kW (23 PS)**		
Kraftstofftank	**8,5 Liter**		
Kraftstoffverbrauch (Benzin)	**9,3 l/h bei 3.600 min $^{-1}$ Dauerleistung**		
E-Start	**ja**		
Fahrantrieb/Antriebsart	**Hydrostatisch, 2 schwere Radmotoren**		
Fahrgeschwindigkeit **Stufenlos einstellbar:** **vorwärts** **rückwärts**	 **ja** (variiert je nach Reifengröße) **0-6 km/h** **0-6 km/h**		
Lenksystem **Hydro-Pro Zero Turn**	**ja**		
Hangtauglichkeit	**bis 45° (100 %)**		
Feststellbremse	**ja**		
Handholm: **Höhenverstellung** **Stufenlos einstellbar** **Schwingungsgedämpft**	 **werkzeuglos** **werkzeuglos** **ja**		
Nebenantrieb: **Mechanisch** **Antriebsstrang**	 **ja** **schwere Ausführung**		
Hydrauliköltank	**10,5 Liter**		
Ölkühler	**ja**		
Optionen/Zubehör			
HANDS-PRO	**Handschutz**	**200,00**	**-**
MP-Komfort-Drive	**Bedienschalter Comfort Drive**	**1.350,00 (verminderter Rabatt)**	**-**
UBS-ASW	**Arbeitsscheinwerfer**	**250,00**	
UBS-ZH-AG	**Zusatzhydraulik für Anbaugeräte**	**1.400,00**	

Räder und Radoptionen Seite 82/83

Anbaugeräte

Kehrmaschinen
ab Seite 82

Winterdienst
ab Seite 90

Mähen
ab Seite 94

Wildkraut entfernen
ab Seite 110

Bodenbearbeitung
ab Seite 122

7% TZ ab 05/2022

Räder und Radoptionen Seite 56

Räder und Zubehör

UBS-Line

		Art.-Nr.	UBS Hydro	UBS Hydro II	UBS Alpin II	Preis/€	Frachtkosten/€
	4.00 - 8 Blockprofil	RD 400 x 8 BL	✓	✓		195,00	Frachtfrei in Verbindung mit Einachserbestellung
	4.00 - 8 Ackerstollen	RD 400 x 8 AS	✓	✓		255,00	
	Zwillingsradsatz 4.00 - 8 Ackerstollen	ZWRD 400 x 8	✓	✓		1.190,00	
	4.00 - 10 Ackerstollen	RD 400 x 10 AS	✓	✓		625,00	
	Zwillingsradsatz 4.00 - 10 Ackerstollen	ZWRD 400 x 10 AS		✓	✓	1.350,00	
	5.00 - 10 Ackerstollen	RD 500 x 10 AS		✓	✓	625,00	
	Zwillingsradsatz 5.00 - 10 Ackerstollen	ZWRD 500 x 10 AS		✓	✓	1.350,00	
	16 x 6.50 - 8 Blockprofil	RD 16 x 650 BL	✓	✓		630,00	
	16 x 6.50 - 8 Ackerstollen	RD 16 x 650 AS	✓	✓		630,00	
	18 x 9.50 - 8 Ackerstollen	RD 18 x 950 AS			✓	875,00	

7% TZ ab 05/2022

UBS-Line

		Art.-Nr.	UBS Hydro	UBS Hydro II	UBS Alpin II	Preis/€	Frachtkosten/€
	21 x 11.00 - 8 Ackerstollen	RD 21 x 1100 AS			✓	980,00	Frachtfrei in Verbindung mit Einachserbestellung
	Gitterräder 4.00 - 8	GITRD 400 x 8	✓	✓		700,00	
	Schneeketten für 4.00 - 8	SCHNK 400 x 8	✓	✓		195,00	
	Schneeketten 16 x 6.50 - 8	SCHNK 16 x 650	✓	✓		195,00	
	Gitterräder 18 x 9.50 - 8	GITRD 18 x 950			✓	700,00	
	Gitterräder 21 x 11.00 - 8	GITRD 21 x 1100			✓	700,00	
	Stachelwalze für18 x 9.50 - 8 21 x 11.00 - 8 (nur Master/Alpin)	SATZ-STAWA			✓	Auf Anfrage	
	Satz Verbreiterung für Stachelwalze (nur Master/Alpin)	SATZ-STAWA-VB			✓	Auf Anfrage	

7% TZ ab 05/2022










UBS-Line Anbaugeräte





Kehrmaschinen
und Zubehör

ab Seite 82





Winterdienst-geräte
und Zubehör

ab Seite 90





Mähgeräte
und Zu4ehör

ab Seite 94





Wildkraut-entferner
und Zubehör

ab Seite 110





Boden-bearbeitung
- Umkehrfräsen
- Kreiseleggen

ab Seite 122





Laubbeseitigung

ab Seite 126

UBS-Line Kehrmaschinen

Arbeitsbreiten

90/100/125/130 cm

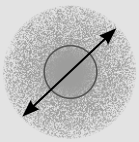

Kehrwalzendurchmesser
32/37/45 cm

Kehrwalzen Ausführungen
Kombikehrwalze (1), Polywelldraht-Kehrwalze (2), Schmutzkehrwalze (3), Schneekehrwalze (4)



Weitere Walzentypen für verschiedene Anwendungen möglich



Klauenkupplung
für kraftschlüssige Verbindung



Stabile Laufräder 135x40 mm



Stufenlose Höhenverstellung der Kehrwalze



Schmaler Seitenantrieb



Klauenkupplung
Kraftschlüssige Verbindung mit dem Einachser

Schwenkvorrichtung

Hochwertige Pulverbeschichtung

Verschiedene Walzentypen für die jeweils richtige Anwendung

Wartungsfreie Lagerung der Kehrwalze

Kehrmaschinen für Einachser gibt es in verschiedenen Versionen und Ausführungen und sind auf die Einachser von Kersten abgestimmt. Alle Einachser-Kehrmaschinen für die UBS-Line Serie sind mechanisch angetrieben, durch diese kraftschlüssige Verbindung ist die Kraftübertragung sehr effizient. Die Kehrmaschinen sind in der Höhe millimetergenau justierbar, dadurch hat die Kehrwalze zu jedem Zeitpunkt optimale Bodenberührung, was zu einem gleichmäßigen Kehrergebnis führt und einem vorzeitigen Verschleiß vorbeugt. Die Befestigung der Kehrmaschine erfolgt über einen stabilen Schnellwechselanschluss, der je nach Einachsertyp unterschiedlich dimensioniert ist. Durch ein im Dorn befindliches Langloch kann die Kehrmaschine horizontale Bodenunebenheiten aufnehmen. Dies gewährleistet eine immer gleichbleibende Auflagefläche. Mittels einer mechanische Schwenkeinrichtung ist es möglich, die Kehrmaschinen in verschiedenen Stufen links und rechts zu schwenken. Alle Kehrmaschinen sind mit einer hochwertigen Pulverbeschichtung lackiert. Praktisches Zubehör rundet die Kehrmaschinen ab: Vom Schmutzsammelbehälter über Gummispritzlappen und Abstellstützen bis hin zu einem Seitenbesen. Die Kehrmaschinen sind werksseitig mit einer Kombikehrwalze bestückt, mit der über 90% aller Anwendungen abgedeckt werden können. Jedoch sind für Spezialeinsätze, zum Beispiel ausschließlich zum Schneekehren, auch andere Kehrwalzen verfügbar.

FACTS

Einsatz Kehrwalzentypen

- Kombikehrwalze (Standard werksseitig)
  Für über 90% aller Anwendungen
- Polywelldrahtkehrwalze
  Für hohen festsitzenden Schmutzanteil, z, B. Moos o. ä.
- Schmutzkehrwalze
  Durch höheren Borstenanteil für größere Verschmutzung geeignet
- Schneekehrwalze
  Durch eine spezielle Borstenanordnung mit größerem Zwischenraum wird der Schnee optimal abtransportiert

Praktisches Zubehör

- Schmutzsammelbehälter
  Das Kehrgut wird in einem Arbeitsgang eingesammelt
- Gummispritzlappen
  Zur Reduktion von umherfliegenden Schmutzpartikeln
- Seitenbesen
  Zum Erfassen von Schmutz auch in Seitenbereichen, z. B. Bordsteinrinnen etc.
- Abstellstützen
  für längere Lagerung, um die Kehrwalze nicht zu beschädigen





EFKM Ø 32 cm/EFKM Ø 37 cm

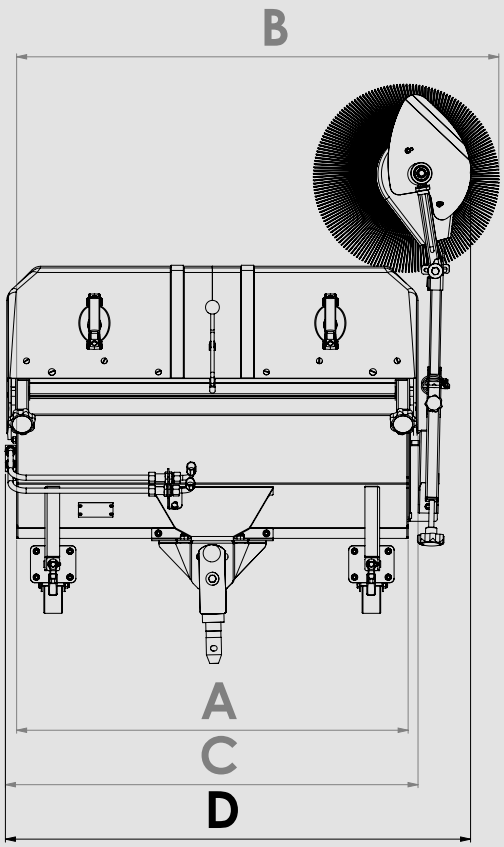

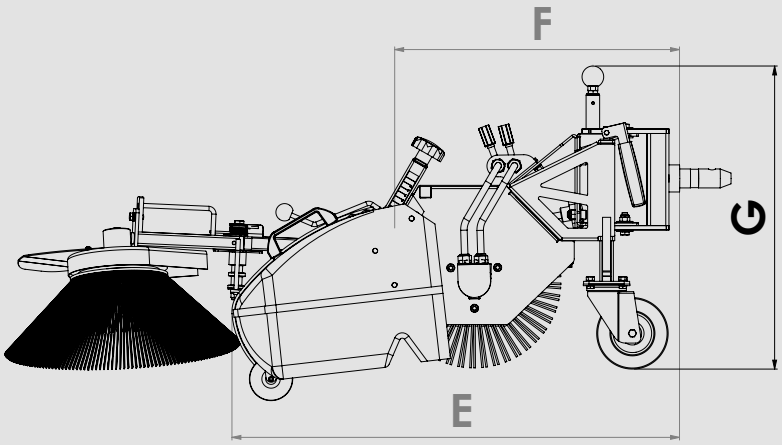

EFKM Ø 45 cm

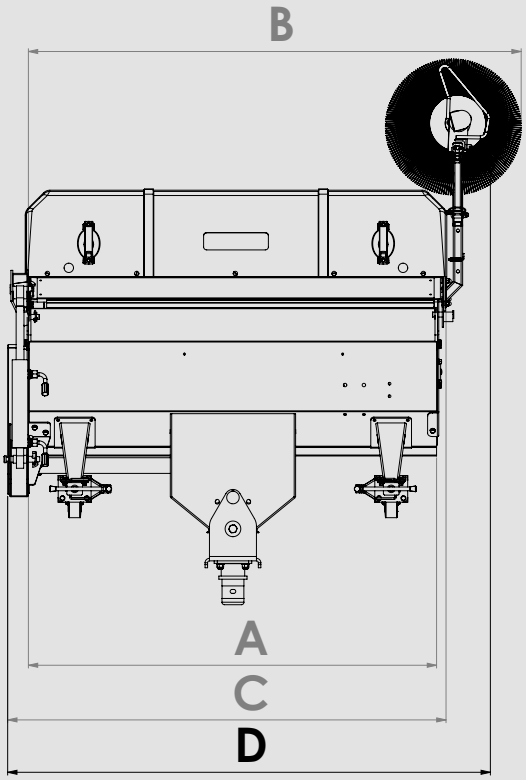

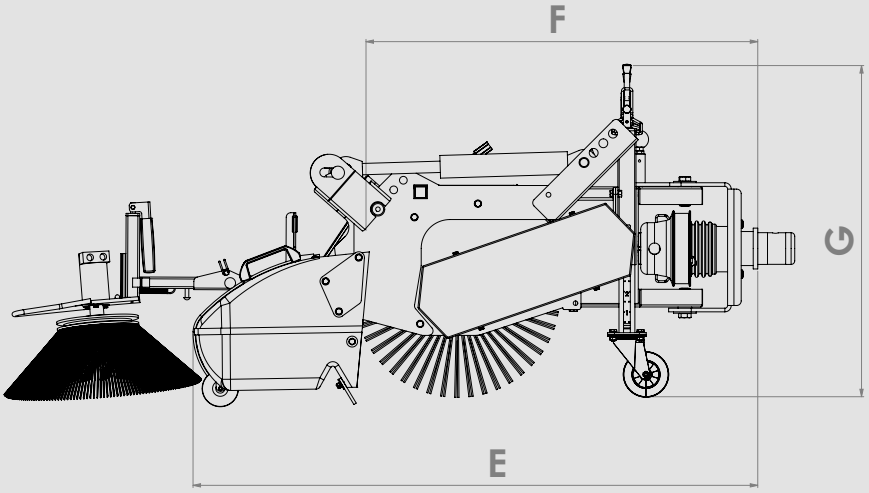

Kehrmaschinen

Maße	EFKM 09032	EFKM 10037	EFKM 12537	EFKM 13045
A: Arbeitsbreite gerade; ohne Seitenbesen [cm]	90	100	125	130
B: Arbeitsbreite gerade; mit Seitenbesen [cm]	114	122	147	157
Arbeitsbreite schräg [cm]	80	89	110	120
C: Durchfahrtsbreite gerade; ohne Seitenbesen [cm]	96	108	133	140
D: Durchfahrtsbreite gerade; mit Seitenbesen [cm]	108	120	145	154
E: Länge; inkl. SSB; ohne Anbaurahmen [cm]	83	94	94	125
F: Länge; ohne SSB; ohne Anbaurahmen [cm]	53	63	63	86
G: Höhe; ohne Anbaurahmen [cm]	56	54	54	73
Bürstendurchmesser [cm]	32	37	37	45
Schwenkwinkel [Grad]	30	30	30	26
Gewichte				
Grundgerät [kg]	50	52	56	101
Sammelbehälter [kg]	14	15	17	-
Seitenbesen [kg]	10	10	10	-
Volumen				
Sammelbehälter [ltr]	69	60	92	120


UBS
Hydro
KERSTEN


KERSTEN

Artikelnummer	Beschreibung	Preis/€	Fracht inkl. Verp./ €	UBS Hydro	UBS Hydro II	UBS Alpin II
EFKM 10037 M-U 70 **Kehrwalzen-durchmesser 37 cm** 	**Frontkehrmaschine 100 cm Arbeitsbreite mechanisch angetrieben** • Inkl. Kombikehrwalze • Mechanisch links und rechts schwenkbar • Pendelnd aufgehängt • Schnellwechselachse • 2 höhenverstellbare Laufräder 135 x 40 mm	**2.050,00** Mehrpreis Poly-welldraht ... **70,00**	Frachtfrei in Verbindung mit Einachserbestellung / Einzelbezug 80,00 €	✓	✓	
EFKM 12537 M-U 70 **Kehrwalzen-durchmesser 37 cm**	**Frontkehrmaschine 125 cm Arbeitsbreite** Weitere Beschreibung Art.: EFKM 10037 M-U 70	**2.200,00** Mehrpreis Poly-welldraht ... **70,00**		✓	✓	
EFKM 13045 M-U 70 **Kehrwalzen-durchmesser 45 cm**	**Frontkehrmaschine 130 cm Arbeitsbreite** Weitere Beschreibung Art.: EFKM 10037 M-U 70	**2.847,00** Mehrpreis Poly-welldraht ... **140,00**				✓
EFKM 09032 MH-U 70 **Kehrwalzen-durchmesser 32 cm, Hydraulikpaket**	**Frontkehrmaschine 90 cm Arbeitsbreite** • Inkl. Hydraulikanlage bestehend aus Pumpe, Tank und Regelventil • Inkl. Kombikehrwalze • Drehzahl Stufenlos einstellbar • Mechanisch links und rechts schwenkbar • Pendelnd aufgehängt • 2 höhenverstellbare Laufräder 135 x 40 mm	**2.495,00** Mehrpreis Poly-welldraht ... **70,00**		✓	✓	
EFKM 10037 MH-U 70 **Kehrwalzen-durchmesser 37 cm, Hydraulikpaket**	**Frontkehrmaschine 100 cm Arbeitsbreite** Weitere Beschreibung Art.: EFKM 09032 MH-U 70	**3.050,00** Mehrpreis Poly-welldraht ... **70,00**		✓	✓	

7% TZ ab 05/2022

Zubehör Kehrmaschinen

Beschreibung	Passend für Kehrmaschine	EFKM 09032 MH	EFKM 10037 M
Gummispritzlappen • Inkl. Anbauteile • Steckbar angebaut 	Art.-Nr.	GUSPL 090	GUSPL 100
	Preis/€	170,00	180,00
	Frachtkosten		
Schmutzsammelbehälter • Aus PE-Kunststoff • 2 PUR-Lenkrollen zur exakten Bodenanpassung • Höhenverstellbare Aufnahmen • 2 Handgriffe • Gummidichtlippe oben • Einhebelverschluss 	Art.-Nr.	SSB 090 K	SSB 100 K
	Preis/€	495,00	625,00
	Frachtkosten		
Abstellstützen für EFKM **Kehrwalzendurchmesser 32 cm/37 cm/45 cm** • Mit Laufrollen • Zum leichteren An- und Abbau • Zur Lagerung 	Art.-Nr.	AST 3237 LR	AST 3237 LR
	Preis/€	170,00	170,00
	Frachtkosten		
Anbau-Seitenbesen - 40 cm Besendurchmesser **mechanisch angetrieben über Besenwelle** • Höhen- und winkelverstellbar • Anfahrsicherung • Besen klappt zur Seite 	Art.-Nr.	ASM 403237	ASM 403237
	Preis/€	525,00	525,00
	Frachtkosten		
Anbau-Seitenbesen - 40 cm Besendurchmesser **Hydraulisch angetrieben** **Weitere Beschreibung siehe unter Art.: ASM 403237** 	Art.-Nr.	ASH 403237	-
	Preis/€	935,00	-
	Frachtkosten		

7% TZ ab 05/2022

EFKM 10037 MH	EFKM 12537 M	EFKM 13045 M
GUSPL 100	GUSPL 125	GUSPL 130
180,00	205,00	215,00
Frachtfrei in Verbindung mit Einachserbestellung / Einzelbezug 80,00 €		
SSB 100 K	SSB 125 K	-
625,00	665,00	-
Frachtfrei in Verbindung mit Einachserbestellung / Einzelbezug 80,00 €		
AST 3237 LR	AST 3237 LR	AST 45 LR
170,00	170,00	185,00
Frachtfrei in Verbindung mit Einachserbestellung / Einzelbezug 80,00 €		
ASM 403237	ASM 403237	ASM 4045 KM
525,00	525,00	725,00
Frachtfrei in Verbindung mit Einachserbestellung / Einzelbezug 80,00 €		
ASH 403237	-	-
935,00	-	-
Frachtfrei in Verbindung mit Einachserbestellung / Einzelbezug 80,00 €		

7% TZ ab 05/2022

UBS-Line
Winterdienst



Schneeschild wird auf verstellbaren Kufen geführt



Anbauflansch mit Langloch zur besseren Bodenanpassung



Federklappendes Schneeschild



Verstellbare ROBALON Schürfleiste

Schneeschild





Schleuderstreuer



Rührfinger zur Verteilung des Streuguts



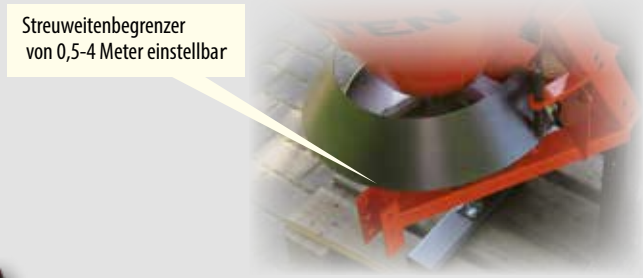

Klumpengitter/Ablage für Zusatzstreugut





Mengenregler Streugut



Schneefräse

Abdeckplane gegen Feuchtigkeit



Schneeschilder

Maße	SCHN 100 FK-MS-KU 70	SCHN 115 FK-MS-KU 70	SCHN 125 FK-MS-KU 70
A: Arbeitsbreite/ Durchfahrtsbreite gerade [cm]	100	115	125
B: Schildhöhe [cm]	45	45	45
C: Länge ab Koppelpunkt [cm] (variiert je Anbaurahmen)	43	43	43
D: Arbeitsbreite schräg [cm]	87	100	110
E: Durchfahrtsbreite schräg [cm]	94	107	115
F: Schwenkwinkel [Grad]	30	30	30
Gewichte			
Grundgerät [kg]	46	49	51

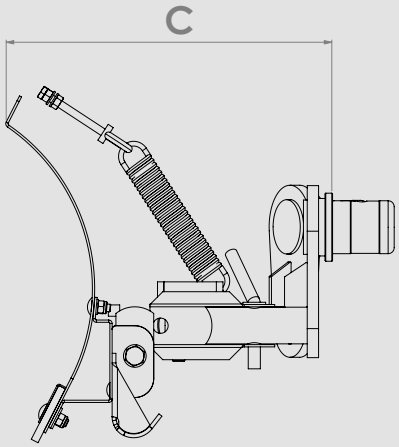

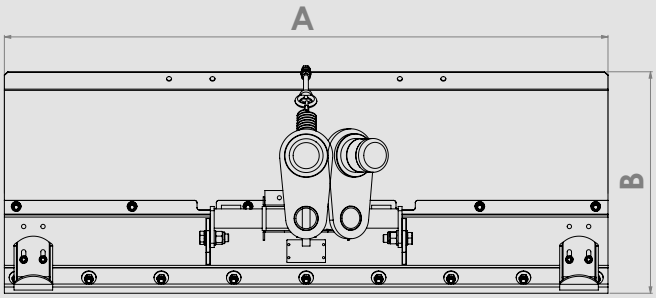

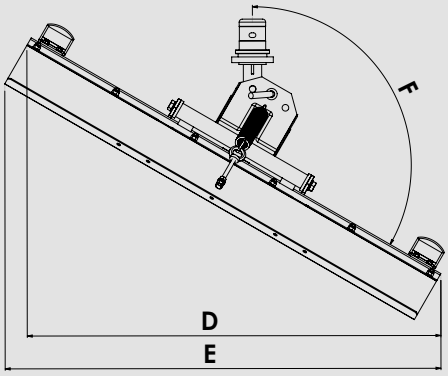

Schleuderstreuer

Maße	SLDST 70
A: Breite [cm]	75
B: Länge [cm]	65
C: Höhe [cm]	74
Gewichte	
Grundgerät [kg]	56

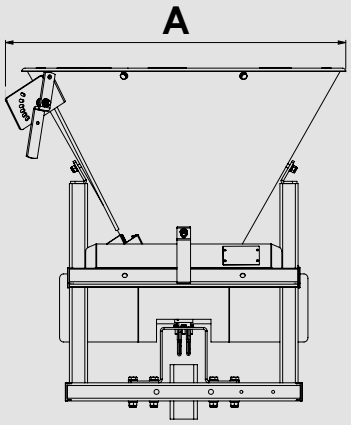

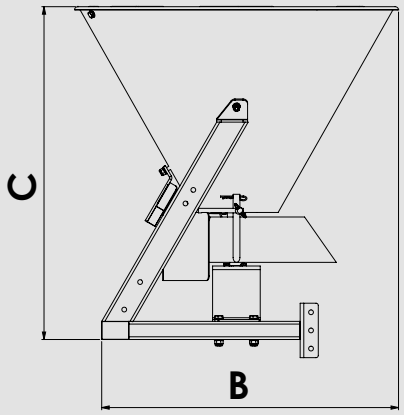

Schneefräse

Maße	SCHNFR 060 M-U 70	SCHNFR 080 M-U 70
A: Arbeitsbreite [cm]	60	80
B: Gesamtbreite [cm]	62	82
C: Höhe [cm]	123	123
D: Arbeitshöhe [cm]	71	71
E: ... Länge [cm]	74	74
F: Fräsrad [cm]	39	39
Gewichte		
Grundgerät [kg]	46	49

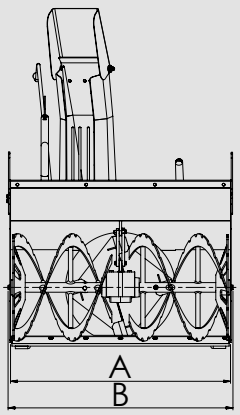

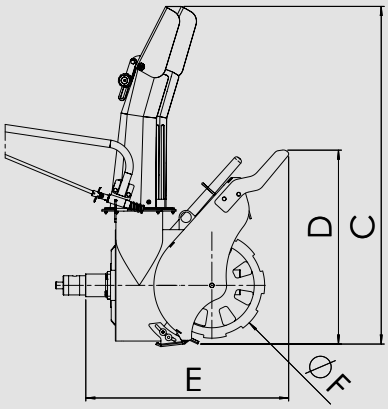

Artikelnummer	Beschreibung	Preis/€	Fracht inkl. Verp./ €	UBS Hydro	UBS Hydro II	UBS Alpin
SCHN 100 FK-MS-KU 70 	**Schneeschild 100 cm Arbeitsbreite** • Federklappend • Mechanisch rechts und links schwenkbar • Schildhöhe 45 cm • ROBALON-Schürfleiste • Höhenverstellbare Schleifkufen • Belastungsgewicht	785,00	Frachtfrei in Verbindung mit Einachserbestellung / Einzelbezug 80,00 €	✓	✓	
SCHN 115 FK-MS-KU 70	**Schneeschild 115 cm Arbeitsbreite** **Weitere Beschreibung siehe Art. SCHN 100 FK-MS-KU 70**	825,00		✓	✓	
SCHN 125 FK-MS-KU 70	**Schneeschild 125 cm Arbeitsbreite** **Weitere Beschreibung siehe Art. SCHN 100 FK-MS-KU 70**	855,00		✓	✓	
SLDST 70 M-U 70 	**Schleuderstreuer 70 ltr. Trichterinhalt zum Ausstreuen von Salz, Sand, Splitt** • Mechanisch angetrieben • Streumengenregulierung • Langer Rührstab • Streubreiten von 0,5 - 4,0 m einstellbar • 2 Lenkrollen **Nur für UBS ohne hydraulischen Nebenantrieb**	2.245,00	80,00	✓	✓	
ADP-SLDST	**Abdeckplane für Streuer**	125,00	-	✓	✓	
SCHNFR 060 M-U 70 	**Schneefräse 60 cm Arbeitsbreite** • 2-stufig • Auswurfkanal mittels Handkurbel 180° drehbar • Wurfgebläse • Einstellbare Gleitkufen • Schneespritzschutz für den Antriebsmotor • Ab UBS Hydro	2.700,00	140,00	✓	✓	✓
SCHNFR 080 M-U 70	**Schneefräse 80 cm Arbeitsbreite** **Weitere Beschreibung siehe Art. SCHNFR 060 M-U 70**	3.150,00	140,00	✓	✓	✓

7% TZ ab 05/2022

ZAUGG Schneefräsen in verschiedenen Ausführungen auf Anfrage lieferbar

UBS-Line

Horizontal Schlegelmähwerk



Schnellwechselvorrichtung der Schlegelwelle



Gleitkufen



Arretierung der Laufräder (bei Arbeiten an Hanglagen)



Messerbremse erfüllt EN 12733:2 2019





Grobschnittschlegel



Feinschnittschlegel

UBS-Line

Vertikalschlegelmähwerk

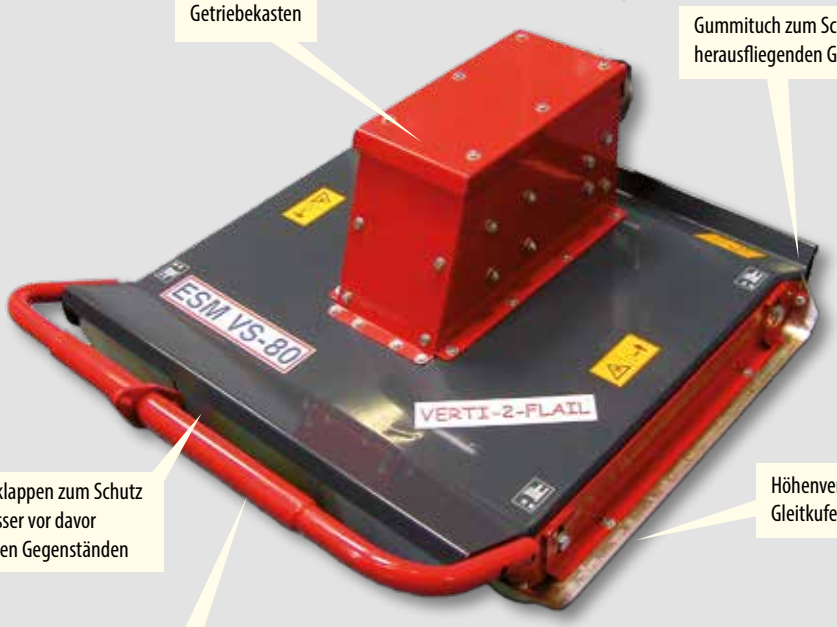

Getriebekasten

Gummituch zum Schutz vor herausfliegenden Gegenständen

Pendelklappen zum Schutz der Messer vor davor liegenden Gegenständen

Höhenverstellbare Gleitkufen

Schutzbügel

Pendelnd aufgehängte Mähmesser

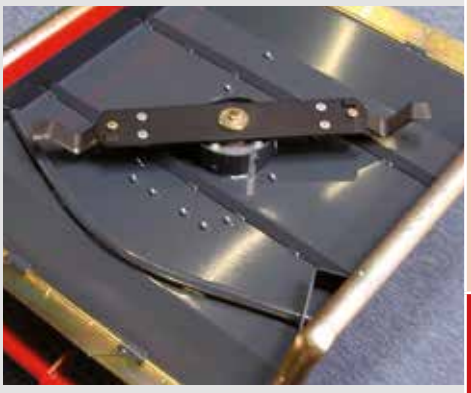

Höhenverstellbarer Laufteller (Option)

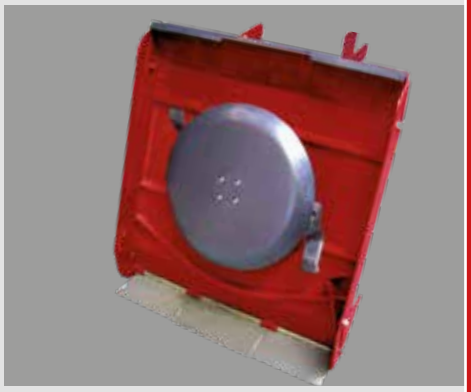

Horizontalschlegelmähwerk

Maße	SCHLM 065 M-U 70	SCHLM 090 M-U 70	SCHLM 100 M-U 70	SCHLM 120 M-U 70
A: Arbeitsbreite [cm]	65	90	100	120
B: Breite [cm]	97	119	128	146
C: Länge [cm]	103	103	103	103
D: Höhe [cm]	46	46	46	46
Gewichte				
Grundgerät [kg]	125	137	142	152

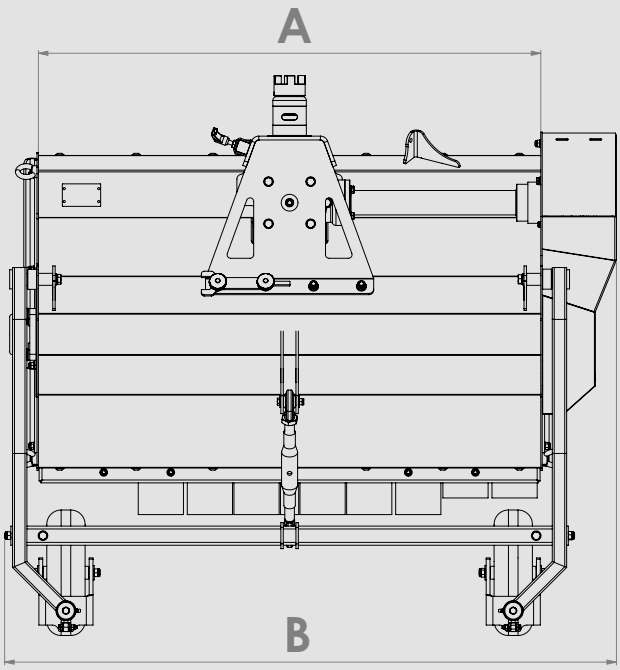

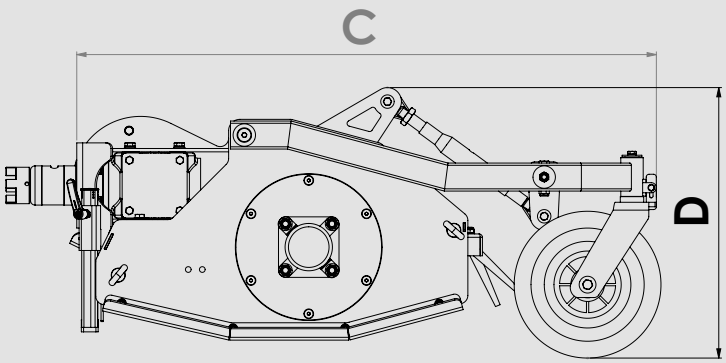

Vertikalschlegelmähwerk

Maße	ESM 080 M-U 70
A: Länge [cm]	105
B: Höhe [cm]	38
Breite [cm]	88
Arbeitsbreite [cm]	80
Gewichte	
Grundgerät [kg]	88

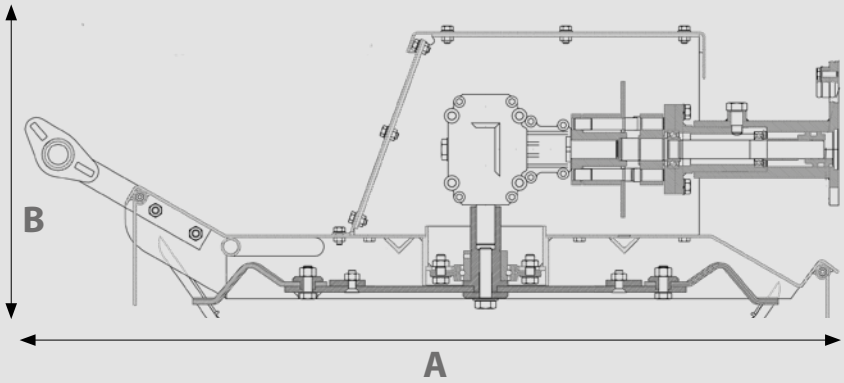

Artikelnummer	Beschreibung	Preis/€	Fracht inkl. Verp./ €	UBS Hydro	UBS Hydro II	UBS Alpin II
Horizontal-Schlegelmähwerke 65-120 cm Arbeitsbreite						
SCHLM 065 M-U 70 	**Schlegelmähwerk 65 cm (ohne Messer)** • Stufenlose Schnitthöheneinstellung • Radhalter mit Hohlkammerlaufräder 260x85 mm • Arretierung der Laufräder (für Mäharbeiten am Hang) • Messerbremse • Messernachlaufzeit < 7 sec. (nach 12733:2019) • Vorne Pendelklappen aus Kunststoff (Wurfkörperschutz)/hinten Gummileiste • Schnellwechselöffnung für erleichterten Ein-/ Ausbau der Schlegelwelle • Gleitkufen als Gehäuseschutz • 2 Zurrösen • Ohne Schnittwerkzeuge	3.610,00	Frachtfrei in Verbindung mit Einachserbestellung / Einzelbezug 80,00 €		✓	
SCHLM 090 M-U 70	**Schlegelmähwerk 90 cm (ohne Messer)** • Ohne Schnittwerkzeuge Weitere Beschreibung Art.: SCHLM 065 M-U 70	4.335,00			✓	
SCHLM 100 II M-U 70	**Schlegelmähwerk 100 cm (ohne Messer)** • Ohne Schnittwerkzeuge Weitere Beschreibung Art.: SCHLM 065 M-U 70	4.515,00			✓	✓
SCHLM 120 II M-U 70	**Schlegelmähwerk 120 cm (ohne Messer)** • Ohne Schnittwerkzeuge Weitere Beschreibung Art.: SCHLM 100 M-U 70	4.910,00				✓
Vertikalschlegelmähvorsatz						
ESM 080 M-U 70 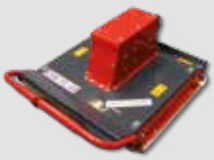	**Vertikalschlegelmähvorsatz 80 cm Arbeitsbreite** • Laufkufen links und rechts • Arbeitshöhe 40 - 80 mm • Pendelnd aufgehängte Messer • Zerkleinert auch Reb- oder Baumschnitt bis zu 50 mm • Messerbremse	3.185,00	140,00		✓	
LAUFT-ESM 80 	**Laufteller, 2-fach in der Höhe einstellbar (OPTION)**	345,00	-		✓	

7% TZ ab 05/2022

Zubehör Schlegelmäher

Beschreibung / Passend für Schlegelmäher		SCHLM 065 M-U 70 65 cm Arbeitsbreite	SCHLM 090 M-U 70 90 cm Arbeitsbreite	SCHLM 100 M-U 70 100 cm Arbeitsbreite	SCHLM 120 M-U 70 120 cm Arbeitsbreite
Laufrolle hinten 	Art.-Nr.	LFRH 065	LFRH 090	LFRH 100	LFRH 120
	Preis/€	295,00	370,00	405,00	490,00
	Frachtkosten	Frachtfrei in Verbindung mit Einachserbestellung			
Grobschnittschlegelsatz 	Art.-Nr.	GROBSCHLE-SATZ 065	GROBSCHLE-SATZ 090	GROBSCHLE-SATZ 100	GROBSCHLE-SATZ 120
	Preis/€	185,00	255,00	325,00	375,00
	Frachtkosten	Frachtfrei in Verbindung mit Einachserbestellung			
Feinschnittschlegelsatz 	Art.-Nr.	FEINSCHLE-SATZ 065	FEINSCHLE-SATZ 090	FEINSCHLE-SATZ 100	FEINSCHLE-SATZ 120
	Preis/€	115,00	160,00	190,00	215,00
	Frachtkosten	Frachtfrei in Verbindung mit Einachserbestellung			

7% TZ
ab 05/2022


KERSTEN


KERSTEN

UBS-Line
Doppelmesser-Mähbalken



Höhenverstellbare Gleitkufen



Patentierte **bidux** Klingentechnik



Untersetzungsgetriebe für besondere Laufruhe





Gleitkufe (Option)



Zusatzgewicht (Option)

UBS-Line
Portalmähwerk



FACTS

ESM Doppelmesser-Mähbalken/Portalmähbalken

- Stabile Konstruktion: Für den professionellen Einsatz. Einzigartiges Doppelmesser-Konzept.
- Starke Mähleistung: Hohe Mähgeschwindigkeit und große Schnittbreiten.
- Hohe Standzeiten: Patentierte ESM Carbodux® Mähklingen.
- Geringe Wartung: Nachstellen der unteren Führungen nicht notwendig.
- Schlanke Bauweise: Für Sondereinsätze bestens geeignet.
- Komfortables Handling: Erschütterungsfreie Arbeitsweise – kein Verstopfen.
- Umweltfreundlich: Geringer Energiebedarf - Schonung der Kleinlebewesen.
- Perfekter und schneller Wiederaufwuchs.
- Besser Mähen: Sauberes Futter für gesundes Vieh.
- Alles Mähen: Das Profi-Mähsystem für alle Anwendungsbereiche im Rahmen der Futterwerbung, Sondererntetechnik sowie für mannigfaltige Weitere Sonderaufgaben.

Doppelmesser-Mähbalken

Maße	DOME 125 M-U 70	DOME 140 M-U 70	DOME 170 M-U 70	DOME 120 M-U 70 ES
A: Arbeitsbreite [cm]	125	140	170	120
B: Breite [cm]	128	143	173	152
C: Länge [cm]	78	78	78	51
D: Höhe [cm]	47	47	47	30
Gewichte				
Grundgerät [kg]	95	102	109	95

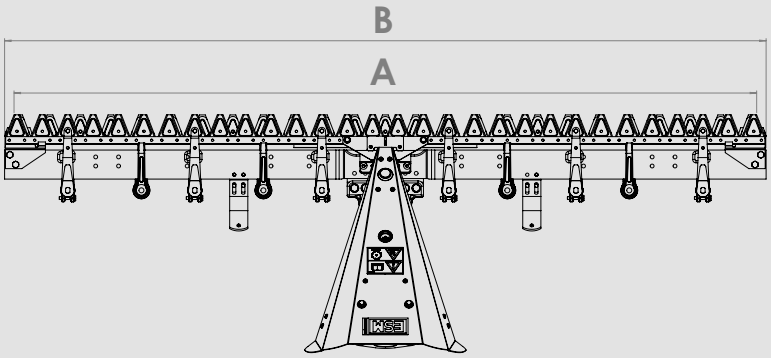

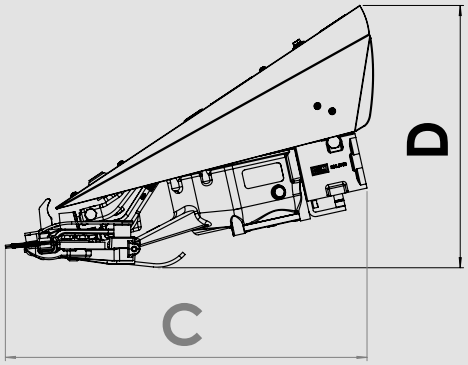

Portalmähwerk

Maße	PMW 140 M-U 70	PMW 200 M-U 70
A: Arbeitsbreite [cm]	140	200
B: Breite [cm]	158	218
C: Länge [cm]	105	105
D: Höhe [cm]	59	59
Gewichte		
Grundgerät [kg]	89	101

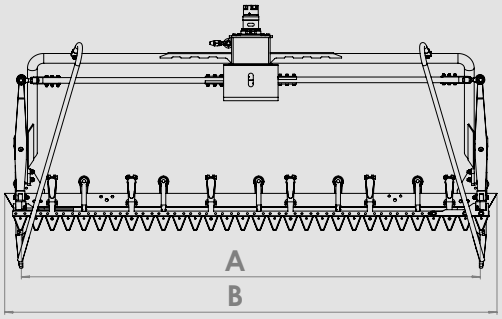

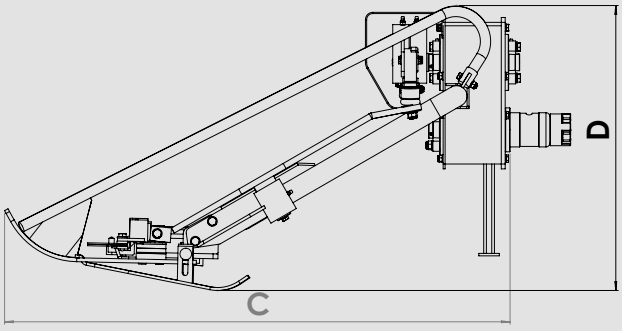

Artikelnummer	Beschreibung	Preis/€	Fracht inkl. Verp./ €	UBS Hydro	UBS Hydro II	UBS Alpin
Doppelmessermähbalken (für UBS ohne hydraulischen Nebenantrieb)						
DOME 125 M-U 70 	**Doppelmessermähbalken** **125 cm Arbeitsbreite** mechanisch angetrieben • ESM Bidux-Doppelmesserbalken • Ölbadmittelantrieb • Untersetzungsgetriebe • 2 verstellbare Gleitsohlen	4.350,00	180,00		✓	
DOME 140 M-U 70	**Doppelmessermähbalken** **140 cm Arbeitsbreite** Weitere Beschreibung Art.: DOME 125 M-U 70	4.510,00	180,00		✓	
DOME 170 M-U 70	**Doppelmessermähbalken 170 cm** Weitere Beschreibung Art.: DOME 125 M-U 70	4.955,00	180,00		✓	✓
DOME 120 M-U 70 ES	**Einseitiger Messerbalken 120 cm** • Mechanisch angetrieben • ESM Bidux-Doppelmesserbalken • Ölbadmittelantrieb • Untersetzungsgetriebe • 2 verstellbare Gleitsohlen	5.155,00	180,00		✓	
Portalmähbalken (für UBS ohne hydraulischen Nebenantrieb)						
PMW 140 M-U 70 	**Portalmähwerk 140 cm Arbeitsbreite** • ESM Bidux-Doppelmessermähbalken	4.550,00	180,00		✓	
PMW 200 M-U 70	**Portalmähwerk 200 cm Arbeitsbreite** • ESM Bidux-Doppelmessermähbalken	5.050,00	180,00		✓	

7% TZ
ab 05/2022

UBS-Line
Kreiselmähwerk
Anbaubandrechen
Ballenpresse

Kreiselmähwerk



Anbaubandrechen

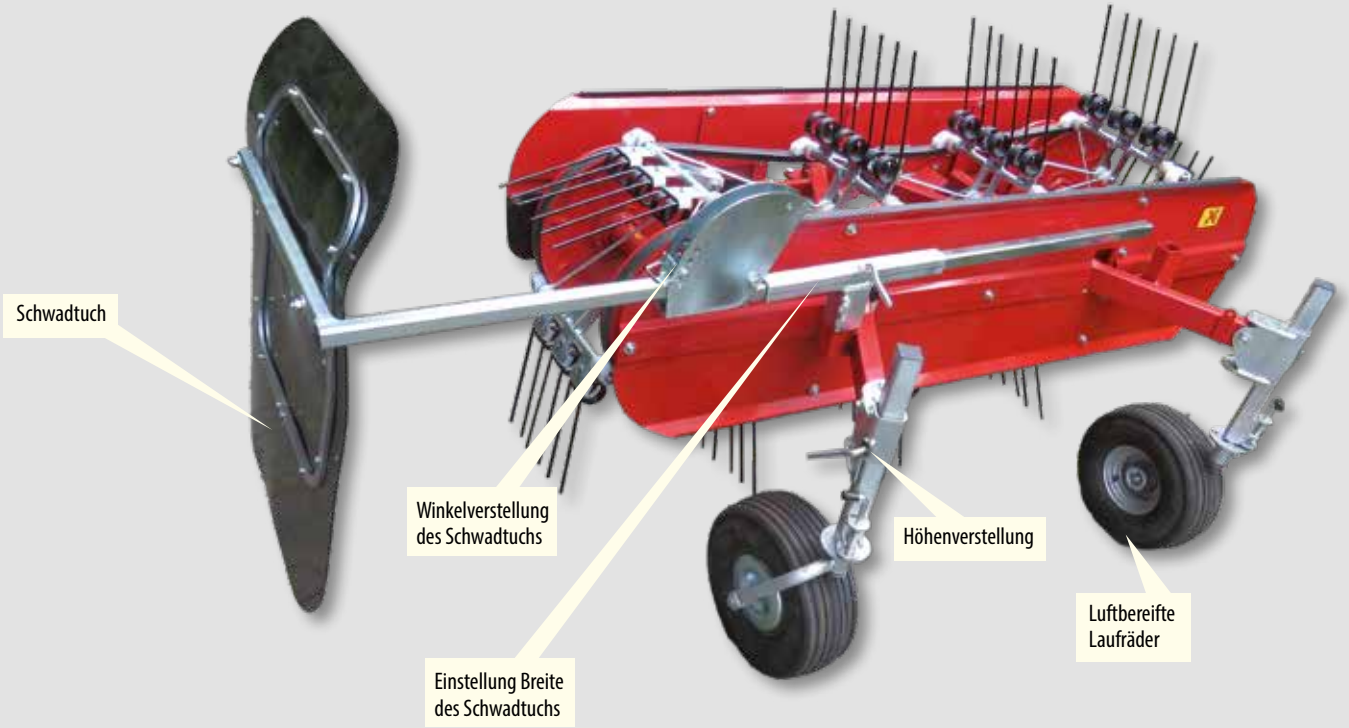

Ballenpresse







Kreiselmähwerk

Maße	KRM 082	KRM 102	KRM 115
Länge [cm]	97	102	106
Breite [cm]	123	144	158
Höhe [cm]	43	43	43
Arbeitsbreite [cm]	82	102	115
Gewichte			
Grundgerät [kg]	85	98	110

Bandrechen

Maße	BR 165
Länge [cm]	130
Breite [cm]	185
Höhe [cm]	110
Arbeitsbreite [cm]	165
Gewichte	
Grundgerät [kg]	174

Ballenpresse

Maße	BP 550
Länge [cm]	135
Breite [cm]	107
Höhe [cm]	99
Arbeitsbreite [cm]	70
Gewichte	
Grundgerät [kg]	256

Artikelnummer	Beschreibung	Preis/€	Fracht inkl. Verp./ €	UBS Hydro	UBS Hydro II	UBS Alpin
Kreiselmähwerke						
KRM 082 M-U 70 	**Kreiselmähwerk (Trommelmähwerk) 82 cm Arbeitsbreite** • Mit 2 Mähtellern • Zum Schneiden von Langgras	2.810,00	140,00		✓ Ab Hydo 16	
KRM 102 M-U 70	**Kreiselmähwerk (Trommelmähwerk) 102 cm Arbeitsbreite** • Mit 2 Mähtellern • Zum Schneiden von Langgras	3.185,00	140,00		✓ Ab Hydo 16	✓
KRM 115 M-U 70	**Kreiselmähwerk (Trommelmähwerk) 115 cm Arbeitsbreite** • Mit 2 Mähtellern • Zum Schneiden von Langgras	3.525,00	140,00			✓
Anbaubandrechen 140 cm Arbeitsbreite						
BR 165 M-U 70 	**Anbau-Bandrechen 160 cm Arbeitsbreite** • 2 höhenverstellbare, lenkbare Laufräder • Zum Zetten, Wenden und Schwaden	3.235,00	180,00		✓	✓
Ballenpresse						
BP 550 	**Ballenpresse MP 550** Zum Aufrollen und Pressen von Laub und Gras	13.580,00	180,00		✓ Ab Hydro 16	✓

7% TZ ab 05/2022

Wildkrautbeseitigung

Mechanische Wildkrautbürsten
Mechanische Wildkrautentferner WE und WKM
Thermische Wildkautentferner (System HOAF)



web Video

Gerät im Einsatz



web Video

Gerät im Einsatz

Wildkraut entfernen



Was Sie über Wildkrautentfernung wissen sollten

Aus Umweltschutzgründen ist das Bearbeiten von Wildkraut mit Chemie oder Salz gesetzlich seit einiger Zeit untersagt und deshalb tabu. Kommunen und private Grundbesitzer suchen daher händeringend nach umweltgerechten Alternativen. Es gibt zwar mittlerweile eine Menge verschiedener Methoden, zum Beispiel Heißwasser oder Dampf. Diese sind leider wenig effektiv, aufwendig und meistens auch teuer. Wir setzen auf zwei zielführendere Alternativen.

Mechanische Wildkrautbeseitigung auf befestigten Wegen oder Plätzen

Durch viele Jahre Erfahrung mit Wildkrautentfernung setzen wir auf ausgereifte, wirksame Techniken. Zum einen auf die mechanische Wildkrautbeseitigung. Bereit steht eine Wildkrautbürste mit horizontal rotierendem Teller. Mit einem Durchmesser von 40 cm oder 60 cm ist diese Bürste auf unterschiedlichste Untergründe vorbereitet, vorrangig auf gepflasterten Straßen oder Wegen. Bestückt wahlweise mit oberflächenschonenden Drahtbüscheln und/ oder aggressiven Drahtzöpfen ist nicht nur ein sauberes Ergebnis sofort sichtbar, sondern diese Methode sorgt außerdem für schnelles Arbeiten.



Mechanische Wildkrautbeseitigung auf unbefestigten Wegen oder wassergebundenen Decken

Auf unbefestigten Wegen, zum Beispiel auf wassergebundenen Decken und Hofflächen mit Schotter oder Kies eignet sich der mit vertikal arbeitenden Werkzeugen ausgestattete Wildkrautentferner. Bei einer Arbeitsbreite von 90 bis 110 cm wird nicht nur das Wildkraut, sondern auch gleich der Großteil des Wurzelwerks radikal entfernt. Ein rasches Nachwachsen ist dadurch nahezu ausgeschlossen. Als Trägermaschinen für alle mechanischen Wildkrautentferner dienen die aus eigener Produktion kommenden Einachser oder Schlepper aller gängigen Fabrikate.



Thermisch mit Infrarothitze

Die zweite besonders effektive Möglichkeit ist die Behandlung des Wildkrauts mit Hitze. Das Prinzip ist einfach: In Verbindung von Heißluft und Infrarotwärme werden die Eiweißstrukturen des Wildkrauts so zerstört, dass die Pflanze abstirbt. Wichtig ist auch, darauf zu achten, dass die Behandlung so früh wie möglich geschieht. Denn wenn die Wildkrautpflanzen eine bestimmte Höhe (ca. 10 cm) erreicht haben, ist eine effektive thermische Behandlung nicht mehr möglich. Als Faustregel zur Behandlung gilt es in der Wachstumsperiode im März zu beginnen, wenn die Pflanzen noch sehr klein sind. Die Arbeitsweise ist simpel: Der Wildkrautentferner wird je nach Bewuchs langsam mit ca. 1,5 bis 2,5 km/h über die befallenen Flächen gefahren. Geeignet sind Pflasterflächen, Kies-, Splitt- oder Sandwege mit regelmäßigem Verkehr, z. B. Vorplätze in Städten und Gemeinden, Gehwege in Wohngebieten und auch Park- und Friedhofsanlagen. Das erste Ergebnis sieht man schon direkt nach der Behandlung: Die Pflanze ist verwelkt. Nach 1-2 Tagen verfärbt sich die Pflanze gelb und nach etwa einer Woche kann man die abgestorbenen Pflanzenreste vom Belag abfegen. Die Behandlung sollte ab der Wachstumsperiode im Frühjahr bis hin zum Herbst etwa alle 3 bis 4 Wochen wiederholt werden, um rasches Nachwachsen zu vermeiden. Für die thermische Wildkrautbeseitigung stehen verschiedene Aggregate zur Verfügung. Je nach Verwendung und Flächenleistung als handgeführtes Gerät in Arbeitsbreiten von 8 cm bis 75 cm, als Anbaugerät für Einachser oder Kommunalmaschinen in Arbeitsbreiten von 45 bis 125 cm. Der Gasverbrauch beträgt zum Beispiel beim thermHit 45 (45 cm Arbeitsbreite) ca.1,4 bis 2,8 kg/Stunde und beim thermHit 75 (75 cm Arbeitsbreite) ca. 6 kg/Stunde. Im Gegensatz zu anderen Herstellern deckt Kersten die ganze Bandbreite von 8 cm bis 110 cm Arbeitsbreite ab, sowohl mechanisch als auch thermisch. Der Vorteil besteht darin, dass der Anwender für jeden Anwendungsfall das richtige Gerät aus einer Hand bekommt.



UBS-Line
Wildkrautentfernung

Wildkrautbürste

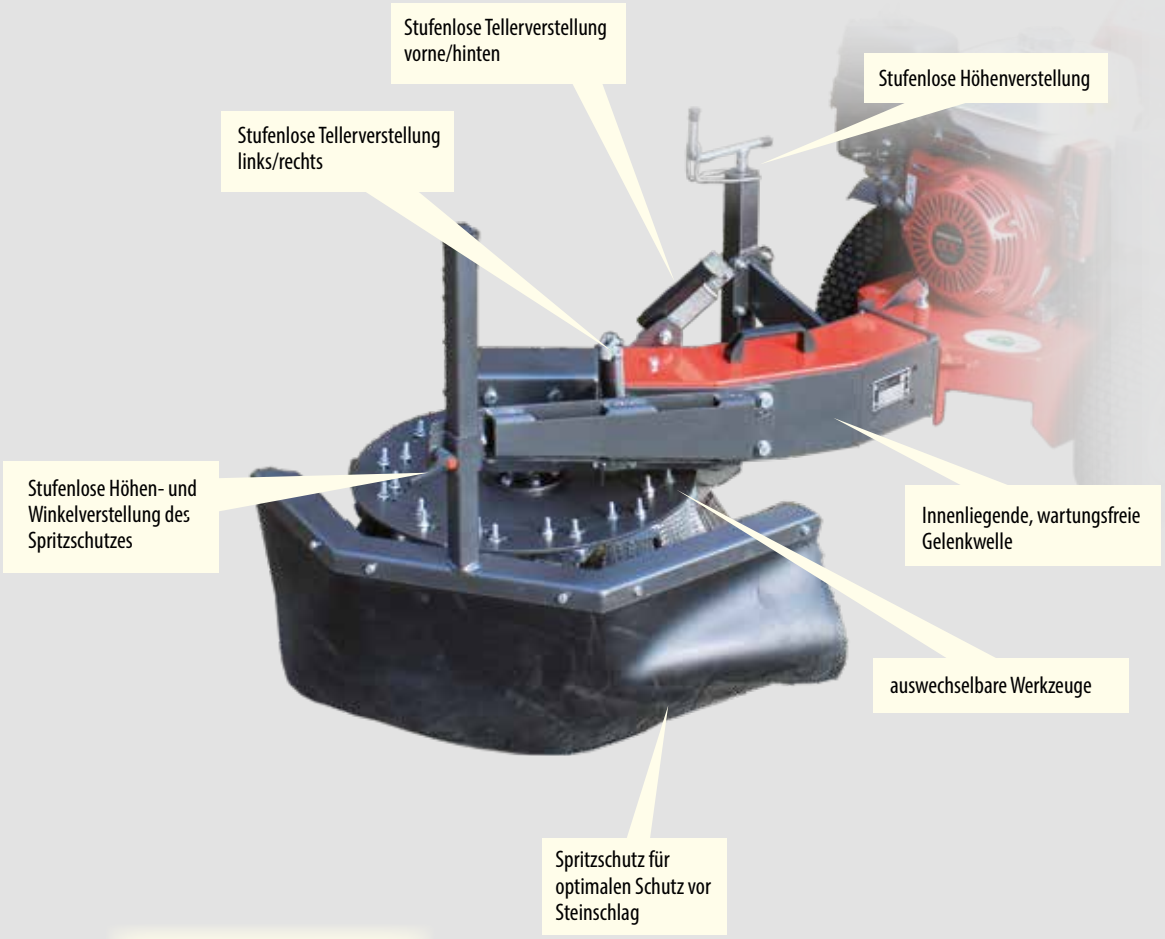

Verschiedene Werkzeuge

Zöpfe



Drahtbürsten



Wildkrautentferner



Verschiedene Werkzeuge

Winkelmesser Hartmetallmeißel Zopf



Wildkrautmesser



Wildkrautbürste

Maße	WKB 60 M-U70
A: Arbeitslänge [cm]	103
B: Bürstendurchmesser [cm]	60
C: Breite [cm]	68
D: Höhe [cm]	72
Gewichte	
Grundgerät ohne Belastungsgewicht [kg]	68
Option Belastungsgewicht [kg]	13

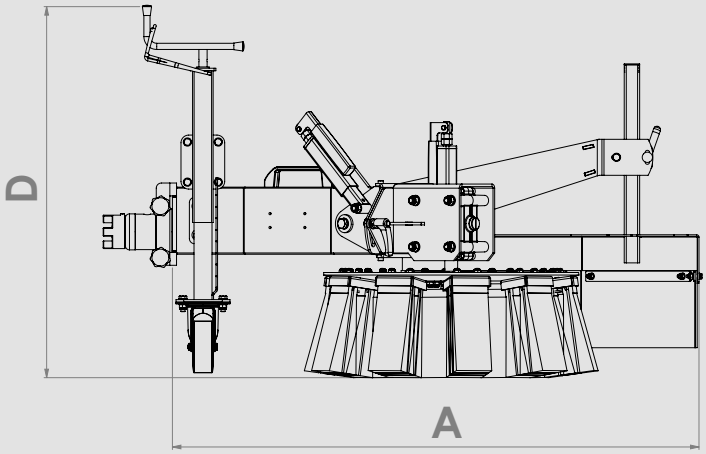

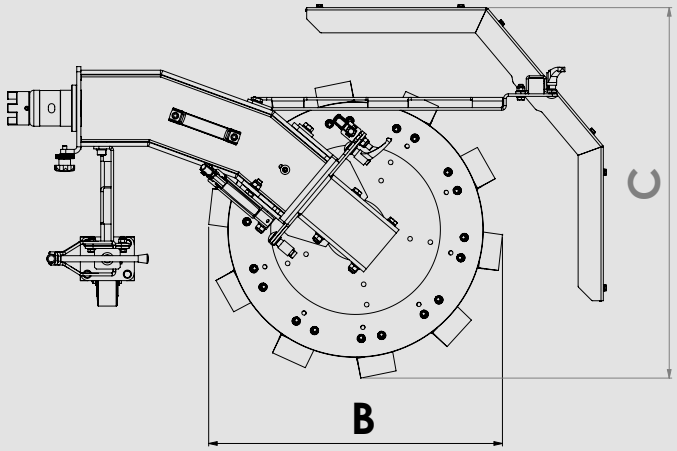

Artikelnummer	Beschreibung	Preis/€	Fracht inkl. Verp./ €	UBS Hydro	UBS Hydro II	UBS Alpin
Mechanische Wildkrautentferner						
WKB 60 M-U 70 	**Wildkrautbürstenvorsatz** **60 cm Bürstentellerdurchmesser** • Mechanisch angetrieben • Ohne Werkzeuge • Verstellbar in 2 Ebenen • Höhenverstellbarer Spritzschutz • Höhenverstellbares Stützrad	1.950,00	Frachtfrei in Verbindung mit Einachserbestellung /Einzelbezug 140,00 €	✓	✓	✓
Zubehör für Wildkrautbürste						
BUES-SATZ-WKB 60	**Büschelbesatz aus Flach- und Welldraht**	315,00	Frachtfrei in Verbindung mit WKB / Einzelbezug 40,00 €	✓	✓	✓
ZOPF-SATZ-WKB 60	**Drahtseilzopfbesatz**	275,00		✓	✓	✓
BLGW-WKB 60	**Belastungsgewicht für Wildkrautbürste**	215,00		✓	✓	✓

7% TZ
ab 05/2022

Wildkrautentferner

Maße	WE 090 M-U 70
A: Arbeitsbreite [cm]	90
B: Breite [cm]	99
C: Länge [cm]	203
D: Höhe [cm]	89
Gewichte	
Grundgerät [kg]	152

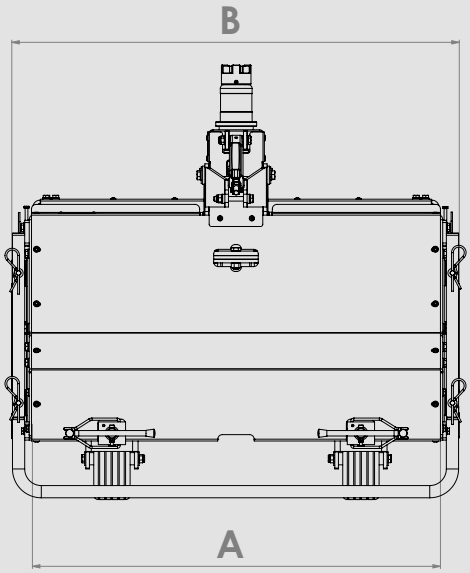

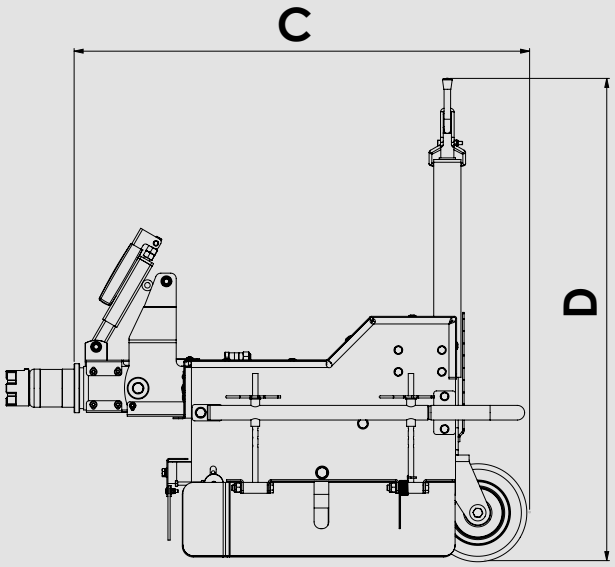

Artikelnummer	Beschreibung	Preis/€	Fracht inkl. Verp./ €	UBS Hydro	UBS Hydro II	UBS Alpin
Mechanische Wildkrautentferner						
WE 090 M-U 70 	**Wildkrautentferner 90 cm Arbeitsbreite** • Ohne Werkzeuge • Arbeitstiefen stufenlos über 2 Laufräder einstellbar • Schwingungsarm durch gegenläufige Werkzeuge • Höhenverstellbare Seitenschutzbleche • Seitenschutzblech federklappend • Stufenlose Winkelverstellung	4.700,00	Frachtfrei in Verbindung mit Einachserbestellung / Einzelbezug 140,00 €		✓	✓
Zubehör für Wildkrautentferner WE 90 M-U 70						
WM-SATZ 090 	**Winkelmessersatz** • Zur Wildkrautbeseitigung auf wassergebundenen Flächen	335,00	-		✓	✓
BUES-SATZ 090 	**Büschelsatz aus Flach- und Welldraht** • Zur Wildkrautbeseitigung auf Pflasterflächen	390,00	-		✓	✓
MEISSEL-SATZ 090 	**Meißelsatz mit Hartmetalleinsatz als Werkzeuge** • Zur Wildkrautbeseitigung auf schotterartigen, wassergebundenen Flächen	680,00	-		✓	✓
GIWA-WE 090	**Gitterwalze** • Wird zwischen WE und Grundgerät montiert	915,00	-		✓	✓
RABLGW-WE 090	**Aufnahmerahmen für Zusatzgewichte** • Zur Aufnahme von bis zu 2 Gewichten • Empfehlenswert bei besonders hartem Untergrund	225,00	-		✓	✓
BLGW-WE	**Belastungsgewicht** • ca. 32 kg Gewicht • 2 Handgriffe	225,00	-		✓	✓

7% TZ ab 05/2022

Wildkrautmesser

Maße	WKM 70
A: Arbeitsbreite [cm]	70
B: Länge [cm]	79
C: Gesamtbreite [cm]	74
D: Höhe [cm]	79
Gewichte	
Grundgerät [kg]	84

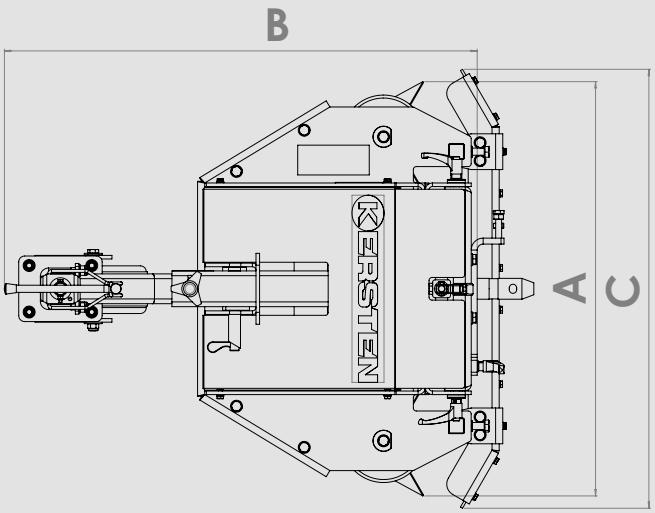

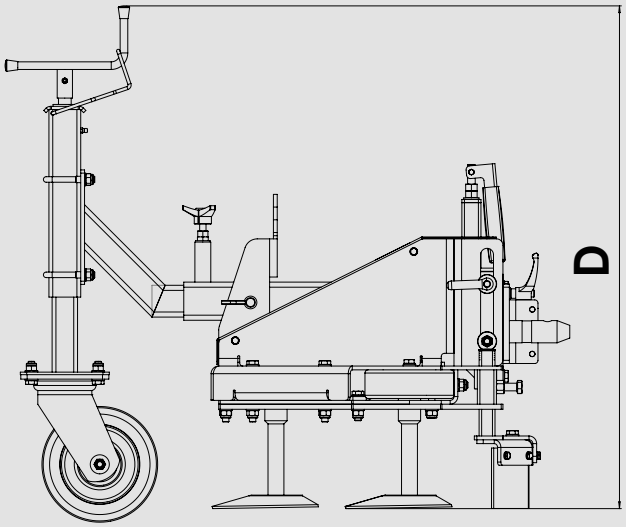

Artikelnummer	Beschreibung	Preis/€	Fracht inkl. Verp./ €	UBS Hydro	UBS Hydro II	UBS Alpin
Mechanische Wildkrautentferner						
WKM 70 ABF 	**Wildkrautmesser** **70 cm Arbeitsbreite** 5 Dreieckmesser, auswechselbar • Verstellbar in 2 Ebenen • Eingebautes Stützrad • Höhenverstellbarer Spritzschutz	3.150,00	Frachtfrei in Verbindung mit Einachserbestellung / Einzelbezug 80,00 €	✓	✓	
ABF-WKM-KU 70	Anbauflansch passend zur UBS Serie	345,00		✓	✓	
Option für Wildkrautmesser						
NETZ-WKM 70	Schleppnetz zum Egalisieren	460,00		✓	✓	

7% TZ
ab 05/2022

UBS-Line

Thermische Wildkrautentferner



Düsenleiste
mit 8 Düsen



Übersichtliche
Schaltbox



Deflektorplatte
zur kontrollierten
Luftströmung für
randnahes Arbeiten



Für empfindliche Pflasterflächen oder Kies-, Splitt- oder Sandwegen ist der thermHit eine Weitere umweltschonende Alternative der Wildkrautbeseitigung, die auf Basis von thermischer Technologie dem Wildkraut zu Leibe rückt. Das Prinzip ist einfach: In Verbindung von Heißluft und Infrarotwärme werden die Eiweißstrukturen des Wildkrauts so zerstört, dass die Pflanze abstirbt und nicht mehr nachwächst. Der thermische Wildkrautbrenner wird langsam mit ca. 1-2 km/h über die befallenen Flächen geschoben. Das Arbeiten mit dem thermHit ist absolut ungefährlich, weil die technischen Sicherheitsvorrichtungen eine risikolose Handhabung ermöglichen. Die Arbeitsbreite von 100 cm ermöglicht ein zügiges Arbeiten auch für große Flächen. Über die am Einachser montierte, übersichtliche Schaltbox wird der thermHit über eine elektronische Zündung mit automatischer Zündüberwachung eingeschaltet und auch wieder ausgeschaltet. Optional kann der thermHit auch mit einer Deflektorplatte ausgestattet werden. Diese erlaubt auch randnahes Arbeiten, der heiße Luftstrom wird zur abgewandten Seite abgeführt. Das Gehäuse ist aus rostfreiem Edelstahl und extrem hitzebeständig. der thermHit wird zusätzlich mit zwei Laufrädern geführt und darüber ist auch das Befestigungsgehäuse für die Gasflasche montiert. Verwendet werden können handelsübliche Propangasflaschen oder alternativ spezielle Gasflaschen mit LPG-Gas (Zubehör).

Schaltbox-Funktionen

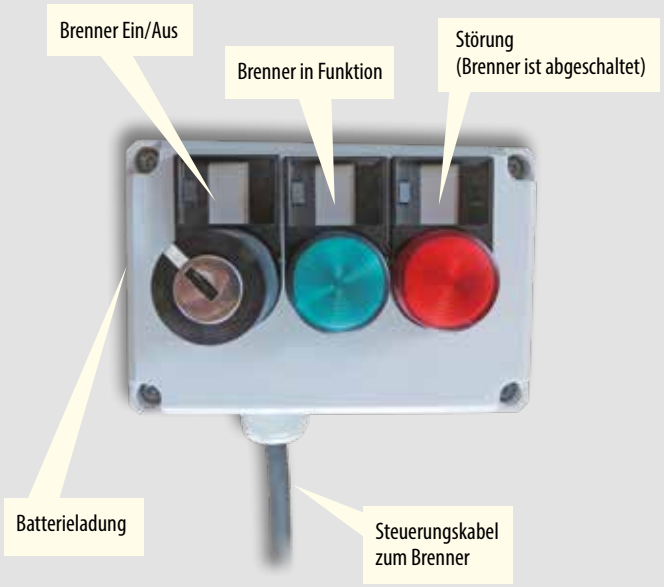





FACTS

- Universell: Für alle Bereiche, in denen es auf schonende Wildkrautentfernung ankommt
- Umweltfreundlich, schnell und sauber
- Mit optionaler Deflektorplatte: Die linke Seite ist komplett abgeschirmt, somit ist randnahes Arbeiten an Beeten u. ä. möglich. Über die rechte Seite wird ca. 5- 8 cm Heißluft auf die Seite geführt, praktisch für unzugängliche Bereiche, z. B. Bordsteine usw.

thermHIT

Maße	TWB 100 K	TWB 100 KD
A: Arbeitsbreite [cm]	100	100
B: Länge [cm]	78	94
C: Gesamtbreite [cm]	102	102
D: Höhe Laufrad [cm]	26	26
Gewichte		
Grundgerät [kg]	50	54

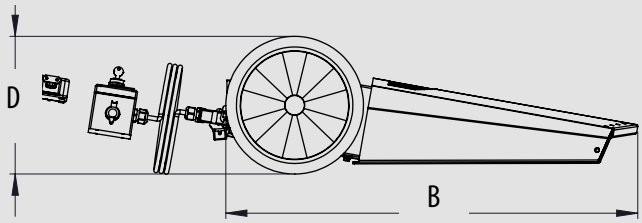

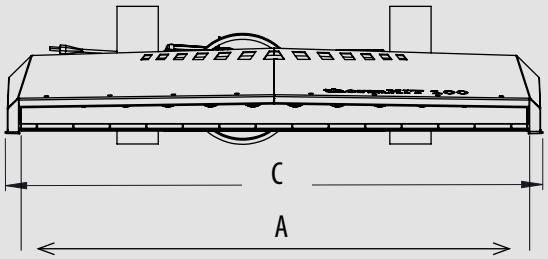

WeedAir

Maße	TWB-WA 75 ABR
A: Höhe Fahrgestell [cm]	83
B: Länge Fahrgestell [cm]	128
C: Gesamtbreite [cm]	84
Gewichte	
Grundgerät [kg]	135

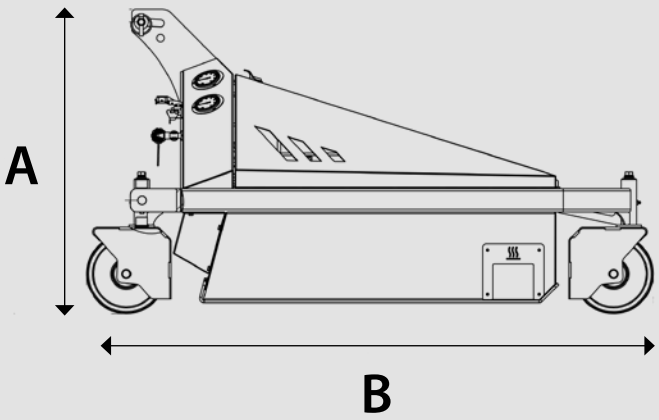

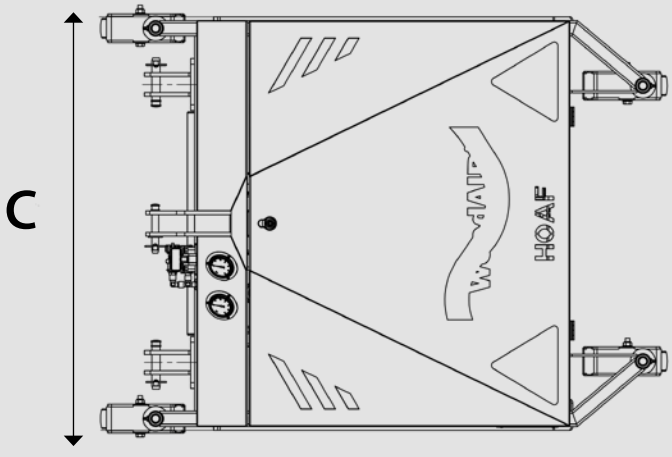

Artikelnummer	Beschreibung	Preis/€	Fracht inkl. Verp./ €	UBS Hydro	UBS Hydro II	UBS Alpin
thermHIT thermische Wildkrautentferner						
TWB 100 K 	**Hoaf thermHIT 100 M** • Arbeitsbreite 100 cm • Zündung: elektrisch • Leistung: 110 kW - 5.000m² je Stunde • Gasverbrauch: 8 kg / Std. • Gewicht: 50 kg	6.300,00	Frachtfrei in Verbindung mit Einachserbestellung / Einzelbezug 140,00 €	✓	✓	✓
TWB 100 KD 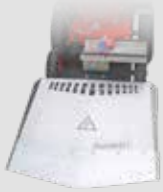	**Hoaf thermHIT 100 M** • Mit Deflektorplatte • Gewicht: 54 kg Weitere Beschreibungen siehe TWB 100 K	6.450,00		✓	✓	✓
Optionen/Zubehör für Thermische Wildkrautentferner						
FL-TWB	Feuerlöscher	100,00		✓	✓	✓

WeedAir thermische Wildkrautentferner						
TWB-WA 75 ABR **Für Einachser/Schlepper** 	**Hoaf WeedAir 75** • Arbeitsbreite 75 cm • Zündung: elektrisch • Leistung: 47 kW 1.500 m² je Stunde bei 2 km/h • Elektrisch betriebene Ventilatoreinheit für kontinuierlichen Luftstrom • Ventilatoreinheit arbeitet mit kalter Luft für weniger Verschleiß • Gasverbrauch (Propan/LPG): Hauptbrenner: 3,5 kg / Std. Seitenbrenner: 1,6 kg/Std. • Temperatur des Luftstromes: 700 °C • Gasvorheizsystem zur Minimierung des Gasverbrauchs • Inklusive 2 Abstellstützen	9.750,00	195,00			
Optionales Zubehör (für alle Typen)						
20000323	**Seitenbrenner** Separat geschalteter Seitenbrenner für Kanten und Ecken	1.800,00				
HSV-TWB-WS	**Hydraulische Seitenverstellung** für WeedAIR 75 Seitenverschub 45 cm rechts in Fahrtrichtung	2.650,00	Frachtfrei bei Mit-lieferung			

7% TZ ab 05/2022

UBS-Line
Bodenbearbeitung

Kreiselegge

zum Egalisieren und Vorbereiten von Einsaatflächen

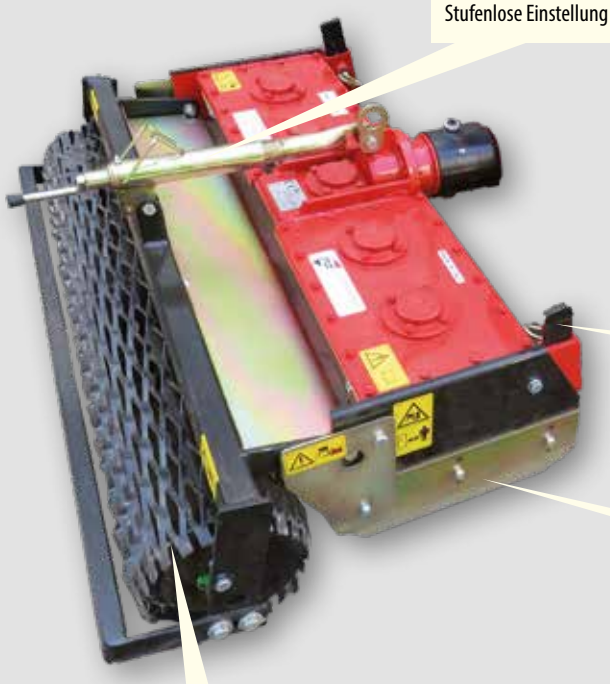

- **Arbeitsbreite 75/90/100/125 cm**
- **Stufenlos höhenverstellbare Krümelwalze**
- **höhenverstellbare Seitenschutzbleche**

Aufsattelsämaschine

In einem Arbeitsgang egalisieren und säen

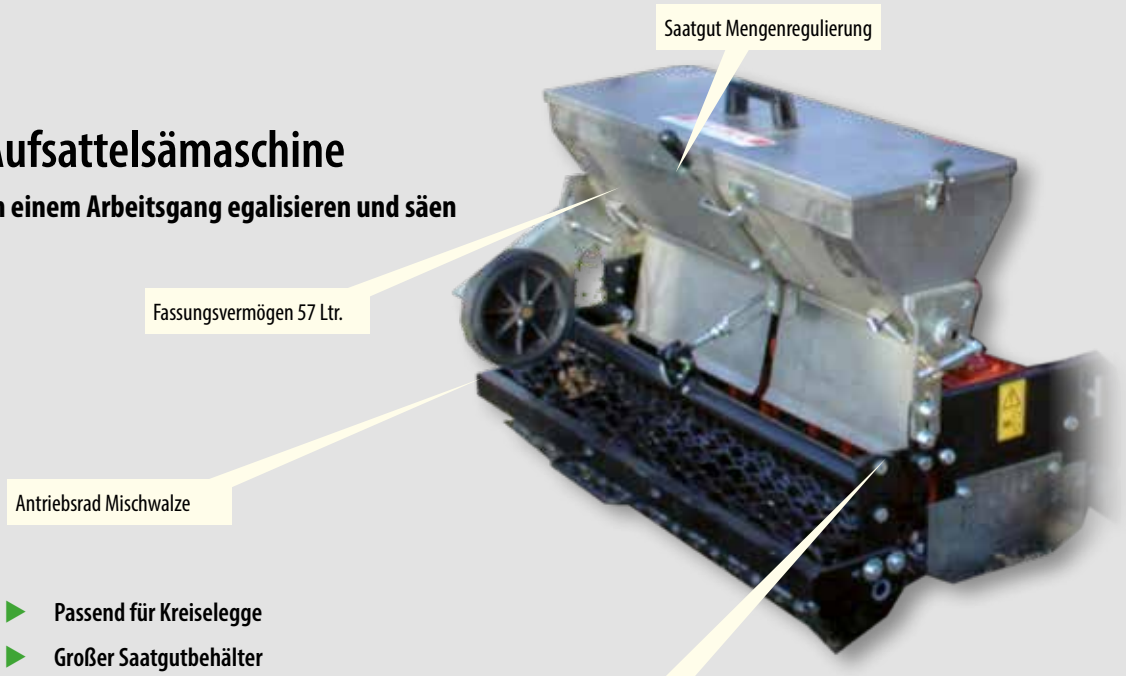

- **Passend für Kreiselegge**
- **Großer Saatgutbehälter**
- **Sehr feine Saatgutregulierung**

Umkehrfräse

Zur Vorbereitung von Einsaatflächen

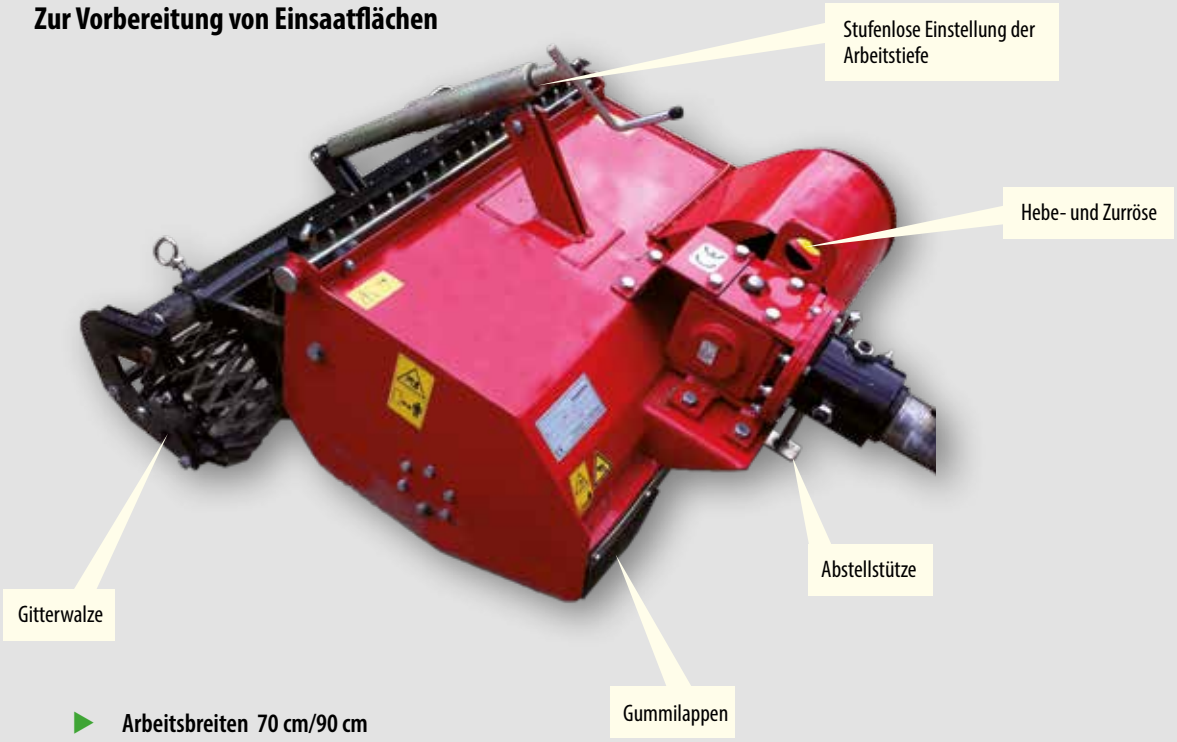

- **Arbeitsbreiten 70 cm/90 cm**
- **Walze werkzeuglos seitenverschiebbar**
- **kompakte Bauweise**
- **inklusive Gitterwalze**

Kreiselegge

Maße	KE 075	KE 090	KE 100	KE 125
Arbeitsbreite [cm]	75	90	100	122
Länge [cm]	73	73	73	73
Durchfahrtsbreite [cm]	95	110	120	145
Gewichte				
Grundgerät [kg]	94	110	115	140

Aufsattelsämaschine

Maße	ASS 090
Breite [cm]	99
Fassungsvermögen [Liter]	57
Gewichte	
Grundgerät [kg]	65

Umkehrfräse

Maße	UKF 70	UKF 90
Arbeitsbreite [cm]	70	88
Länge [cm]	98	98
Durchfahrtsbreite [cm]	90	108
Gewichte		
Grundgerät [kg]	96	140

Artikelnummer	Beschreibung	Preis/€	Fracht inkl. Verp./ €	UBS Hydro	UBS Hydro II	UBS Alpin II
Kreiselmähwerke						
KE 075 M-U 70 	**Kreiselegge 75 cm Arbeitsbreite** • Stufenlos höhenverstellbare Krümelwalze • Höhenverstellbare Seitenschutzbleche • Zum Egalisieren und Vorbereiten von Einsaatflächen **Empfohlene Einachserbereifung** **16 x 6.5** **4.00-8 AS**	3.425,00	Frachtfrei in Verbindung mit Einachserbestellung / Einzelbezug 140,00 €		✓	
KE 090 M-U 70	**Kreiselegge 90 cm Arbeitsbreite** Weitere Beschreibungen siehe KE 075 M-U 70	3.650,00			✓	✓
KE 100 M-U 70	**Kreiselegge 100 cm Arbeitsbreite** Weitere Beschreibungen siehe KE 075 M-U 70	4.250,00			✓	✓
KE 125 M-U 70	**Kreiselegge 125 cm Arbeitsbreite** Weitere Beschreibungen siehe KE 075 M-U 70	4.725,00				✓
Option für Kreiselegge Aufsattelsämaschine						
ASS 090 	**Aufsattelsämaschine** **Passend für Kreiselegge KE 090 M-U 70**	2.565,00	Frachtfrei in Verbindung mit Einachserbestellung Einzelbezug 140,00 €		✓	✓
Umkehrfräsen						
UKF 70 	**Umkehrfräse (ohne Anbauflansch)** • Arbeitsbreite 70 cm • 5 Scheiben • 10 Messer • Auswechselbare Siebe für verschiedene Bodenarten • Walze werkzeuglos seitenverschiebbar • Optimal auf Einachser-Trägerfahrzeuge abgestimmt • Kompakte Bauweise • Inkl. Gitterwalze **Empfohlene Einachserbereifung** **16 x 6.5** **5.00-10 AS**	4.175,00	Frachtfrei in Verbindung mit Einachserbestellung Einzelbezug 140,00 €		✓	
UKF 90	**Umkehrfräse 90 cm Arbeitsbreite** Weitere Beschreibungen siehe UKF 70 ABF	4.750,00			✓ ab Hydro II 16 G-E	✓
Anbaurahmen für Umkehrfräsen						
ABF-UKF-UBS	**Anbauflansch für UKF 70 und UKF 90**	560,00			✓	✓

7% TZ ab 05/2022

UBS-Line

Laubbläser

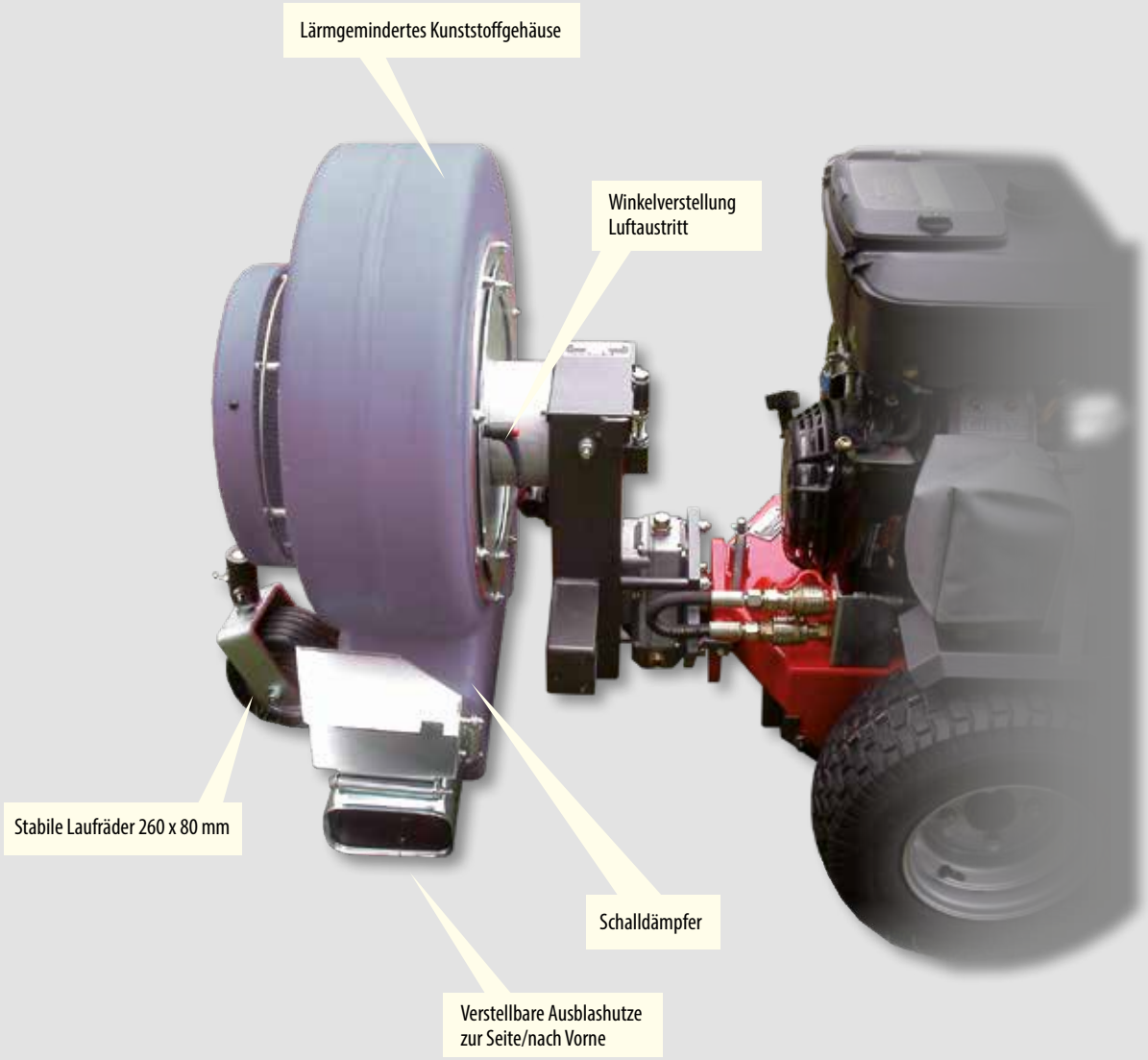





Laubbläser

Maße	LBV 5100 M-ABF	LBV 6900 M-ABF
A: Länge [cm]	88	93
B: Breite [cm]	110	110
C: Höhe [cm]	96	96
Gewichte		
Anbaugerät [kg]	81	85

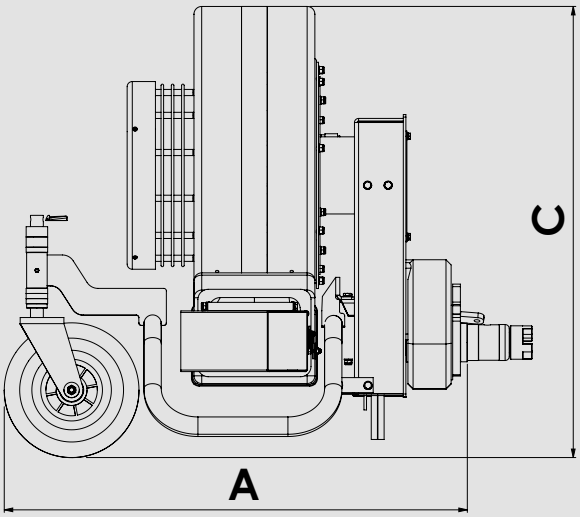

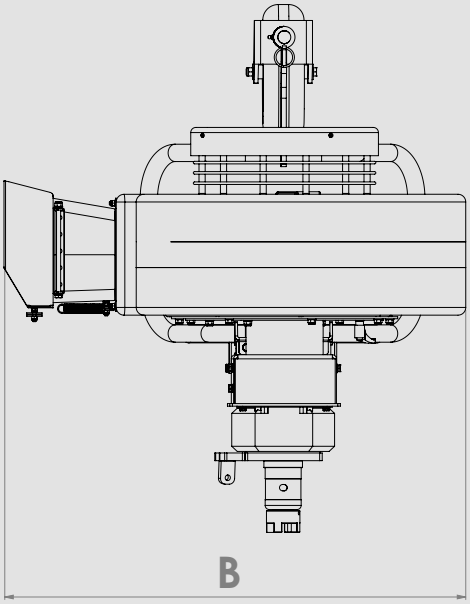

Artikelnummer	Beschreibung	Preis/€	Fracht inkl. Verp./ €	UBS Hydro	UBS Hydro II	UBS Alpin II
Laubblasvorsatz						
LBV 5100 M-ABF 	**Laubblasgerät (ohne Anbauflansch)** **Mechanisch angetrieben** • **Luftleistung 85 m³/min** • Lärmgeminderte Turbine • Lüfterrad aus Aluminium • Turbinengehäuse aus Kunststoff (PE) • Ausblasreichweite ca. 8 m • 1 Laufrad 260 x 85 mm **ABF-LBV erforderlich**	2.485,00	Frachtfrei in Verbindung mit Einachserbestellung / Einzelbezug 140,00 €	✓	✓	
LBV 6900 M-ABF 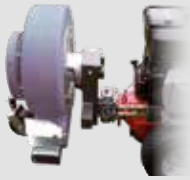	**Laubblasgerät (ohne Anbauflansch)** **Mechanisch angetrieben** • **Luftleistung 115 ³/min** • Lärmgeminderte große Turbine • Lüfterrad aus Aluminium • Turbinengehäuse aus Kunststoff (PE) • Ausblasreichweite ca. 12 m • 1 Laufrad 260 x 85 mm **ABF-LBV erforderlich**	2.650,00			✓ Ab Hydro 16	
ABF-LBV-KU 70	**Anbauflansch für Laubblasvorsatz passend zu UBS Hydro und Hydro II**	635,00		✓	✓	

7% TZ ab 05/2022

Einzweckgerät Mähen

Rough Cutter



Axialkolbenpumpe



Rastknopf für
Seitenverstellung des Handholms
links/rechts 30 Grad



Werkzeuglose
Handholmverstellung



Regelpatrone zum
Freischalten des Fahrantriebs



Der RoughCutter ist der universelle Schlegelmulcher für große Flächenleistung. Ob Steilhänge an Straßen oder Deichen bis zu 58% Steigung sind für ihn kein Problem. Durch die aufeinander abgestimmte Konstruktion **Einachsergehäuse – Antriebseinheit – Schlegelmähwerk** ist der RoughCutter nahezu unverwüstlich und optimal ausbalanciert. Durch die speziell angeordneten Schlegelpaare sind auch Fremdkörper wie kleine Steine oder Abfall kein Problem. Darüber hinaus wird das Schnittgut sehr klein zerfasert, was zu einem sauberen Schnittbild führt. Das Mähgut muss nicht mühsam aufgesammelt werden, da es schnell verrottet. Für empfindliche Flächen stehen auch Feinschlegelwerkzeuge zur Auswahl. Gesteuert wird der RoughCutter über ein übersichtliches und selbsterklärendes Bedienpanel. Der Handholm kann nach links oder recht bis zu 30 Grad geschwenkt werden, was bei Arbeiten am Hang das Mähen erheblich erleichtert. Für besonders schweres Gelände sind neben der Ackerstollenbereifung auch Gitterräder oder Zwillingsräder erhältlich. Die serienmäßige Zero-Turn Lenkung ermöglicht ein Wenden um 360 Grad auf dem Punkt. Lieferbar ist der RoughCutter in drei Arbeitsbreiten mit jeweils daran angepassten Antriebsmotoren. Ein optionaler Zyklon Luftfilter verhindert, dass umherfliegende Pollen den Luftfilter vorzeitig verstopfen. Alternativ zu den vorderen Laufrädern ist auch eine hinten liegende Laufrolle erhältlich.

Übersichtliches Bedienpanel

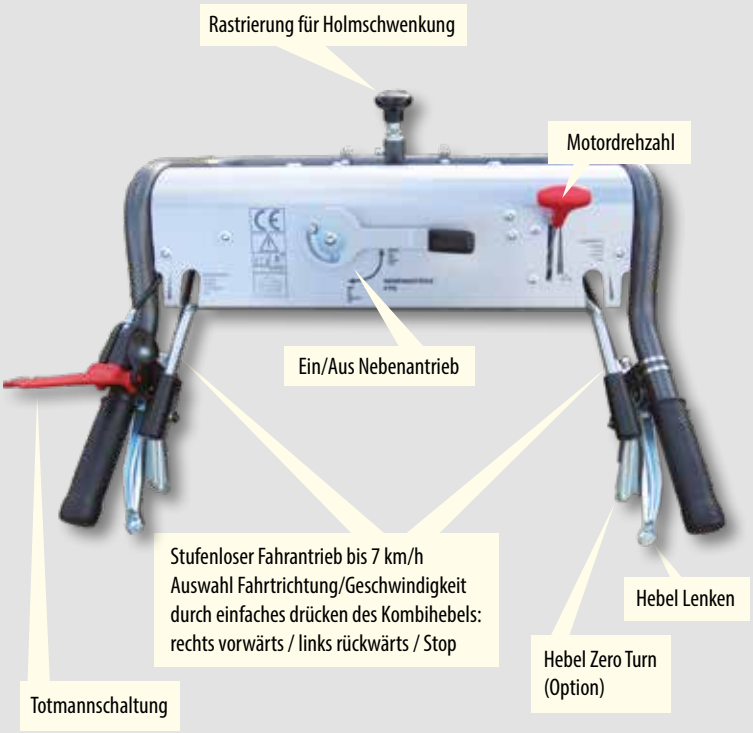

Zero-Turn-Lenkung
(Option)



Bewältigt Steigungen
bis zu 58%



Höhen- und seitenverstellbarer
Handholm

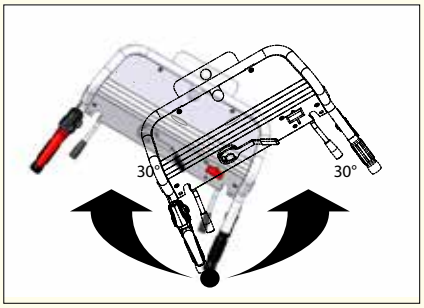

RoughCutter **Maße**	**RCH 1365** **4.00-8 Ackerstolle**	**RCH 1680** **5.00-10 Ackerstolle**	**RCH 1680** **Zwillingsbereifung** **4.00-8 Ackerstolle**	**RCH 1680** **Zwillingsbereifung** **5.00-10 Ackerstolle**	**RCH 18100** **18 x 9.50- 8** **Ackerstolle**	**RCH 18100** **Zwillingsbereifung** **18 x 9.50- 8** **Ackerstolle**
A: Arbeitsbreite [cm]	65	80	80	80	100	100
B: Breite [cm]	94	109	109	109	129	129
C: Länge [cm]	240	240	240	240	240	240
D: Höhe [cm]	125	125	125	125	125	125
Gewichte						
Grundgerät [kg]	265	281	281	90	305	305

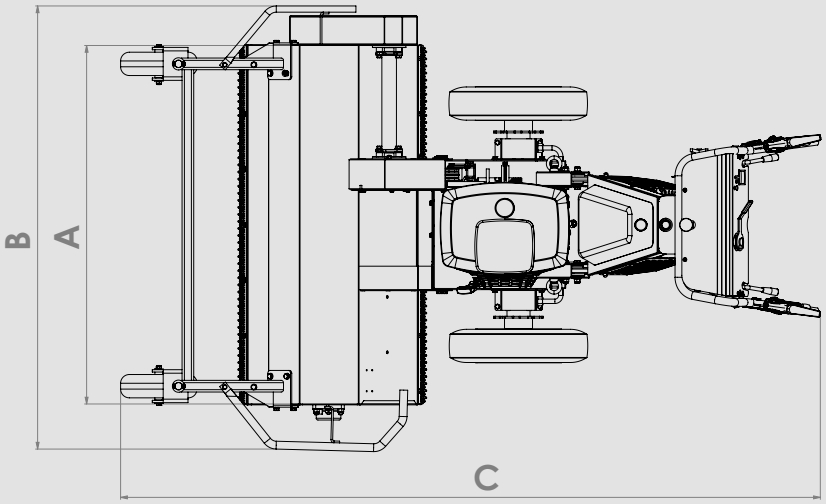

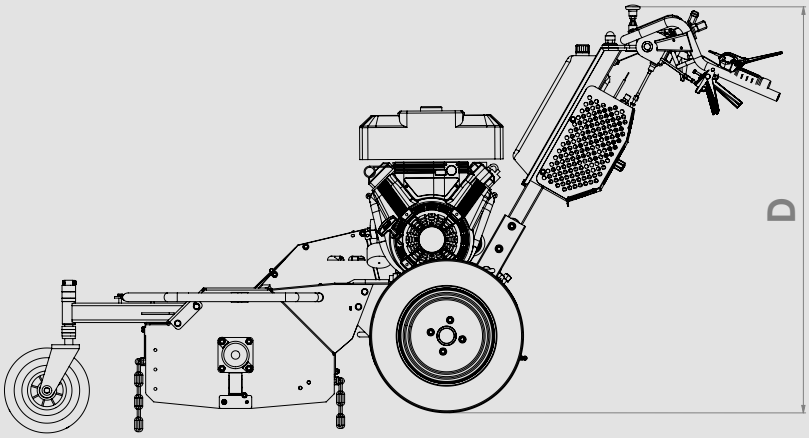

Artikelnummer	Beschreibung	Preis/€	Fracht inkl. Verp./ €
Rough Cutter			
RCH 1365 G 	**RoughCutter RCH 1365 G** • Honda Industrie-Benzinmotor 8,7 kW (11,7 PS) Nettoleistung • Bis 20° (36%) Hangtauglichkeit • Ölabschaltautomatik • Axialkolbenpumpe und 2 Radmotoren • Stufenlos verstellbarer hydrostatischer Fahrantrieb • Vorwärts / rückwärts 0-6 km/h • Hydro-Pro Lenkung - Zero-Turn - • Schwingungsgedämpfter und höhenverstellbarer Führungsholm • Bedienkonsole werkzeuglos höhenverstellbar • Hohlkammerlaufräder vorne 260x85 mm • Schnitthöhe 4-fach verstellbar • Betriebsstundenzähler • Inklusive Radsatz 4.00-10 Ackerstolle 4 PR **Ohne Schnittwerkzeuge**	7.850,00	140,00
RCH 1680 G-E 	**RoughCutter RCH 1680 G-E** • 11,8 kW (16 PS) B & S Vanguard -2-Zyl.-Benzinmotor • Mit Elektrostart • Bis 30˚ (58%) Hangtauglichkeit • Öldruckschalter • Axialkolbenpumpe und 2 Radmotoren • Stufenlos verstellbarer hydrostatischer Fahrantrieb • Vorwärts / rückwärts 0-6 km/h • Hydro-Pro Lenkung - Zero-Turn - • Schwingungsgedämpfter und höhenverstellbarer Führungsholm • Bedienkonsole werkzeuglos höhen- und seitenverstellbar • Mechanische Feststellbremse • Hohlkammerlaufräder vorne 260x85 mm • Schnitthöhe 4-fach verstellbar • Betriebsstundenzähler • Inklusive Radsatz 5.00-10 Ackerstolle 4 PR **Ohne Schnittwerkzeuge**	9.950,00	180,00
RCH 18100 G-E 	**RoughCutter RCH 18100 G-E** • 13,4 kW (18 PS) B & S Vanguard -2-Zyl.-Benzinmotor • Elektrostart • Bis 30˚ (58%) Hangtauglichkeit • Öldruckschalter • Axialkolbenpumpe und 2 Radmotoren • Stufenlos verstellbarer hydrostatischer Fahrantrieb • Vorwärts / rückwärts 0-6 km/h • Hydro-Pro Lenkung - Zero Turn - • Schwingungsgedämpfter und höhenverstellbarer Führungsholm • Bedienkonsole werkzeuglos höhen- und seitenverstellbar • Mechanische Feststellbremse • Hohlkammerlaufräder vorne 260x85 mm • Schnitthöhe 4-fach verstellbar • Betriebsstundenzähler **Ohne Radsatz** **Ohne Schnittwerkzeuge**	11.250,00	180,00

7% TZ ab 05/2022

Zubehör RoughCutter

Beschreibung	Passend für Schlegelmäher	RCH 1365 65 cm Arbeitsbreite	RCH 1680 80 cm Arbeitsbreite	RCH 18100 100 cm Arbeitsbreite
Schlegelsätze/Zubehör				
Laufrolle hinten 	Art.-Nr.	LFRH 065	LFRH 080	LFRH 100
	Preis/€	295,00	370,00	405,00
	Frachtkosten	Frachtfrei in Verbindung mit RoughCutter		
Grobschnittschlegelsatz 	Art.-Nr.	GROBSCHLE-SATZ 065	GROBSCHLE-SATZ 080	GROBSCHLE-SATZ 100
	Preis/€	185,00	235,00	325,00
	Frachtkosten	Frachtfrei in Verbindung mit RoughCutter		
Feinschnittschlegelsatz 	Art.-Nr.	FEINSCHLE-SATZ 065	FEINSCHLE-SATZ 080	FEINSCHLE-SATZ 100
	Preis/€	115,00	140,00	190,00
	Frachtkosten	Frachtfrei in Verbindung mit RoughCutter		
Zubehör				
Handschutz	Art.-Nr.	HANDS-PRO		
	Preis/€	195,00		
Zyklon Luftfilter	Art.-Nr.	SF-B&S-MP		
	Preis/€	455,00		

7% TZ
ab 05/2022

Zubehör RoughCutter

Beschreibung	Passend für Schlegelmäher	RCH 18100 100 cm Arbeitsbreite
Radsätze		
Radsatz 18x9.50-8 Ackerstolle 4 PR 	Art.-Nr.	**RD 18 X 950 AS**
	Preis/€	875,00
	Frachtkosten	**Frachtfrei in Verbindung mit RoughCutter**
Gitterradsatz für Rad 18x9.50-8 	Art.-Nr.	**GITRD 18 X 950**
	Preis/€	700,00
	Frachtkosten	**Frachtfrei in Verbindung mit RoughCutter**
Radsatz 5.00x10 Ackerstolle 4 PR 	Art.-Nr.	**RD 500 x 10 AS**
	Preis/€	625,00
	Frachtkosten	**Frachtfrei in Verbindung mit RoughCutter**
Zwillingsradsatz 5.00-10 AS 4 PR • Schnellwechselvorrichtung für Außenrad 	Art.-Nr.	**ZWRD 500 X 10 AS**
	Preis/€	1.350,00
	Frachtkosten	**Frachtfrei in Verbindung mit RoughCutter**

7% TZ
ab 05/2022

KERSTEN

Mähraupe HyCut

Echter Hybridantrieb

Durch ein serielles (echtes) Hybridsystem mit Akku-Paket ist die Verbrennungsmotor-Generatoreinheit von sämtlichen Verbrauchern entkoppelt. Dadurch ergeben sich zum einen ein volles Leistungspotenzial, zum anderen enorme Einsparungen beim Benzinverbrauch bei allen Antriebseinheiten, was sehr umweltfreundlich ist. Durch dieses echte Hybridsystem ist zu jeder Zeit die Kraftentfaltung zu 100 % gewährleistet, da der Fahrantrieb und das Schneidwerk über die geladenen Akkus gespeist werden.

Präzise Funksteuerung

Die Funksteuerung der HyCut von Kersten ist intuitiv und benutzerfreundlich, dabei leicht im Gewicht. Die Bedienung ist einfach zu erlernen. Die 2-Hebel-Steuerung ermöglicht, wie bei einem ferngesteuerten Auto, die intuitive Steuerung der Fernbedienung, ohne dabei den Blick von der Mähraupe abwenden zu müssen. Durch die Funktion Speed Control lässt sich die Geschwindigkeit Stufenlos und spielend leicht an die Arbeitsbedingungen anpassen. Falls das Mähgut an einigen Stellen zu hoch oder zu dicht steht, verhindert das intelligente Lastmanagement eine Verstopfung des Mähwerkes, indem die Fahrgeschwindigkeit automatisch reduziert wird und sich bei kleiner werdender Last automatisch wieder steigert. Bei wieder normalen Verhältnissen geht die Geschwindigkeit auf das vorher eingestellte Maß zurück.

120% Hangtauglichkeit

Die innovative Elektronik sorgt für eine präzise Steuerung. Der Verbrennungsmotor ist speziell für Hangtauglichkeit gerüstet, das bedeutet, er stellt in jeder Position permanente Leistung bereit. Die Mähraupe ist auf eine ausgewogene Gewichtsbalance der Aggregate für Hanglagen optimiert. Dadurch erreicht die Mähraupe am Hang maximale Haftung und es kommt zu keinem Leistungsabfall. Weil keine Wendemanöver nötig sind, wird die Grasnarbe nicht zerstört, da das Gerät bei mäßiger Lenkkorrektur gleichermaßen vorwärts und rückwärts mäht, außerdem wird die Flächenleistung enorm gesteigert.





KERSTEN

NEU

Mähraupe *HyCut*

Der funkgesteuerte Sichelmulcher mit echtem Hybridantrieb

FACTS

- Echtes Hybridsystem: 2 x 3 kW Elektromotoren für das Kettenfahrwerk, 1x 10 kW Elektromotor für das Mähdeck, 48V 35Ah Pufferbatterie. Die Maschine kann fahren, ohne dass der Verbrennungsmotor läuft, insbesondere zur Rückführung aus dem Arbeitsbereich, z. B. wenn der Benzintank leer ist oder bei Einfahrt in Gebäude oder Lieferwagen für den Transport usw.
- 23 PS B&S Vanguard-Motor, nur um den Generator anzutreiben; modifiziert für Steigungen bis 50 ° = 120%
- 25 ltr. abnehmbarer Benzintank (aus dem Marinebereich, verliert beim Wechseln kein Benzin)
- Mähen in beide Fahrtrichtungen wechselseitig, vermeiden Wendemanöver an Hängen, erhöht die Flächenleistung und verringert Schäden am Boden.
- Mähdeck mit 2 Spindeln mit je 2 oder 4 massiven Messern pro Spindel; verschiedene Klingen möglich.
- Schnittbreite 1150 mm, Schnitthöhe 50-180 mm oder 80-210 mm (je nach Klingentyp)
- Fahr- und Mähgeschwindigkeit 0-7 km/h (vorwärts/rückwärts)
- Speed Control zum Einstellen der Fahr- und Mähgeschwindigkeit auf der Fernbedienung von 0-100%
- Lastmanagementsystem: Wenn das Mähdeck überlastet wird, wird die Fahrgeschwindigkeit automatisch verringert, um das Mähdeck zu entlasten. Mit Entspannung der Leistung wird die eingestellte Fahrgeschwindigkeit wieder aufgenommen. Besseres, gleichmäßigeres Schnittergebnis und geringerer Kraftstoffverbrauch.
- Gummiketten in 150 mm Breite.
- Einfaches und werkzeugloses Kettenspannsystem, extrem stabile Kettenführung.
- Sicherheitsbremsen, damit die Maschine an steilen Hängen sicher steht, wenn sie nicht gefahren wird oder im Notfall.
- Arbeitsscheinwerfer in beide Richtungen.
- Echte Hebe- und Zurrpunkte.
- Gewicht 580 kg; extrem niedriger Schwerpunkt ca. 400 mm über dem Boden; Maschine bewältigt Steigungen bis zu 50 ° = 120%
- Sehr intuitive Fernbedienung; Reichweite bis zu 300 Meter je nach Umgebung.
- Alle Einstellungen per Fernbedienung: Fahren / Lenken, Motorstart/-stopp, Mähdeck ein/aus, Schnitthöhe, Trimmen des Fahrwerkes, Geschwindigkeitsbegrenzung, Hupe, Arbeitsscheinwerfer, Not-Aus, Reset.
- Fernbedienung mit Neigungssensor: Wenn der Bediener stolpert oder fällt, bzw. die Fernbedienung mehr als 45 ° geneigt ist, stoppt die Maschine.
- Fernbedienung mit austauschbarem Akku; 2 Wechselakkus Standard.
- Not-Aus auf Maschine und Fernbedienung.
- Option Service-Link zu Diagnosezentrum: Datenlogging aller wichtigen Daten wie Temperaturen, Stromflüsse, Spannungen, Drehzahlen etc., GPS-Tracking.
- Fernwartung (Option)





Einzweckgerät Mähen

Mähraupe HyCut



Elektrofahrantrieb mit Sicherheitsbremse, immer 100% Kraft am Antrieb



Leistungsversorgung als echtes Hybridsystem, umweltfreundlich und zukunftsfähig

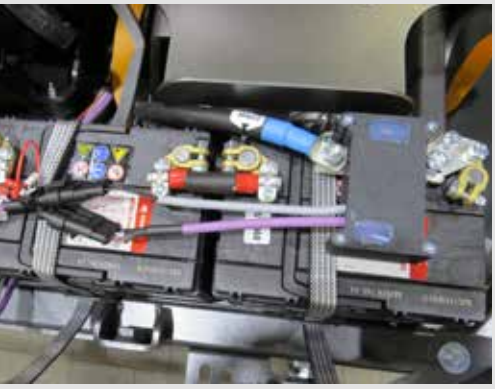

Hybrid-Pufferbatterie



Elektrischer Mähwerksantrieb mit Lastmanagement



Übersichtliche Fernbedienung



Batteriemanagementsystem



Werkzeugloser Kettenspanner



Seitenansicht

links



rechts

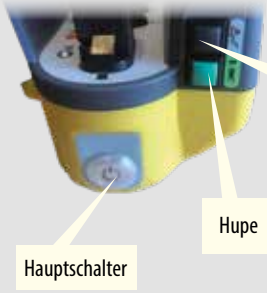

Sichelmähwerk mit zwei verschiedenen Pendelmessertypen



Unterseite



Wechseltanksystem aus dem Marinebereich



Mähraupe HyCut

Maße	HyCut
A: Arbeitsbreite [cm]	115
B: Breite [cm]	150
C: Länge [cm]	160
D: Höhe [cm]	89
Gewicht kg	
Grundgerät [kg]	600

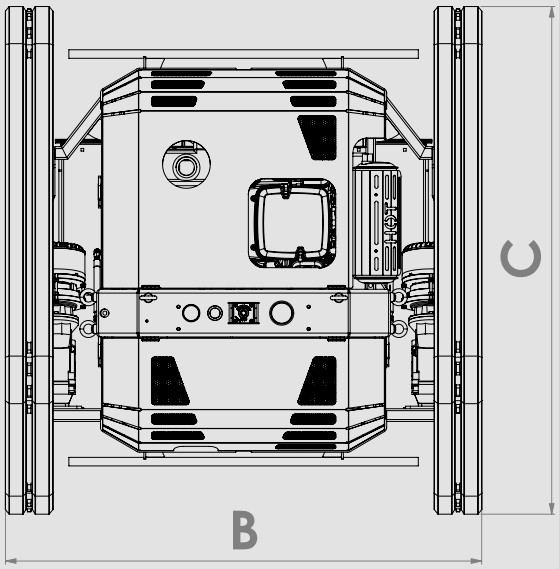

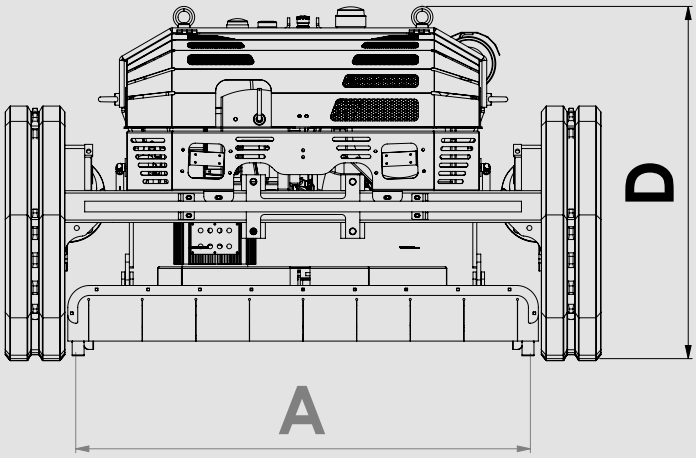

Artikelnummer	Beschreibung	Preis/€	Fracht inkl. Verp./ €
HyCut 	**Mähraupe HyCut** **Funkgesteuerter Sichelmulcher mit echtem Hybridantrieb**	**39.500,00**	**375,00**

7% TZ ab 05/2022

Technische Daten	
Gewicht	580 kg
Mähbreite	1150 mm (2 Spindeln mit je 4 schweren fliegenden Pendelmessern)
Schnitthöhe	Stufenlos 50-180 mm/80-210 mm
Geschwindigkeit	0-7 km/h (vorwärts/rückwärts)
Geräuschpegel	53,4 dB mit elektrischem Fahrantrieb, 78,6 dB im Mähbetrieb
Ketten	Gummi, 150 mm breit
Verbrennungsmotor	17,3 kW (23 PS) B&S Benzinmotor, Abgasnorm EU Stage 5 Start/Stop über Fernbedienung
Elektromotoren	Mähdeckmotor 10,0 kW/48 V, Fahrantrieb 2 x 3 kW/48 V
Akkus	Hybrid: 35 Ah/48V, Steuerung: 22 Ah/12V
Fahrantrieb	2 Getriebemotoren, luftgekühlt
Sicherheit	Not-Aus an Maschine und Fernbedienung, Orange Blitz-Warnleuchte an Maschine, Batterietrennung per Hauptschalter am Gerät
Fernbedienung/Handset 	• Steuerung Ein/Aus • Steuerung links/rechts • Not-Aus • Motor Start/Stop • Mähwerk ein/aus • Reichweite bis 300 Meter (Sichtweite) • Wechselakkus • Funkfrequenz 2,4GHz • Fahrwerkstrimmung • Display • Speed Control • Automatische Neigungsüberwachung

Einzweckgerät Bodenbearbeitung

Boden- und Umkehrfräsen

Serie HF 600/700



Hydraulikpumpe



Hydraulikölfilter



Kurbel zur Verstellung der Arbeitshöhen



Hydraulikventil für alle Funktionen

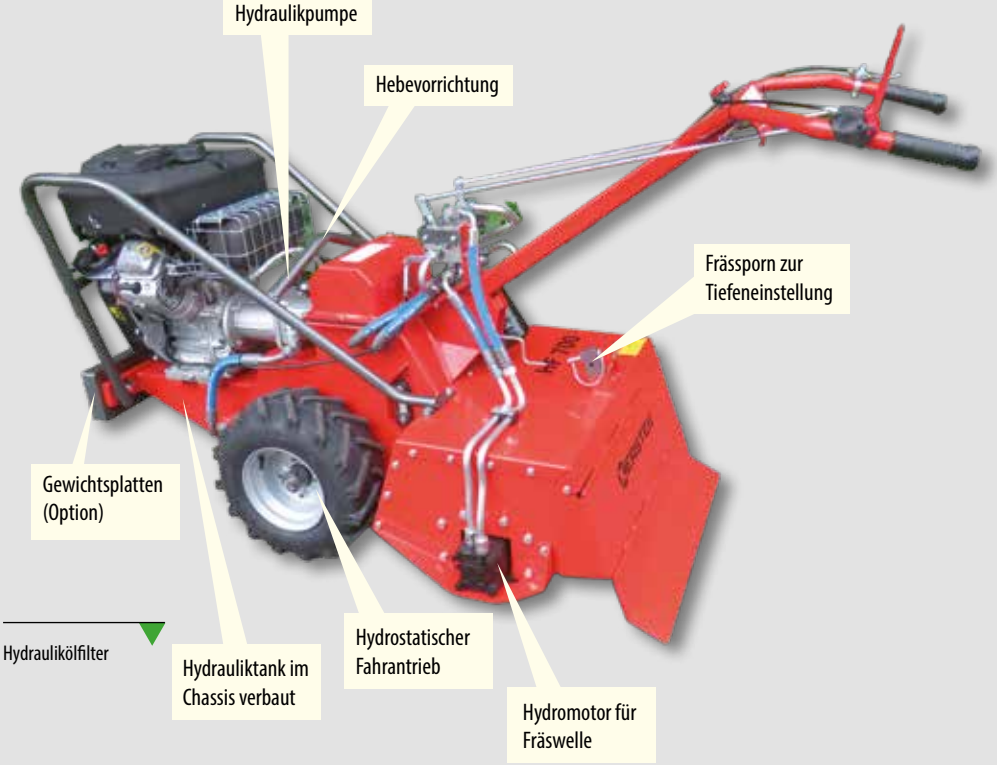

Messer HF 600/HF 700



Messerschneide einseitig

Messer HF 700 DUO



Messerschneide beidseitig

Serie HF 700 Duo



Übersichtliches Bedienpanel



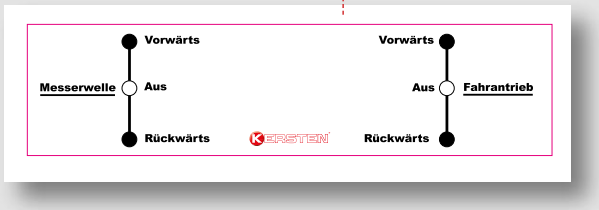

geschützter Ölmotor



Schauglas Hydrauliktank



Fräswelle



Boden- und Umkehrfräsen

Maße	HF 600 G	HF 700 G	HF 700 DUO G
A: Arbeitsbreite [cm]	60	70	70
B: Breite [cm]	75	85	85
C: Länge [cm]	203	203	203
D: Höhe [cm]	101	101	101
Belastungsgewichte	0-4 Stück	0-4 Stück	0-4 Stück
Gewichte			
Grundgerät [kg]	259	276	298

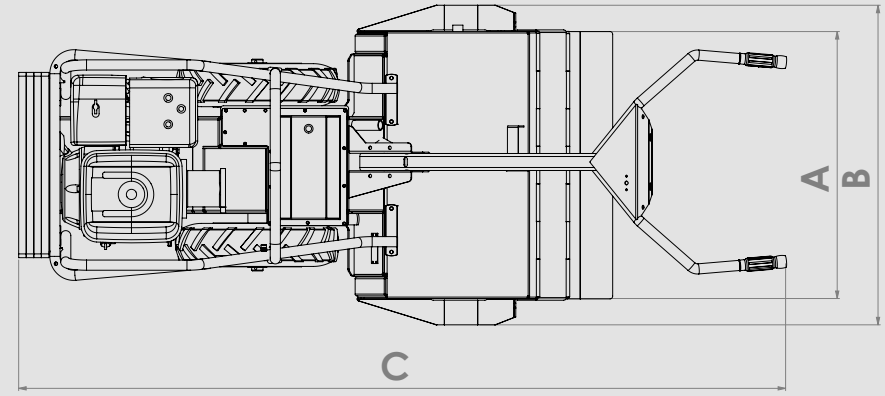

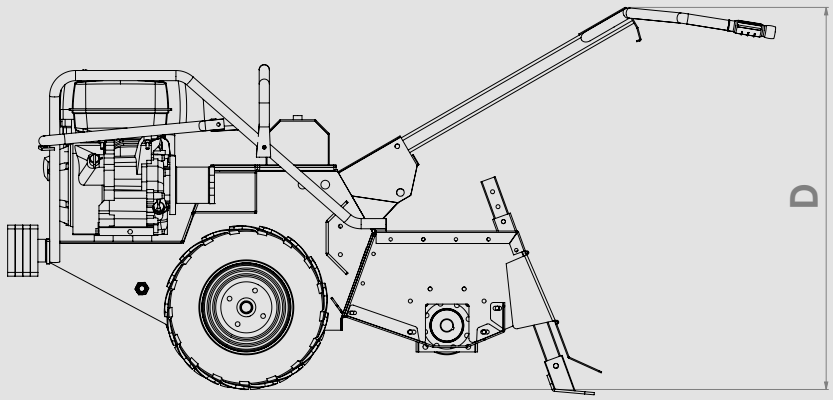

Artikelnummer	Beschreibung	Preis/€	Fracht inkl. Verp./ €
Boden- und Umkehrfräsen			
HF 600 G 	**Bodenfräse HF 600 G** • Honda Industrie-Benzinmotor 8,7 kW (11,7 PS) Nettoleistung • Vollhydraulische Bodenfräse • Inkl. Radsatz 16x6.50-8 Ackerstolle 4 PR • Hydraulischer Fahrantrieb vor- und rückwärts 0-3,5 km/h • Fräswellendurchmesser 40 cm • Links- und rechtsdrehende Fräswelle • Höhenverstellbarer Bremssporn • Überlastsicherung für Fräse und Fahrantrieb • Totmannschaltung • Höhenverstellbarer Führungsholm • Umlaufender Rammschutz mit Kranverladeöse	7.590,00	180,00
HF 700 G 	**Bodenfräse HF 700 G** • 11,8 kW (16PS) B&S 2-Zyl.-Vanguard-4-Takt-Benzinmotor Weitere Beschreibung Art.: HF 600 G	8.450,00	180,00
HF 700 DUO-G 	**Umkehrbodenfräse HF 700 DUO-G** • 11,8 kW (16PS) B&S 2-Zyl.-Vanguard-4-Takt-Benzinmotor • Vollhydraulische Umkehrfräse • Inklusive Radsatz 16x6.50-8 Ackerstolle 4 PR • Hydraulische Fahrantrieb vor- und rückwärts 0-3,5 km/h • Fräswellendurchmesser 40 cm • Links- und rechtsdrehende Fräswelle • Duo-Fräsmesser für beide Drehrichtungen • Überlastsicherung für Fräse und Fahrantrieb • Hydraulische Totmannschaltung • Höhenverstellbarer Führungsholm • Umlaufender Rammschutz mit Kranverladeöse • Hintere Gitterwalze mit Abstreifer • Arbeitstiefe einstellbar	10.500,00	180,00
Optionen			
BLGW-HF **Option für HF 700 DUO**	**Belastungsgewicht** für HF 700 DUO mindestens 1 Belastungsgewicht empfohlen • ca. 20 kg Gewicht • Handgriff • Weiteres Gewicht anschraubbar	160,00	

7% TZ ab 05/2022

Einzweckgerät Bodenbearbeitung

Rasenbaumaschinen



Vibrationsgedämpfter Motor für ermüdungsfreies Arbeiten. Hand-Arm-Vibration weniger als 2,5 m/s2

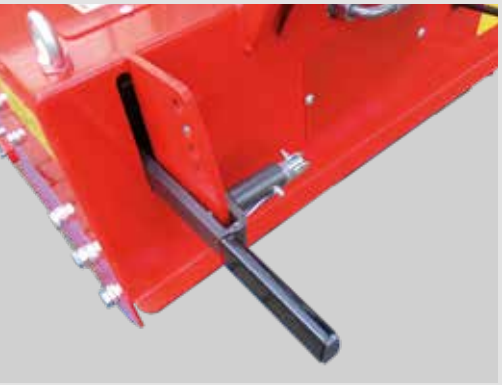

Einstellung Arbeitstiefe Igelwalze



Saatgutrinne zum Einstellen der Saatgutmenge



Höhenverstellung Handholm und Saatmengenregler

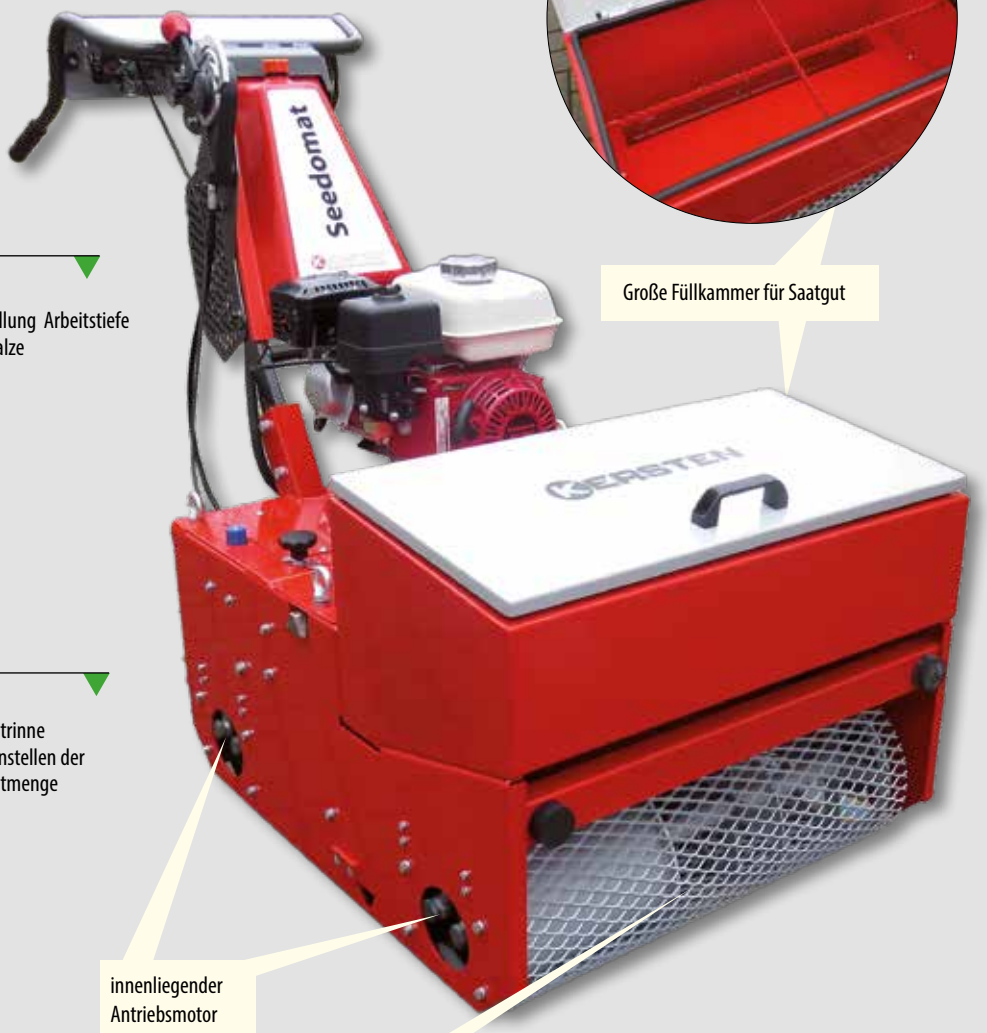

Große Füllkammer für Saatgut

innenliegender Antriebsmotor (Allwalzenantrieb)

Gitterwalze

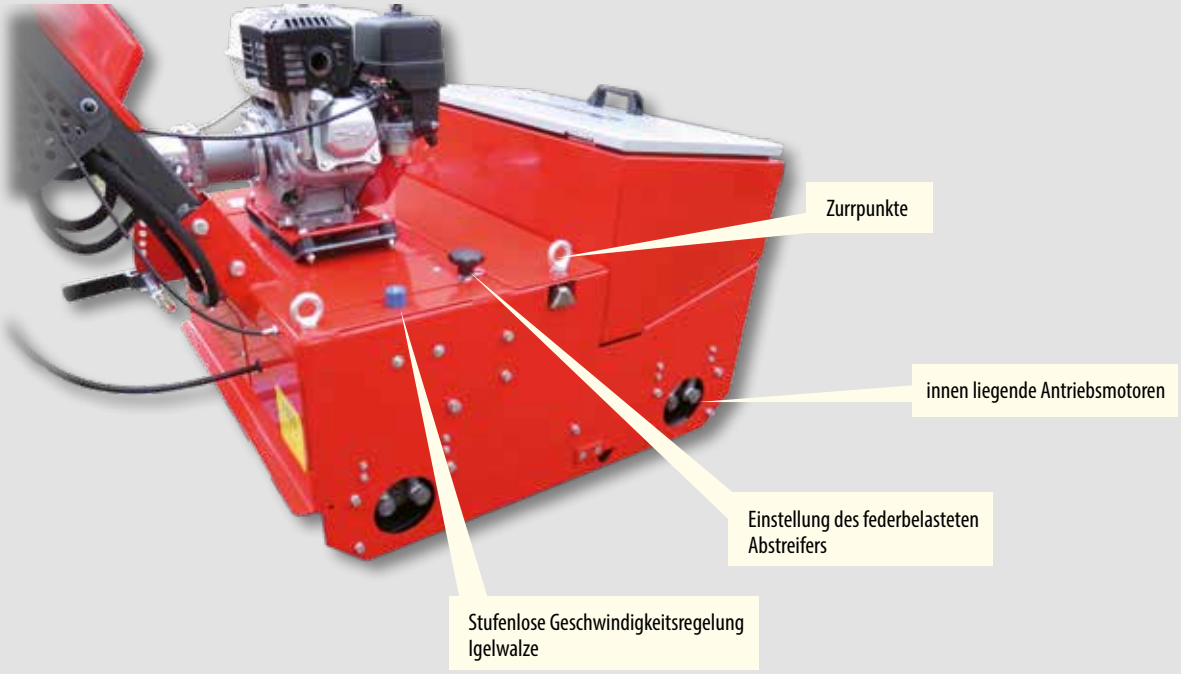

Übersichtliches Bedienpanel

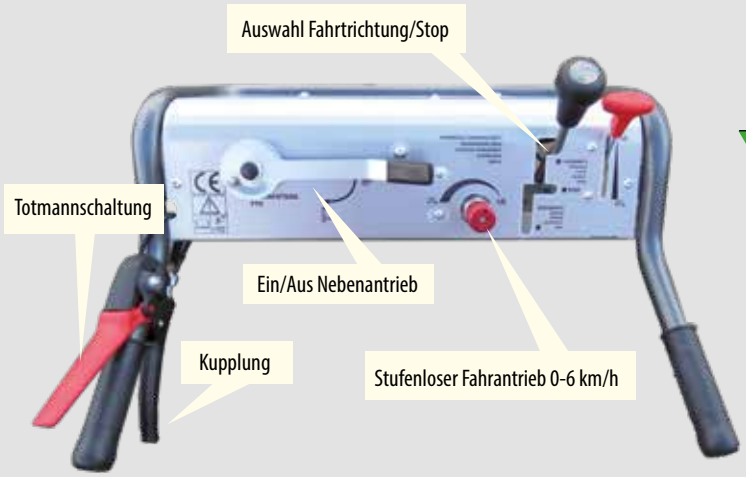

Mischwalze



Stufenlose Geschwindigkeits-regelung der Igelwalze



Hydraulikpumpe



Bremssenkventil (BSV)

Ein wichtiges Komfortelement ist das von Kersten, speziell für Einachser entwickelte, sogenannte Bremssenkventil (BSV).
Diese Einrichtung steuert die gleichbleibende Geschwindigkeit auf abschüssigem Gelände, ob Auf- oder Abstieg. Denn durch das Eigengewicht des Einachsers könnte sich die eingestellte Fahrgeschwindigkeit mehr oder weniger erhöhen oder auch verringern. Das wiederum führt eventuell zum lästigen Nachjustieren, damit verbunden auch zu unterschiedlichen Ergebnissen der Arealpflegemaßnahme. Der Einbau des BSV wird daher bei abschüssigem Gelände empfohlen.



Rasenbaumaschinen

Maße	RB 500	RB 700	RB 1000
A: Arbeitsbreite [cm]	50	70	100
B: Breite [cm]	62	82	112
C: Länge [cm]	178	178	178
D: Höhe [cm]	121	121	121
Gewichte			
Grundgerät [kg]	270	290	320

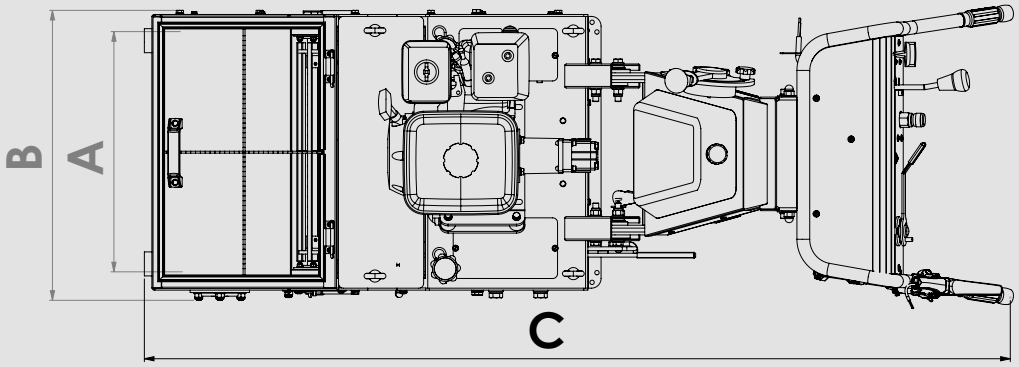

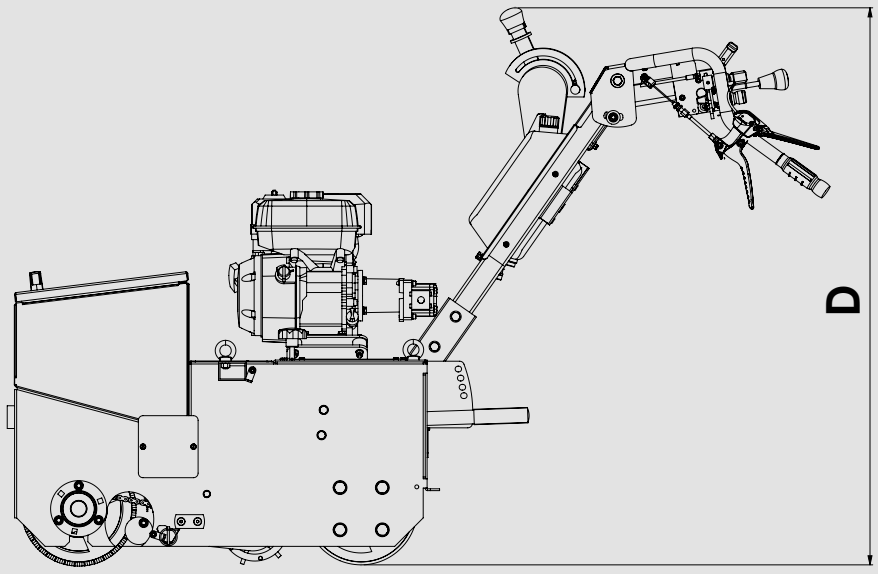

Artikelnummer	Beschreibung	Preis/€	Fracht inkl. Verp./ €
Seedomat Rasenbaumaschinen			
RB 500 G 	**Rasenbaumaschine RB 500 G** **Arbeitsbreite 50 cm** • Hydraulisch angetrieben mit Zahnradpumpe • Honda Benzinmotor 4,3 kW (5,8 PS) Nettoleistung • Flächenleistung bis ca. 2.000 m^2/h • Allwalzenantrieb (Walzen werden separat angetrieben) • Vorderwalze als Gitterwalze • Zur Egalisierung von leichten Unebenheiten • Hintere Andruckwalze als Glattwalze mit Abstreifer • Walzenantrieb über innen liegende Hydromotoren • Stufenlos einstellbare Fahrgeschwindigkeit • Vor- und rückwärts bis 4 km/h • Höhenverstellbare Stachelwalze - zuschaltbar • Schwimmstellung und feste Rastrierung • Tiefliegender Saatgutauslauf 55 ltr. Saatgutbehälter • Feine Saatgutregulierung ab 10 g/m^2, je nach Saatgut • Auffangrinne zum Einstellen der Saatgutmenge	6.650,00	180,00
RB 700 G 	**Rasenbaumaschine RB 700 G** **Arbeitsbreite 70 cm** • Hydraulisch angetrieben mit Zahnradpumpe • Honda Benzinmotor 4,3 kW (5,8 PS) Nettoleistung • Flächenleistung bis ca. 2.000 m^2/h • Allwalzenantrieb (Walzen werden separat angetrieben) • Vorderwalze als Gitterwalze • Zur Egalisierung von leichten Unebenheiten • Hintere Andruckwalze als Glattwalze mit Abstreifer • Walzenantrieb über innen liegende Hydromotoren • Stufenlos einstellbare Fahrgeschwindigkeit • Vor- und rückwärts bis 4 km/h • Höhenverstellbare Stachelwalze - zuschaltbar • Schwimmstellung und feste Rastrierung • Tiefliegender Saatgutauslauf 80 ltr. Saatgutbehälter • Feine Saatgutregulierung ab 10 g/m^2, je nach Saatgut • Auffangrinne zum Einstellen der Saatgutmenge	8.025,00	180,00
RB 1000 G 	**Rasenbaumaschine RB 1000 G** **Arbeitsbreite 100 cm** • Hydraulisch angetrieben mit Axialkolbenpumpe • Honda Benzinmotor 6,3 kW (8,4 PS) Nettoleistung • Ölabschaltautomatik • Allwalzenantrieb (Walzen werden separat angetrieben) • Flächenleistung ca. 4.000 m^2/Std. • Vorderwalze als Gitterwalze • Zur Egalisierung von leichten Unebenheiten • Hintere Andruckwalze als 2-teilige Glattwalze mit Abstreifer • Walzenantrieb über innen liegende Hydromotoren • Stufenlos verstellbare Fahrgeschwindigkeit • Vor- und rückwärts bis 4 km/h • Höhenverstellbare Stachelwalze - zuschaltbar • Schwimmstellung und feste Rastrierung • Tiefliegender Saatgutauslauf 110 ltr. Saatgutbehälter • Feine Saatgutregulierung ab 10 g/m^2, je nach Saatgut • Auffangrinne zum Einstellen der Saatgutmenge	8.750,00	180,00
Optionen			
BSTZ-B	**Betriebsstundenzähler**	125,00	
RB-FSV	**Freischaltventil zum Verfahren der Maschine ohne Motorunterstützung**	330,00	

7% TZ ab 05/2022

Einzweckgerät Bodenbearbeitung

Rasenwalzen



Ergonomischer Handgriff



Einfüllstutzen für Wasser oder Sand



Stufenlos verstellbarer Abstreifer



Optional: Praktischer Transporttrolley



Die Rasenwalze dient der Beseitigung von Unebenheiten im Boden sowie dem Planieren und Eindrücken von Saatgut. Hierdurch wird der Boden nach der Aussaat verdichtet und dem Abfressen des Saatgutes, beispielsweise durch Vögel, vorgebeugt. Die Walze kann auch genutzt werden, um Muster in Sportplätze einzuarbeiten. Die aus Stahl hergestellten Walzen gibt es entsprechend der Einsatzfläche in verschiedenen Größen und Breiten. Sie verfügen über einen ergonomischen Griff und werden gezogen oder geschoben oder können durch die optional erhältliche Zugstange mit Rasentraktoren bewegt werden. Um einen höheren Anpressdruck zu erreichen, werden sie mit Wasser oder Sand befüllt. Die Rasenwalze verfügt außerdem über einen Schmutzabstreifer, der feuchtes Erdreich abschabt. Ein optional erhältlicher Transporttrolley erleichtert das Verfahren der Rasenwalze auf ungeeigneten Flächen, z. B. Pflaster oder Asphalt. Zudem wird die Beschichtung der Walze durch Steine oder spitze Gegenstände nicht beschädigt.







Arbeitsbreiten

50/80/100 cm

Rasenwalzen

Maße	RW 050	RW 080	RW 100
A: Durchfahrtsbreite [cm]	62	92	112
B: Arbeitsbreite [cm]	52	82	102
C: Höhe/Länge [cm]	142	142	142
D: Breite Zugvorrichtung [cm]	36	36	36
E: Durchmesser Walze [cm]	48	48	48
Füllmenge Wasser [Ltr.]	100	160	200
Gewichte			
Rasenwalze inkl. Zugvorrichtung leer/gefüllt [kg]	30/130	40/200	50/250

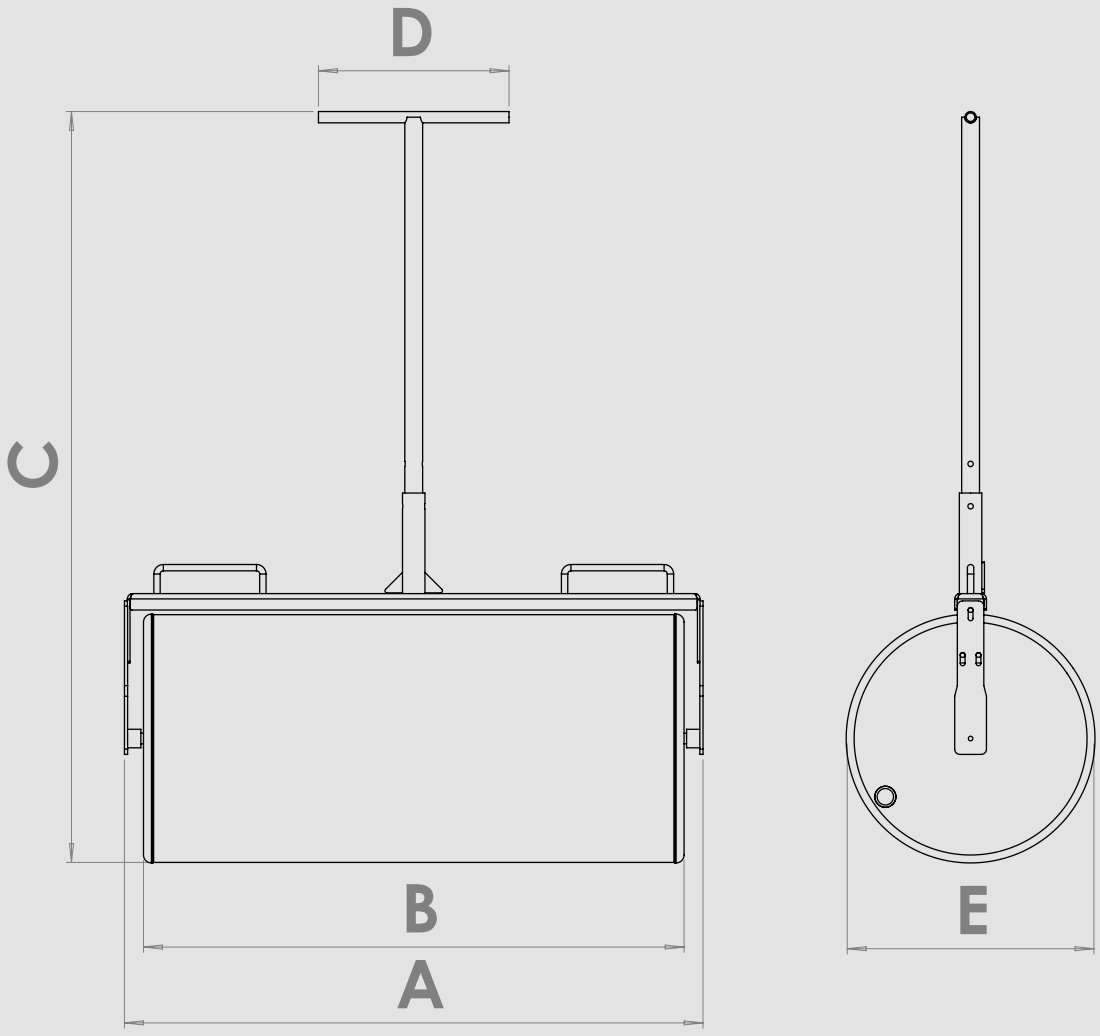

Artikelnummer	Beschreibung	Preis/€	Fracht inkl. Verp./ €
RW 050 	**Arbeitsbreite 50 cm** • Mit Abstreifer • Durchmesser Ø 480 mm • Zugvorrichtung steckbar • Mit Füllanschluss für Wasser, ca. 100 Ltr. zur Gewichtserhöhung • Pulverbeschichtung, Walze RAL 6016, Holm RAL 3020	495,00	40,00
RW 080 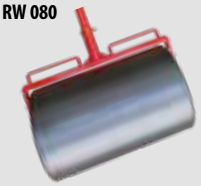	**Arbeitsbreite 80 cm** • Mit Abstreifer • Durchmesser Ø 480 mm • Zugvorrichtung steckbar • Mit Füllanschluss für Wasser, ca. 160 Ltr. zur Gewichtserhöhung • Pulverbeschichtung, Walze RAL 6016, Holm RAL 3020	525,00	40,00
RW 100 	**Arbeitsbreite 100 cm** • Mit Abstreifer • Durchmesser Ø 480 mm • Zugvorrichtung steckbar • Mit Füllanschluss für Wasser, ca. 200 Ltr. zur Gewichtserhöhung • Pulverbeschichtung, Walze RAL 6016, Holm RAL 3020	650,00	50,00
Set mit Verkaufsständer			
RW-SET	**Kompletter Verkaufsständer bestehend aus:** • 1 Stück Rasenwalze RW 50 • 1 Stück Rasenwalze RW 80 • 1 Stück Rasenwalze RW 100 • 1 Verkaufsständer	1.750,00	80,00
Zubehör			
TRW 050	**Satz Transporträder für Walze 50 cm**	225,00	Frachtfrei in Verbindung mit Rasenwalze
TRW 080	**Satz Transporträder für Walze 80 cm**	245,00	
TRW 100	**Satz Transporträder für Walze 100 cm**	265,00	
ZUG-AUFS	**Zugvorrichtung für Aufsitzmäher**	165,00	

7% TZ ab 05/2022

Preisliste 2022, gültig ab 01.12.2021

Anbaugeräte für Trägerfahrzeuge

Mit den Anbaugeräten für Trägerfahrzeuge deckt Kersten den gesamten Bereich für professionelle Arealpflege ab. Insbesondere für

- **Kehrarbeiten**
- **Wildkrautentfernung**
- **Laubbeseitigung**
- **Winterdienst**

verfügen wir über ein umfassendes Vollsortiment von Arealmaschinen, passend zu allen gängigen Trägerfahrzeug-Fabrikaten. Kersten-Anbaugeräte sind innovativ, stabil und zuverlässig im täglichen Gebrauch.

Viele unserer Ingenieure und Techniker entwickeln bereits bestehende Geräte weiter und sind immer auf der Suche nach neuen innovativen Ideen, nicht zuletzt deshalb, weil unsere Kunden im Dialog wichtige Hinweise aus dem täglichen Arbeitsumfeld liefern. Durch unsere hohe Produktionstiefe fließen Veränderungen am Produkt direkt ein und bringen unseren Kunden "morgen" den Mehrwert.

Fachliche Beratung ist uns sehr wichtig, denn die Anbaugeräte sind wegen ihrer teilweise komplexen Verbindung mit den unterschiedlichsten Trägerfahrzeugen immer eine individuelle Anpassung, die aus einem Baukasten modular zusammengestellt wird. **Deshalb ist es sehr wichtig, dass bei einer Anfrage oder Bestellung das folgende Datenblatt zur Bestimmung der Funktionsweise Anbaugerät/Trägerfahrzeug vom Kunden komplett ausgefüllt wird. Dieses Datenblatt können Sie auch separat bei uns anfordern.**









Fronthydraulik und Hydraulik-Kit

ab Seite 162





Kehrmaschinen
und Zubehör

ab Seite 172









Wildkrautentferner
und Zubehör

ab Seite 236





Laubbeseitigung

ab Seite 318





Winterdienstgeräte
und Zubehör

ab Seite 370

Datenblatt zum Anbau

Auftrags - Nr.: _____

Trägerfahrzeug_____ **Anbaugerät**_____ ☐ **Frontanbau** ☐ **Heckanbau**

☐ Kuppeldreieck Trägerfahrzeug

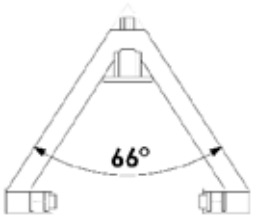





Typ:		Vierkantprofil		Verriegelung			
☐	Kat.Kommunal	☐	40 mm	☐	Schraube	☐	Rastriegel
☐	Kat.0 / 1	☐	60 mm			☐	Rastriegel

☐ Dreipunktanbau Trägerfahrzeug

☐	Kat.1N	X=440mm
☐	Kat.1	X=720mm
☐	Kat.2	X=870mm

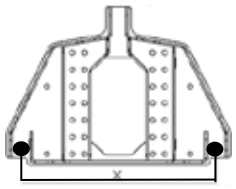

☐ Zapfwelle Trägerfahrzeug

Drehzahl:		Drehrichtung: In Fahrtrichtung	
		links	rechts
☐	540		
☐	1000		
☐	2000		
☐			

Profil:			
☐	1 3/8“ 6 Zähne	☐	1" 10 Zähne
☐	1 3/8" 21 Zähne	☐	1“ 12 Zähne
☐	21x25x6 Zähne	☐	1“ 14 Zähne
☐		☐	1" 15 Zähne

☐ Hydraulik Anbaugerät

Agrarkupplungen ISO7241-1-A		Flachdichtend & Tropffrei ISO 16028		Sonderkupplungen	
 Muffe	 Stecker	 Muffe	 Stecker	 Muffe	 Stecker
Push-Pull-Serie		**Flat-Face A-Serie**		**Bezeichnung**	
Muffe Ø	Stecker Ø	Muffe Ø	Stecker Ø	Muffe Ø	Stecker Ø
☐ 25,0mm BG1	☐ 11,8mm BG1	☐ 27,0mm BG1	☐ 16,2mm BG1	☐ mm	☐ mm
☐ 31,0mm BG2	☐ 17,2mm BG2	☐ 32,0mm BG2	☐ 19,7mm BG2		
☐ 38,0mm BG3	☐ 20,5mm BG3	☐ 38,0mm BG3	☐ 24,5mm BG3		

Abweichende Hydraulikkupplungen / Stecker mit Datenblatt beifügen

Schlauchlänge ab Koppelpunkt **Volumenstrom** **l/m** **Druck** **bar**

☐ Elektrik Anbaugerät





☐	**Stecker 2.Polig; 12 Volt**	☐	**Stecker 3.Polig 12 Volt**	☐	**Stecker 7.Polig 12 Volt**

Achtung: Bestellungen werden nur nach Rückgabe des ausgefüllten Dokumentes bearbeitet!

Datum_____ Unterschrift / Name _____

Datenblatt Wechselaufnahme

Auftrags - Nr.: _____

Trägerfahrzeug_____ **Anbaugerät**_____

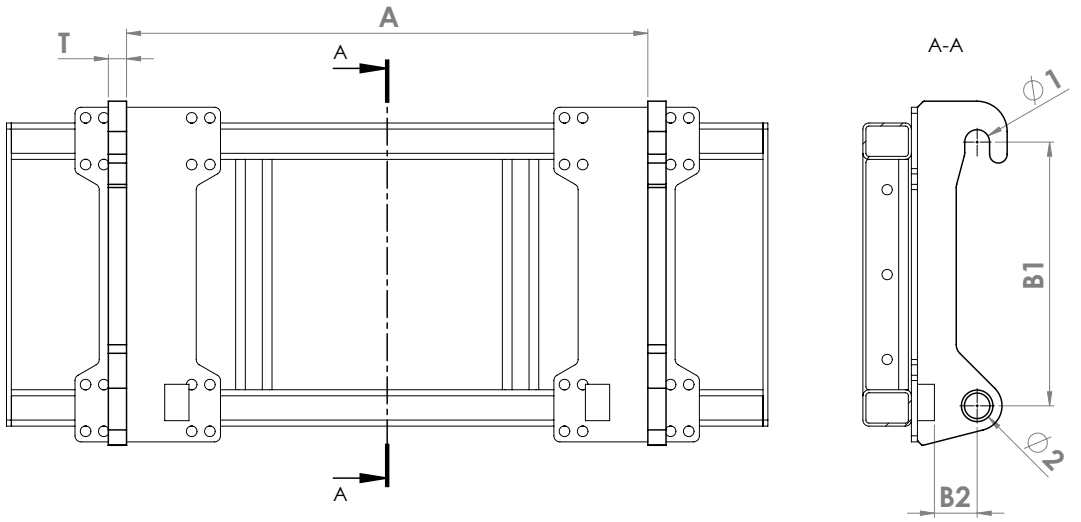

A:	mm	T:	mm
Ø1:	mm	B1:	mm
Ø2:	mm	B2:	wenn vorhanden mm

Abweichende Wechselaufnahme mit Datenblatt beifügen

☐ **Hydraulik Anbaugerät**

Agrarkupplungen ISO7241-1-A		Flachdichtend & Tropffrei ISO 16028		Sonderkupplungen	
 Muffe	 Stecker	 Muffe	 Stecker	 Muffe	 Stecker
Push-Pull-Serie		**Flat-Face A-Serie**		**Bezeichnung**	
Muffe Ø	Stecker Ø	Muffe Ø	Stecker Ø	Muffe Ø	Stecker Ø
☐ 25,0mm BG1	☐ 11,8mm BG1	☐ 27,0mm BG1	☐ 16,2mm BG1	☐ mm	☐ mm
☐ 31,0mm BG2	☐ 17,2mm BG2	☐ 32,0mm BG2	☐ 19,7mm BG2		
☐ 38,0mm BG3	☐ 20,5mm BG3	☐ 38,0mm BG3	☐ 24,5mm BG3		

Abweichende Hydraulikkupplungen / Stecker mit Datenblatt beifügen

Schlauchlänge ab Koppelpunkt **Volumenstrom l/min** **Druck** **bar**

☐ **Elektrik Anbaugerät**





☐ **Stecker 2.Polig; 12 Volt**	☐ **Stecker 3.Polig 12 Volt**	☐ **Stecker 7.Polig 12 Volt**

Achtung: Bestellungen werden nur nach Rückgabe des ausgefüllten Dokumentes bearbeitet!

Datum_____ Unterschrift / Name _____

Hydraulische Kuppeldreiecke mit Leistungshydraulik



Steuerung (am Fahrersitz)



Verfügbar für
Kubota GR-Serie



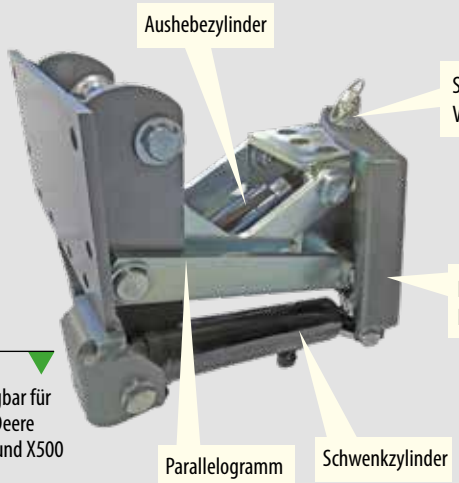

Verfügbar für
John Deere
X300 und X500



Verfügbar für
ISEKI SXG 216



Hydraulisches Kuppeldreieck
ermöglicht schnelles Ankuppeln mit standardisierter Schnittstelle für Anbaugeräte (Kehrmaschine, Schneeschild, Wildkrautbrenner, Laubbläser)

Übersichtliches Bedienpult



Kehrmaschine mit Sammelbehälter und Seitenbesen



Schleuderstreuer angetrieben über die Leistungshydraulik des Frontkrafthebers



Wildkrautbrenner



FACTS

Komfortable Aushebung
- Bedienung mit ergonomisch angeordnetem Bedienblock

Einfacher und schneller Gerätewechsel
- Durch Verwendung eines Kuppeldreieck-Systems ist ein Wechsel der Geräte ein Kinderspiel

Bequem
- Rechts/ links Schwenken und Ausheben mit dem ergonomisch angeordneten Bedienelement

Vielfältig
- Für eine Vielzahl von Anbaugeräten verwendbar

Mehrwert
- Hydraulisch angetrieben, daher kein Keilriemen der rutscht

Multifunktional
- Durch Aufrüstung multifunktionales Trägerfahrzeug

Frontkuppeldreieck über Bordhydraulik



Hydraulische Aushebe- und Schwenkvorrichtung mit Fußpedal für John Deere



Schalter zum Ausheben des Schneeschildes oder des Mähwerkes



Hydraulische Aushebe- und Schwenkvorrichtung mit Fußpedal für Kubota



Absperrhahn zur Aushebung von Mähwerk oder Schneeschild

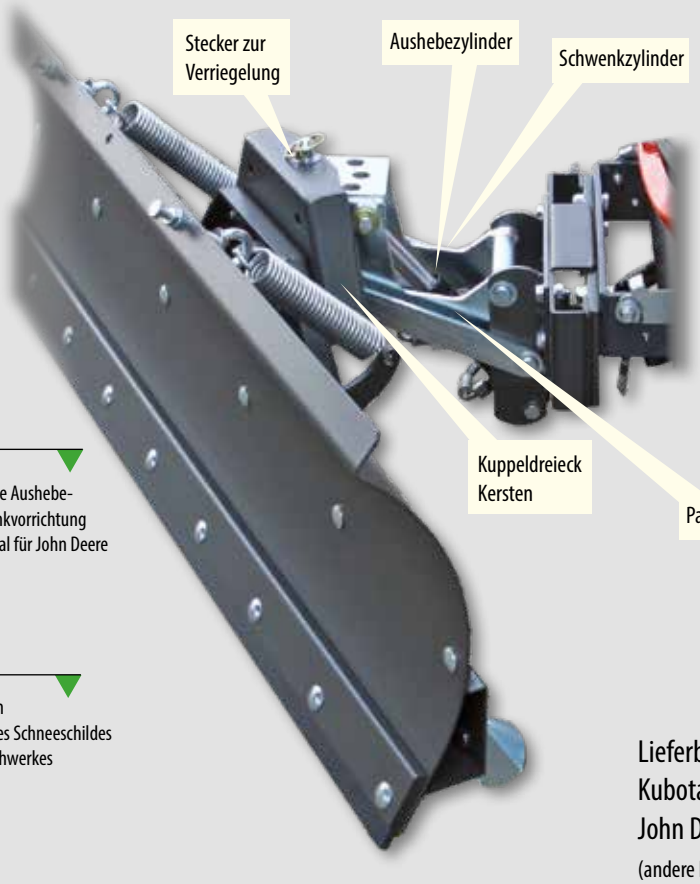

Lieferbar für:
Kubota GR 2120
John Deere X 500
(andere Fabrikate auf Anfrage)

FACTS

Komfortable Aushebung

- Bedienung mit dem 3-Wegehahn oder einem Elektromagnetventil unter Verwendung der vorhandenen Mähwerkshydraulik durch ergonomisches Fußpedal.

Einfacher und schneller Gerätewechsel

- Durch Verwendung eines Kuppeldreieck-Systems ist ein Wechsel des Schneeschild, Wildkrautbrenner oder Laubbläser ein Kinderspiel.

Bequem

- Rechts-/ links Schwenken mit dem ergonomisch angeordneten Fußpedal macht das Absteigen unnötig und spart Zeit.

Vielfältig

- Für Schneeschild, Wildkrautbrenner oder Laubbläser verwendbar.

Multifunktional

- Durch Aufrüstung multifunktionales Trägerfahrzeug.

Mechanische Schneeschildaushebung





Lieferbar für:
Kubota GR 1600 / GR 2120
John Deere X 100 / X 300 / X 500
(andere Fabrikate auf Anfrage)

Traktorspezifische Aufnahme



Handhebel zum Ausheben und Schwenken des Schneeschilds



Drehpunkte zum Ausheben und Schwenken



FACTS

Komfortable Aushebung

- Bedienung mit nur einer Aushebe-/Schwenkstange, dadurch keine Einschränkungen beim der Wartung des Rasentraktors.

Einfacher und schneller Abbau des Schneeschildes

- Mit nur einem einzigen Bolzen wird das Schneeschild samt Aushebevorrichtung an- und abgebaut.

Bequem

- Rechts-/ links Schwenken mit der ergonomisch angeordneten Aushebe-/Schwenkstange macht das Absteigen unnötig und spart Zeit.

Schutz Ihres Trägerfahrzeuges

- Durch das federklappende Schneeschild können keine Gegenstände das Fahrzeug beschädigen.

Stabil und langlebig

- Ein starkes Stahlblech mit 14 Kantungen und einer hochwertigen Pulverbeschichtung machen das Schneeschild nahezu unverwüstlich.

Maße	FKDR-HYDR ...
A: Höhe [mm]	265
B: Länge [mm]	305
C: Hub [mm]	195
D: Breite [mm]	282
Schwenkwinkel rechts/links	30°
Gewichte	
Grundgerät [kg]	17

Maße	SCHN 12545 FK-PAK-M-JOH	SCHN 12545 FK-PAK-M-KUB
A: Höhe [cm]	137	137
B: Länge [cm]	121	121
C: Länge Anbaurahmen [cm]	31	31
D: Breite [cm]	52	52
E: Breite aus der Mitte [cm]	37	37
Schwenkwinkel rechts/links	30°	30°
Gewichte		
Grundgerät [kg]	11	11

FKDR-HYDR ...

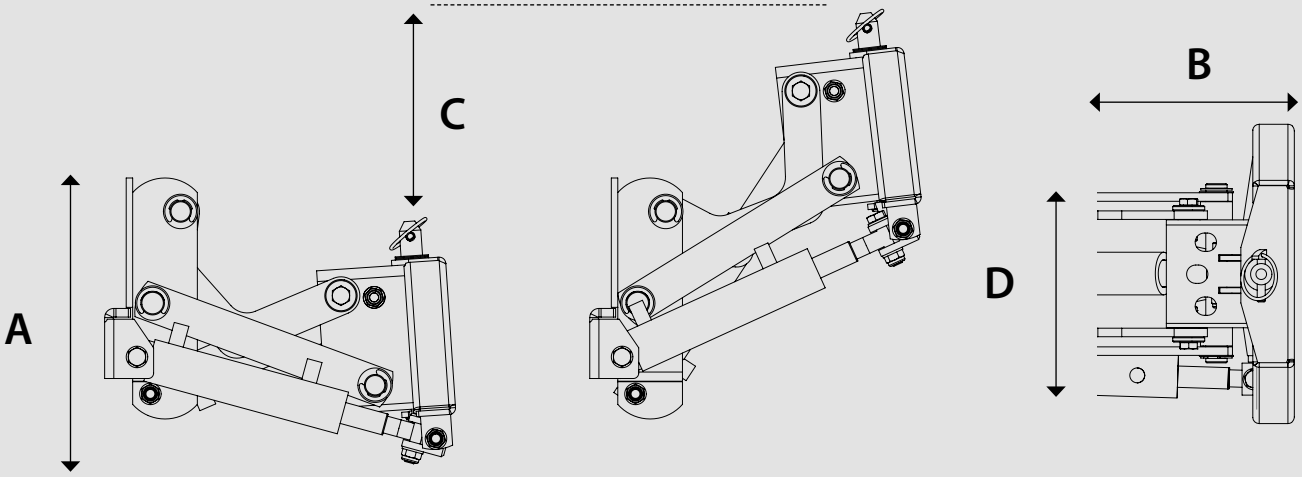

SCHN 12545 FK-PAK-M ...

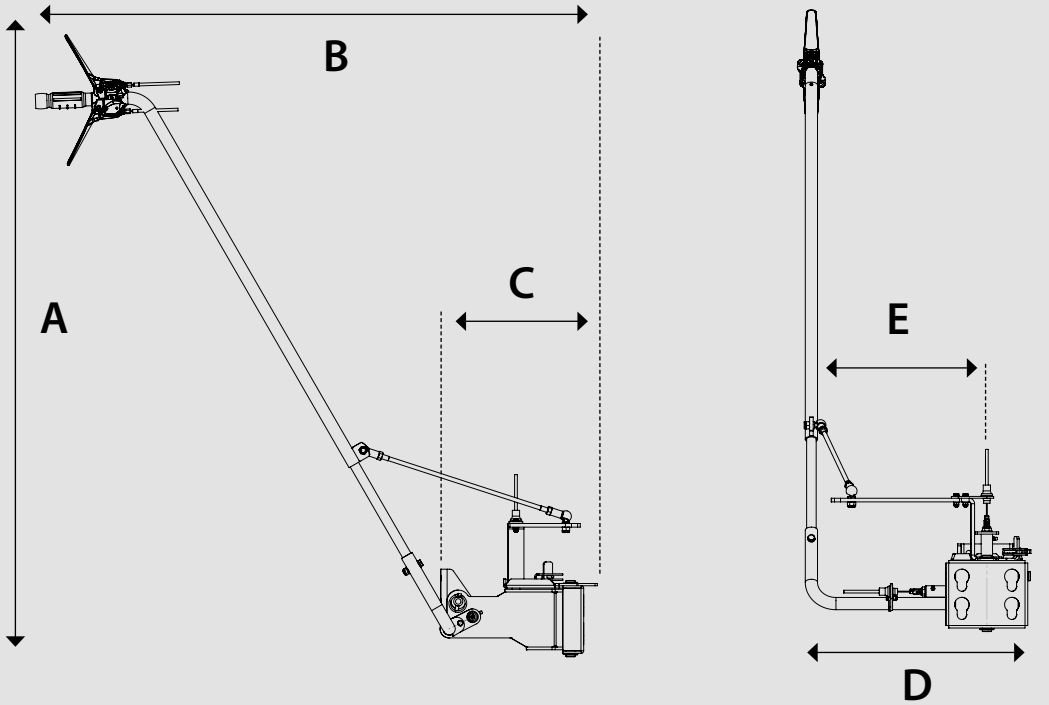

Artikelnummer	Beschreibung	Preis/€	Fracht Inklusive Verp./ €
Fronthydraulik für Aufsitzmäher			
FKDR-HYDR-… 	**Frontkuppeldreieck hydraulisch** • integrierte hydraulische Aushebung • hydraulisches Schwenken vom Fahrersitz aus • Hydrauliktank mit Steuerventil (1 dw + 1 dw mit Schwimmstellung) • stufenlose Drehzahleinstellung für Anbaugeräte • zum Anbau von Kehrmaschine, Schneeschild und Schleuderstreuer • Inklusive Anbaurahmen zum Aufsitzmäher Einsetzbar für: • Kehrmaschinen • Wildkrautbrenner • Laubbläser • Schneeschilder	1.950,00	Frachtfrei bei Mitlieferung
Fronthydraulik für Kubota			
SCHN 12545 FK-PAK-M-JOH 	**Schneeräumschild 125 cm Arbeitsbreite** • Federklappende Ausführung • 2 Rückzugsfedern • Höhenverstellbare Laufkufen • Verstellbare ROBALON-Schürfleiste • Inklusive Frontaushebung • Mechanisches ausheben des Schneeschildes • Mechanisches schwenken des Schneeschildes • Nur zum Anbau von Schneeschildern • Inklusive allen Anbauteile **passend zu John Deere X100/X300**	1.150,00	80,00
SCHN 12545 FK-PAK-M-KUB	**Schneeräumschild 125 cm Arbeitsbreite** Weitere Beschreibung siehe SCHN 12545 FK-PAK Mech JOH **passend zu Kubota GR-Serie**	1.150,00	80,00
SCHN 12545 FK-PAK- JOH 	**Schneeräumschild 125 cm Arbeitsbreite** • Federklappende Ausführung • 2 Rückzugsfedern • Höhenverstellbare Laufkufen • Verstellbare ROBALON-Schürfleiste • Inklusive Frontkuppeldreieck • Hydraulisch ausheben über Bordhydraulik per Fußpedal • Hydraulisch schwenken über Bordhydraulik per Fußpedal • Nur zum Anbau von Schneeschildern • Inklusive allen Anbauteile **passend zu John Deere X 540/X590**	2.080,00	80,00
SCHN 13545 FK-PAK- JOH	**Schneeräumschild 135 cm Arbeitsbreite** Weitere Beschreibung siehe SCHN 12545-FK-PAK 2 JOH **passend zu John Deere X 540/590**	2.185,00	80,00
SCHN 12545 FK-PAK -KUB	**Schneeräumschild 125 cm Arbeitsbreite** Weitere Beschreibung siehe SCHN 12545-FK-PAK 2 JOH **passend zu Kubota GR 21xx Serie**	1.825,00	80,00
SCHN 13545 FK-PAK -KUB	**Schneeräumschild 135 cm Arbeitsbreite** Weitere Beschreibung siehe SCHN 12545-FK-PAK 2 JOH **passend zu Kubota GR 21xx Serie**	2.080,00	80,00

7% TZ ab 05/2022

Hydraulik-Kit für Heckdreipunkt mit Zapfwellenantrieb

Aufrüstungs-Kit für Trägerfahrzeuge, denen Hydraulikleistung für das Anbaugerät fehlt. Problemlose Aufrüstung über die 3-Punkt-Aufnahme im Heck.

- **Hydrauliktank mit Füllstandsanzeige**
- **Zapfwellen-Aufsteckpumpe**
- **Leistung 30l/min.**

15-30 PS



Hydrauliktank
mit 50 Liter Öl



Hydraulikpumpe mit
30 Liter Förderleistung



Ölnachfüllstutzen und
Öltemperaturanzeige



Für 540 rpm
Zapfwellengeschwindigkeit
Ausgelegt, auf Anfrage andere
Geschwindigkeiten möglich





FACTS

Das Hydraulik-Kit ergänzt Trägerfahrzeuge, die über keine eigene oder nur eine geringe Hydraulikleistung verfügen, um eine vollwertige Arbeitshydraulik. Hiermit können Kehrmaschinen, Wildkrautbürsten, Laubbläser oder andere hydraulisch betätigte Anbaugeräte betrieben werden.
Die Einheit liefert eine Hydraulikleistung von 30 Litern je Minute bei 180 bar.

Maße	MP-HYDR-DP-HECK
A: Höhe [cm]	105
B: Länge [cm]	82
C: Breite [cm]	58
Gewichte	
Grundgerät [kg]	140
Leistung	
Ölvolumen [ltr/min] bei 180 bar	30

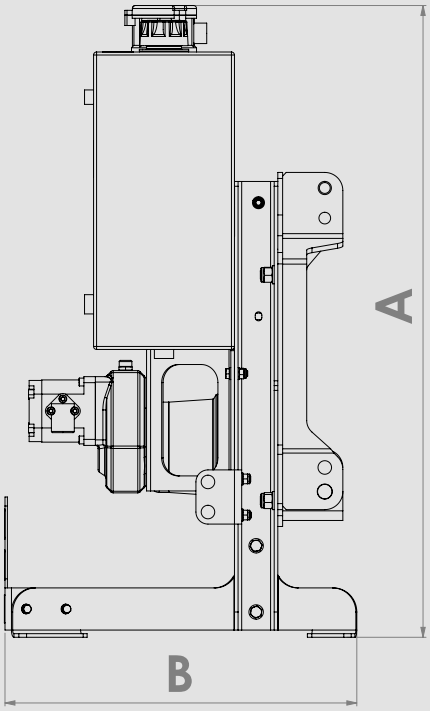

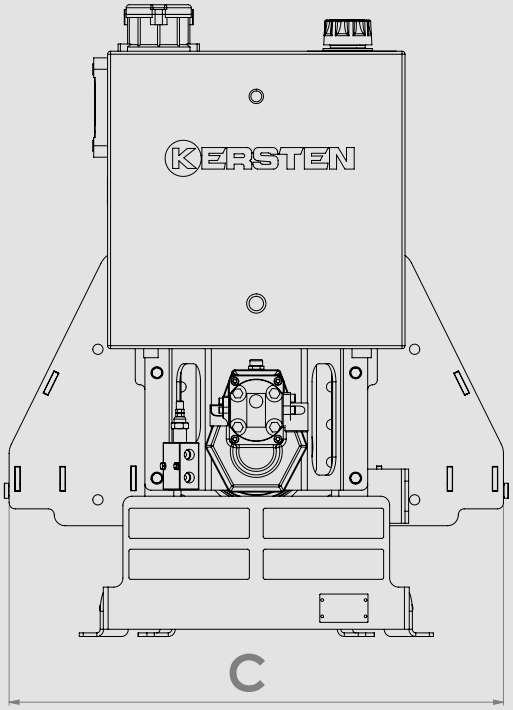

Artikelnummer	Beschreibung	Preis/€	Fracht Inklusive Verp./ €
Hydraulik-Kit			
MP-HYDR-DP-HECK 	**Hydraulik-Kit für Schlepper mit Zapfwellenantrieb** • zum Anbau an Heckdreipunkt KAT I und KAT I N • Hydrauliktank 50 Liter • Hydraulikpumpe mit Druckbegrenzungsventil • Literleistung: 30 l/min • Inklusive Gelenkwelle 1 3/8" 6-teilig, PTO 540 U/min, Drehrichtung in Fahrtrichtung rechts • Hydraulikstecker (ISO 7241-1-A-BG3) Vorlauf • Hydraulikmuffe (ISO 7241-1-A-BG3) Rücklauf • Gewicht (befüllt): 140 kg	1.725,00	140,00
Optionen			
SL-HYDR-DP-HECK	**Hydraulikschläuche zur Verbindung von der Hydraulikeinheit (Heckdreipunkt) zum Anbaugerät** • 1 x Hydraulikschlauch 5 m inklusive Hydraulikmuffen beidseitig (ISO 7241-1-A-BG3) • 1 x Hydraulikschlauch 5 m inklusive Hydraulikmuffe (ISO 7241-1-A-BG3) Hydraulikstecker (ISO 7241-1-A-BG3)	170,00	
ABR-HYDR-X900	**3-Punkt Anbaurahmen für John Deere X900**	810,00	

7% TZ ab 05/2022

Wissenswertes über Kehrmaschinen von Kersten

Kehrmaschinen sind für die Reinigung von großen Flächen und Straßen für die Erhaltung und Sauberkeit und Sicherheit von diesen Bereichen unerlässlich. Profi-Kehrmaschinen von Kersten erfüllen diesen Anspruch in jeder Hinsicht. Mit vielen Jahren Erfahrung auf diesem Gebiet entwickeln, konstruieren und verkaufen wir Kehrmaschinen aller Größenordnungen bei unterschiedlichsten Bedarfsanforderungen für die Landwirtschaft, Kommunen und Großunternehmen, zum Beispiel Flughafenbetreiber, Dienstleister und Bauunternehmen. Dabei ist die Anforderung in jeder Hinsicht vielschichtig: Als Anbaugerät für Aufsitzmäher, Flächenmäher, Kommunalfahrzeuge, Schlepper, Unimog, Hof-, Rad- und Teleskoplader; für losen und festgefahrenen Schmutz, landwirtschaftliche oder durch Bautätigkeit resultierende Rückstände, Schneebeseitigung oder einfach nur zur optischen Sauberhaltung von bestimmten Straßen, Wegen und Flächen.

Wir arbeiten mit allen gängigen Herstellern von Trägerfahrzeugen zusammen, deshalb ist die Adaption auf diese Fahrzeuge optimal aufeinander abgestimmt – für die richtige und beste Lösung. Aufgrund der Eigenanfertigung werden die Anbauadapter in unserem Werk in höchstem Maß an Präzision gefertigt. Dabei berücksichtigen wir den Arbeitsbedarf, das zu kehrende Material, die Flächen und Untergründe und natürlich auch ökonomische und ökologische Vorgaben. Besonders stolz sind wir auf unsere jüngste Kehrmaschinen-Generation für den Profi-Einsatz mit größer dimensionierten Trägerfahrzeugen: Die Serien FKM 60 und KM 70 sind technisch mit allen Raffinessen ausgestattet, die nicht nur ein sehr gutes Kehrergebnis liefern, sondern auch bezüglich Komfort, Sicherheit und Langlebigkeit bestechen. Und für die elektronische Höhenverstellung **KM CONTROL** erhielten wir von der Gesellschaft für Garten- und Landschaftsbau die Innovationsmedaille. Für welches Produkt Sie sich auch immer entscheiden: Von der Bedarfsanfrage bis zur Auslieferung stehen Ihnen unsere technischen Mitarbeiter jederzeit zur Seite.








Kehrmaschinen für Einachser (Fremdfabrikate)

Arbeitsbreiten

90/100/115/125/130 cm

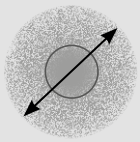

Kehrwalzendurchmesser
32/37/45 cm

Kehrwalzen Ausführungen
Kombi-Kehrwalze (1), Polywelldraht-Kehrwalze (2), Schmutz-Kehrwalze (3), Schneekehrwalze (4)



Weitere Walzentypen für verschiedene Anwendungen möglich





Stabile Laufräder
135x40 mm



Schmaler
Seitenantrieb

Wir produzieren für alle gängigen Einachser-Fabrikate maßgeschneiderte Adapter, die es ermöglichen einige unserer Kehrmaschinen, Wildkrautbürsten, Schneeschilder und Laubbläser mit diesen Geräten zu kombinieren.

Kehrmaschinen

Maße	EFKM 09032 M-ABF	EFKM 10037 M-ABF	EFKM 12537 M-ABF	EFKM 11545 M-ABF	EFKM 13045 M-ABF
A: Arbeitsbreite gerade; ohne Seitenbesen [cm]	90	100	125	115	130
B: Arbeitsbreite gerade; mit Seitenbesen [cm]	114	122	147	142	157
Arbeitsbreite schräg [cm]	80	89	110	105	120
C: Durchfahrtsbreite gerade; ohne Seitenbesen [cm]	96	108	133	125	140
D: Durchfahrtsbreite gerade; mit Seitenbesen [cm]	108	120	145	139	154
E: Länge; Inklusive SSB; ohne Anbaurahmen [cm]	83	94	94	125	125
F: Länge; ohne SSB; ohne Anbaurahmen [am]	53	63	63	86	86
G: Höhe; ohne Anbaurahmen [cm]	56	54	54	73	73
Bürstendurchmesser [cm]	32	37	37	45	45
Schwenkwinkel [Grad]	30	30	30	26	26
Kehrspiegel [cm]	4-6	5-7	5-7	6-8	6-8
Gewichte					
Grundgerät [kg]	50	52	56	97	101
Sammelbehälter [kg]	14	15	17	-	-
Seitenbesen [kg]	10	10	10	-	-
Volumen					
Sammelbehälter [ltr]	69	60	92	-	-

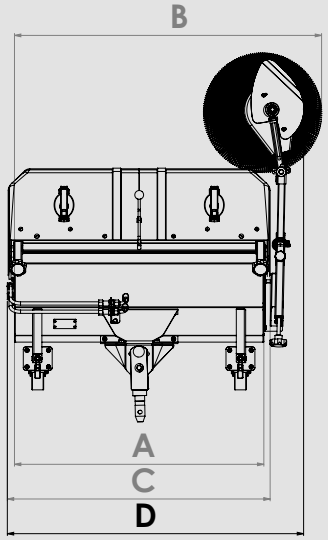

KM Ø 32 cm/KM Ø 37 cm

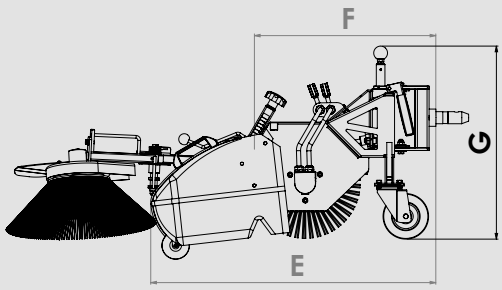

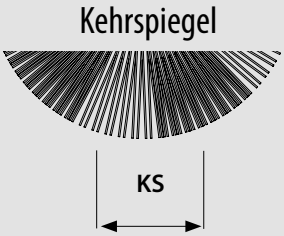

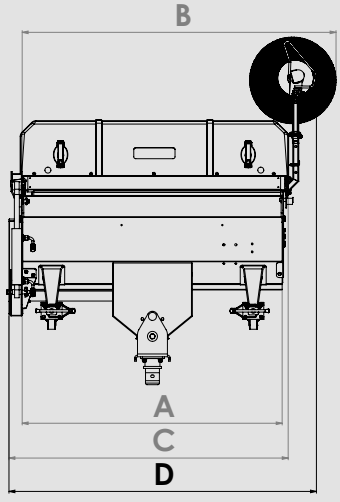

KM Ø 45 cm

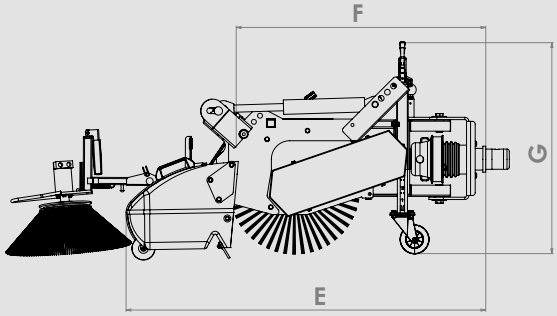

Artikelnummer	Beschreibung	Preis/€	Fracht Inklusive Verp./ €
Kehrmaschinen für Einachser (Fremdfabrikate)			
EFKM 09032 M-ABF **Arbeitsbreite 90 cm** 	**Kehrmaschine 90 cm Arbeitsbreite** **Kehrwalzendurchmesser 32 cm** • mechanisch angetrieben • Inklusive Kombi-, Schmutz oder Schneekehrwalze • mechanisch links und rechts schwenkbar • pendelnd aufgehängt • 2 höhenverstellbare Laufräder 135 x 40 mm	1.315,00 Mehrpreis Polywelldraht-, Schmutz-, oder Schneekehr-walze 70,00	140,00
EFKM 10037 M-ABF **Arbeitsbreite 100 cm** 	**Kehrmaschine 100 cm Arbeitsbreite** **Kehrwalzendurchmesser 37 cm** Weitere Beschreibung siehe KM 09032 M-ABF	1.610,00 Mehrpreis Poly-welldraht ... 70,00	140,00
EFKM 12537 M-ABF **Arbeitsbreite 125 cm** 	**Kehrmaschine 125 cm Arbeitsbreite** **Kehrwalzendurchmesser 37 cm** Weitere Beschreibung siehe KM 09032 M-ABF	1.750,00 Mehrpreis Poly-welldraht ... 70,00	140,00
EFKM 11545 M-ABF **Arbeitsbreite 115 cm** 	**Kehrmaschine 115 cm Arbeitsbreite** **Kehrwalzendurchmesser 45 cm** Weitere Beschreibung siehe KM 09032 M-ABF	2.150,00 Mehrpreis Poly-welldraht ... 70,00	140,00
EFKM 13045 M-ABF **Arbeitsbreite 130 cm** 	**Kehrmaschine 130 cm Arbeitsbreite** **Kehrwalzendurchmesser 45 cm** Weitere Beschreibung siehe KM 09032 M-ABF	2.485,00 Mehrpreis Poly-welldraht ... 145,00	140,00
Anbauflansch für Einachser-Kehrmaschinen			
ABF-KM ...	**Anbauflansch für Kehrmaschine**	635,00	

7% TZ ab 05/2022

Beschreibung	Passend für Kehrmaschine		KM 09032 M-ABF	KM 10037 M-ABF
Gummispritzlappen • Inklusive Anbauteile • Steckbar angebaut		Art.-Nr.	GUSPL 090	GUSPL 100
		Preis/€	170,00	180,00
		Frachtkosten		
Schmutzsammelbehälter • Aus PE-Kunststoff • 2 PUR-Lenkrollen zur exakten Bodenanpassung • Höhenverstellbare Aufnahmen • 2 Handgriffe • Gummidichtlippe oben • Einhebelverschluss		Art.-Nr.	SSB 090 K	SSB 100 K
		Preis/€	495,00	625,00
		Frachtkosten		
Anbau-Seitenbesen - 40 cm Durchmesser für Kehrmaschinen mit 37 cm Walzendurchmesser • Mechanisch angetrieben über Besenwelle • Höhen- und winkelverstellbar • Anfahrsicherung • Besen klappt zur Seite		Art.-Nr.	ASM 403237	ASM 403237
		Preis/€	525,00	525,00
		Frachtkosten		
Anbau-Seitenbesen 40 cm Durchmesser für Kehrmaschinen mit 45 cm Walzendurchmesser • Mechanisch angetrieben über Besenwelle • Höhen- und winkelverstellbar • Anfahrsicherung • Besen klappt zur Seite		Art.-Nr.	-	-
		Preis/€	-	-
		Frachtkosten		

7% TZ
ab 05/2022

KM 12537 M-ABF	KM 11545 M-ABF	KM 13045 M-ABF
GUSPL 125	GUSPL 11545	GUSPL 13045
205,00	200,00	215,00
Frachtfrei in Verbindung mit Kehrmaschinenbestellung		
SSB 125 K	-	-
665,00	-	-
Frachtfrei in Verbindung mit Kehrmaschinenbestellung		
ASM 403237	-	-
525,00	-	-
Frachtfrei in Verbindung mit Kehrmaschinenbestellung		
-	ASM 4045	ASM 4045
-	610,00	610,00
Frachtfrei in Verbindung mit Kehrmaschinenbestellung		

7% TZ
ab 05/2022

Kehrmaschinen für Aufsitzmäher

KM 37

Arbeitsbreiten

100/115/125 cm

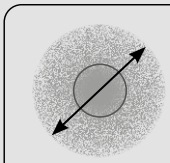

Kehrwalzendurchmesser

37 cm

Kehrwalzen Ausführungen

Kombi-Kehrwalze (1), Polywelldraht-Kehrwalze (2), Schmutz-Kehrwalze (3), Schneekehrwalze (4)



Weitere Walzentypen für verschiedene Anwendungen möglich



Laufräder 135 x 40 mm



Innenliegender Hydraulikmotor



Stufenlose Höhenverstellung der Kehrwalze

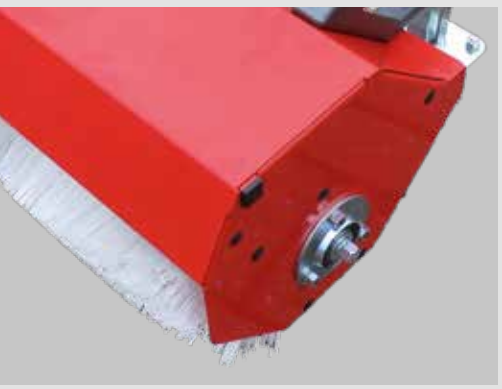

Wartungsfreie Lagerung der Kehrwalze



Stufenlose Höhenverstellung der Kehrwalze

Hochwertige Pulverbeschichtung

Verschiedene Walzentypen für unterschiedliche Anwendungen

Innen liegender Hydraulikmotor



Option: Praktische Abstellstützen für längere Lagerung, um die Kehrwalze nicht zu beschädigen



FACTS

Einsatz Kehrwalzentypen

- Kombikehrwalze (Standard werksseitig)
  Für über 90% aller Anwendungen
- Polywelldrahtkehrwalze
  Für hohen festsitzenden Schmutzanteil, z, B. Moos o. ä.
- Schmutzkehrwalze
  Durch höheren Borstenanteil für größere Verschmutzung geeignet
- Schneekehrwalze
  Durch eine spezielle Borstenanordnung mit größerem Zwischenraum wird der Schnee optimal abtransportiert

Praktisches Zubehör

- Schmutzsammelbehälter
  Das Kehrgut wird in einem Arbeitsgang eingesammelt
- Gummispritzlappen
  Zur Reduktion von umherfliegenden Schmutzpartikeln
- Seitenbesen
  Zum Erfassen von Schmutz auch in Seitenbereichen, z. B. Bordsteinrinnen etc.
- Abstellstützen
  für längere Lagerung, um die Kehrwalze nicht zu beschädigen

Seitenbesen (optional)



Optionaler Spritzschutz für Winterdienstarbeiten



Sammelbehälter (Option)



Kehrmaschinen

Maße	KM 10037 H-FKDR	KM 11537 H-FKDR	KM 12537 H-FKDR
A: Arbeitsbreite gerade ohne Seitenbesen [cm]	100	115	125
B: Arbeitsbreite gerade mit Seitenbesen [cm]	122	137	147
Arbeitsbreite schräg [cm]	89	102	110
C: Durchfahrtsbreite gerade ohne Seitenbesen [cm]	108	123	133
D: Durchfahrtsbreite gerade mit Seitenbesen [cm]	120	135	145
E: Länge inklusive SSB ohne Anbaurahmen [cm]	71	71	71
F: Länge ohne SSB ohne Anbaurahmen [cm]	40	40	40
G: Höhe ohne Anbaurahmen [cm]	44	44	44
Bürstendurchmesser [cm]	37	37	37
Schwenkwinkel [Grad]	30	30	30
Kehrspiegel [cm]	5-7	5-7	5-7
Gewichte			
Grundgerät [kg]	51	53	55
Sammelbehälter [kg]	15	16	17
Seitenbesen [kg]	10	10	10
Volumen			
Sammelbehälter [ltr]	60	70	77

Artikelnummer	Beschreibung	Preis/€	Fracht Inklusive Verp./ €
KM 10037 H-FKDR **Arbeitsbreite 100 cm** 	**Kehrmaschine 100 cm Arbeitsbreite** **Kehrwalze Ø 37 cm** • hydraulisch angetrieben • Inklusive Kombikehrwalze • 2 höhenverstellbare Laufräder 135 x 40 mm • hydraulische Schnellkupplung • passend zum Anbau an Frontkuppeldreieck ! **Frontkuppeldreieck FKDR-HYDR erforderlich**	**1.815,00** **Mehrpreis Polywelldraht-, Schmutz-, oder Schneekehrwalze** **70,00**	**140,00**
KM 11537 H-FKDR **Arbeitsbreite 115 cm** 	**Kehrmaschine 115 cm Arbeitsbreite** Weitere Beschreibung siehe KM 10037 H-FKDR	**1.880,00** **Mehrpreis Polywelldraht ...** **70,00**	**140,00**
KM 12537 H-FKDR **Arbeitsbreite 125 cm** 	**Kehrmaschine 125 cm Arbeitsbreite** Weitere Beschreibung siehe KM 10037 H-FKDR	**1.950,00** **Mehrpreis Polywelldraht ...** **70,00**	**140,00**
Frontkuppeldreiecke Bei Anfragen und Bestellungen immer genauen Aufsitzmähertyp angeben. Achtung: Aufgrund der neuen EN ISO 5395 nicht mehr für alle Aufsitzmäher verfügbar!			
FKDR-HYDR-… 	**Frontkuppeldreieck hydraulisch** • Integrierte hydraulische Aushebung • Hydraulisches Schwenken vom Fahrersitz aus • Hydrauliktank mit Steuerventil (1 dw + 1 dw mit Schwimmstellung) • Stufenlose Drehzahleinstellung für Anbaugeräte • Zum Anbau von Kehrmaschine, Schneeschild und Schleuderstreuer • Inklusive Anbaurahmen zum Aufsitzmäher	**1.950,00**	**80,00** Frachtfrei bei Mitlieferung

7% TZ ab 05/2022

Beschreibung	Passend für Kehrmaschine		KM 10037
Gummispritzlappen • Inklusive Anbauteile • Steckbar angebaut		Art.-Nr.	GUSPL 100
		Preis/€	180,00
		Frachtkosten	
Schmutzsammelbehälter • Aus PE-Kunststoff • 2 PUR-Lenkrollen zur exakten Bodenanpassung • Höhenverstellbare Aufnahmen • 2 Handgriffe • Gummidichtlippe oben • Einhebelverschluss		Art.-Nr.	SSB 100 K
		Preis/€	625,00
		Frachtkosten	
Anbau-Seitenbesen - 40 cm Arbeitsbreite • Mechanisch angetrieben über Besenwelle • Höhen- und winkelverstellbar • Anfahrsicherung • Besen klappt zur Seite • Für Kehrmaschinen mit 32 oder 37 cm Walzendurchmesser		Art.-Nr.	ASM 403237
		Preis/€	525,00
		Frachtkosten	
Anbau-Seitenbesen - 40 cm Arbeitsbreite • Hydraulisch angetrieben Weitere Beschreibung siehe Art.: ASM 403237		Art.-Nr.	ASH 403237
		Preis/€	935,00
		Frachtkosten	
Abstellstützen für EFKM Kehrwalzendurchmesser 37 cm • Mit Laufrollen • Zum leichteren An- und Abbau • Zur Lagerung		Art.-Nr.	AST 3237 LR
		Preis/€	170,00
		Frachtkosten	

7% TZ ab 05/2022

KM 11537	KM12537
GUSPL 115	GUSPL 125
200,00	205,00
Frachtfrei in Verbindung mit Kehrmaschinenbestellung	
SSB 115 K	SSB 125 K
655,00	665,00
Frachtfrei in Verbindung mit Kehrmaschinenbestellung	
ASM 403237	ASM 403237
525,00	525,00
Frachtfrei in Verbindung mit Kehrmaschinenbestellung	
ASH 403237	ASH 403237
935,00	935,00
Frachtfrei in Verbindung mit Kehrmaschinenbestellung	
AST 3237 LR	AST 3237 LR
170,00	170,00
Frachtfrei in Verbindung mit Kehrmaschinenbestellung	

7% TZ ab 05/2022

Kehrmaschinen für Kleintraktoren

FKM 37

Hydraulisch oder mechanisch angetrieben

Arbeitsbreite

125 cm

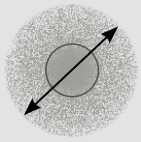

Kehrwalzendurchmesser

37 cm

Kehrwalzen Ausführungen

Kombi-Kehrwalze (1), Polywelldraht-Kehrwalze (2), Schmutz-Kehrwalze (3), Schneekehrwalze (4)



Weitere Walzentypen für verschiedene Anwendungen möglich



Laufräder 135 x 40 mm



Innenliegender Hydraulikmotor



Stufenlose Höhenverstellung der Kehrwalze



Schmaler Seitenantrieb



Stufenlose Höhenverstellung der Kehrwalze

Hochwertige Pulverbeschichtung

Verschiedene Walzentypen für unterschiedliche Anwendungen

Wartungsfreie Lagerung der Kehrwalze

Option: Praktische Abstellstützen für längere Lagerung, um die Kehrwalze nicht zu beschädigen



Kehrmaschinen

Maße	FKM 12537 H-ABR 37	FKM 12537 M-ABR 37
A: Arbeitsbreite gerade ohne Seitenbesen [cm]	125	125
B: Arbeitsbreite gerade mit Seitenbesen [cm]	147	147
Arbeitsbreite schräg [cm]	110	110
C: Durchfahrtsbreite gerade ohne Seitenbesen [cm]	133	133
D: Durchfahrtsbreite gerade mit Seitenbesen [cm]	145	145
E: Länge inklusive SSB ohne Anbaurahmen [cm]	71	71
F: Länge ohne SSB ohne Anbaurahmen [cm]	40	40
G: Höhe ohne Anbaurahmen [cm]	44	44
Bürstendurchmesser [cm]	37	37
Schwenkwinkel [Grad]	30	30
Kehrspiegel [cm]	5-7	5-7
Gewichte		
Grundgerät [kg]	55	55
Sammelbehälter [kg]	17	17
Seitenbesen [kg]	10	10
Volumen		
Sammelbehälter [ltr]	77	77

Artikelnummer	Beschreibung	Preis/€	Fracht Inklusive Verp./ €
FKM 12537 H-ABR 37 **Arbeitsbreite 125 cm** 	**Kehrmaschine 125 cm Arbeitsbreite** • Kehrwalzendurchmesser 37 cm • **Hydraulisch** angetrieben • Inklusive Kombikehrwalze • Mechanisch links und rechts schwenkbar • 2 höhenverstellbare Laufräder 135 x 40 mm • Inklusive Abstellstütze • Standardfarbe: RAL 2004 **ABR 37 erforderlich**	**1.875,00** **Mehrpreis Polywelldraht-, Schmutz-, oder Schnee-kehrwalze 70,00**	**140,00**
FKM 12537 M-ABR 37 **Arbeitsbreite 125 cm** 	**Kehrmaschine 125 cm Arbeitsbreite** • Kehrwalzendurchmesser 37 cm • **Mechnanisch** angetrieben • Inklusive Kombikehrwalze • Mechanisch links und rechts schwenkbar • 2 höhenverstellbare Laufräder 135 x 40 mm • Inklusive Abstellstütze • Standardfarbe: RAL 2004 **ABR 37 erforderlich**	**2.250,00** **Mehrpreis Poly-welldraht ... 70,00**	**140,00**
Anbaurahmen			
ABR 37 US-…	**Anbaurahmen Quick Hitch***	**350,00**	
ABR 37 KUB-B1	**Anbaurahmen Kersten Kuppeldreieck für Kubota B 1220 (nur für hydraulisch angetriebene Kehrmaschinen)**	**350,00**	
ABR 37 KUB-G 2326	**Anbaurahmen Kersten Kuppeldreieck für Kubota G23/ G26 (nur für hydraulisch angetriebene Kehrmaschinen)**	**350,00**	
ABR 37 KD-…	**Anbaurahmen Kuppeldreieckanbau**	**350,00**	

*** nur für mechanische Kehrmaschinen**

7% TZ ab 05/2022

Beschreibung	Passend für Kehrmaschine		KM12537
Gummispritzlappen • Inklusive Anbauteile • Steckbar angebaut		Art.-Nr.	GUSPL 125
		Preis/€	205,00
		Frachtkosten	Frachtfrei in Verbindung mit Kehrmaschinenbestellung
Schmutzsammelbehälter • Aus PE-Kunststoff • 2 PUR-Lenkrollen zur exakten Bodenanpassung • Höhenverstellbare Aufnahmen • 2 Handgriffe • Gummidichtlippe oben • Einhebelverschluss		Art.-Nr.	SSB 125 K
		Preis/€	665,00
		Frachtkosten	Frachtfrei in Verbindung mit Kehrmaschinenbestellung
Anbau-Seitenbesen - 40 cm Arbeitsbreite • Mechanisch angetrieben über Besenwelle • Höhen- und winkelverstellbar • Anfahrsicherung • Besen klappt zur Seite • Für Kehrmaschinen mit 32 oder 37 cm Walzendurchmesser		Art.-Nr.	ASM 403237
		Preis/€	525,00
		Frachtkosten	Frachtfrei in Verbindung mit Kehrmaschinenbestellung
Anbau-Seitenbesen - 40 cm Arbeitsbreite • Hydraulisch angetrieben Weitere Beschreibung siehe Art.: ASM 403237		Art.-Nr.	ASH 403237
		Preis/€	935,00
		Frachtkosten	Frachtfrei in Verbindung mit Kehrmaschinenbestellung
Abstellstützen für FKM Kehrwalzendurchmesser 37 cm • Mit Laufrollen • Uum leichteren An- und Abbau • Zur Lagerung		Art.-Nr.	AST 37 LR
		Preis/€	170,00
		Frachtkosten	Frachtfrei in Verbindung mit Kehrmaschinenbestellung

7% TZ
ab 05/2022

Preisliste 2022, gültig ab 01.12.2021

Heck-Kehrmaschinen für Kompaktschlepper und Kommunalfahrzeuge

HKM 40

Arbeitsbreiten

125 / 150 cm

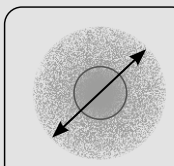

Kehrwalzendurchmesser
40 cm



15-25 PS



Stufenlose Höheverstellung der Kehrmaschine



Kehrwalzen Ausführungen
Kombi-Kehrwalze (1), Polywelldraht-Kehrwalze (2), Schmutz-Kehrwalze (3), Schneekehrwalze (4)

Weitere Walzentypen für verschiedene Anwendungen möglich.



Mechanische stufenlose Seitenverstellung (hydraulisch optional)



Stabile Laufräder



Kettenkasten mit wartungsfreiem Kettenspanner

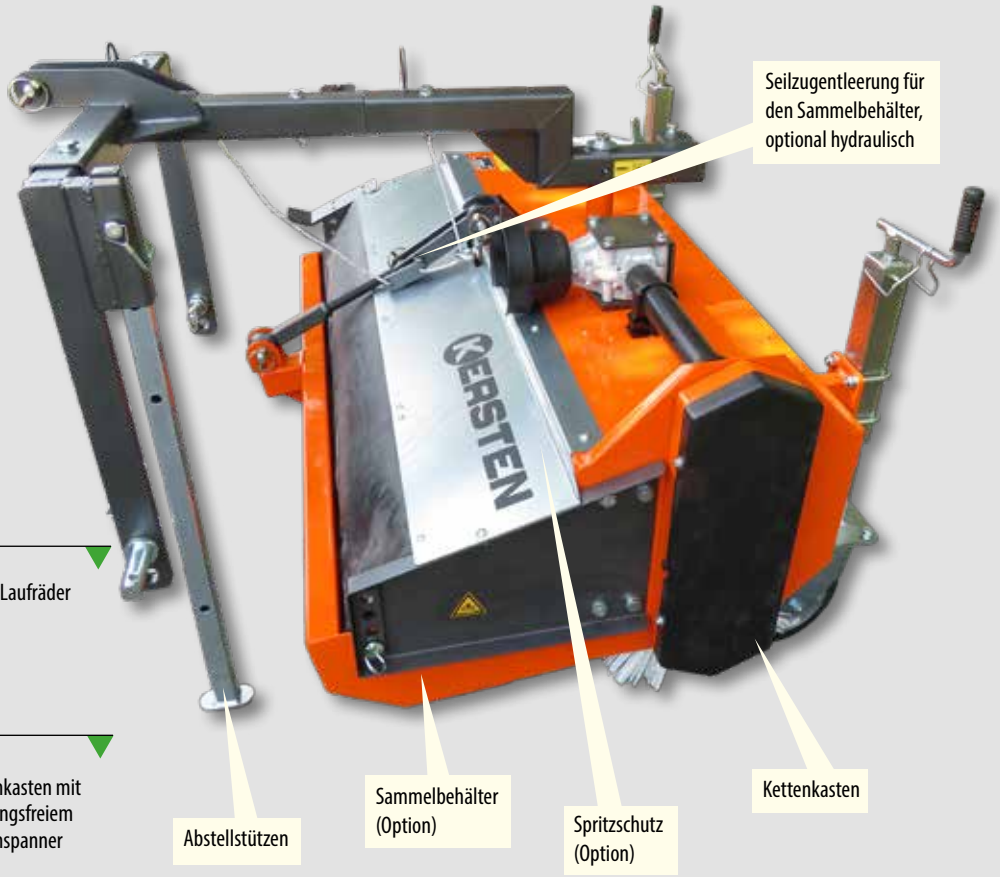

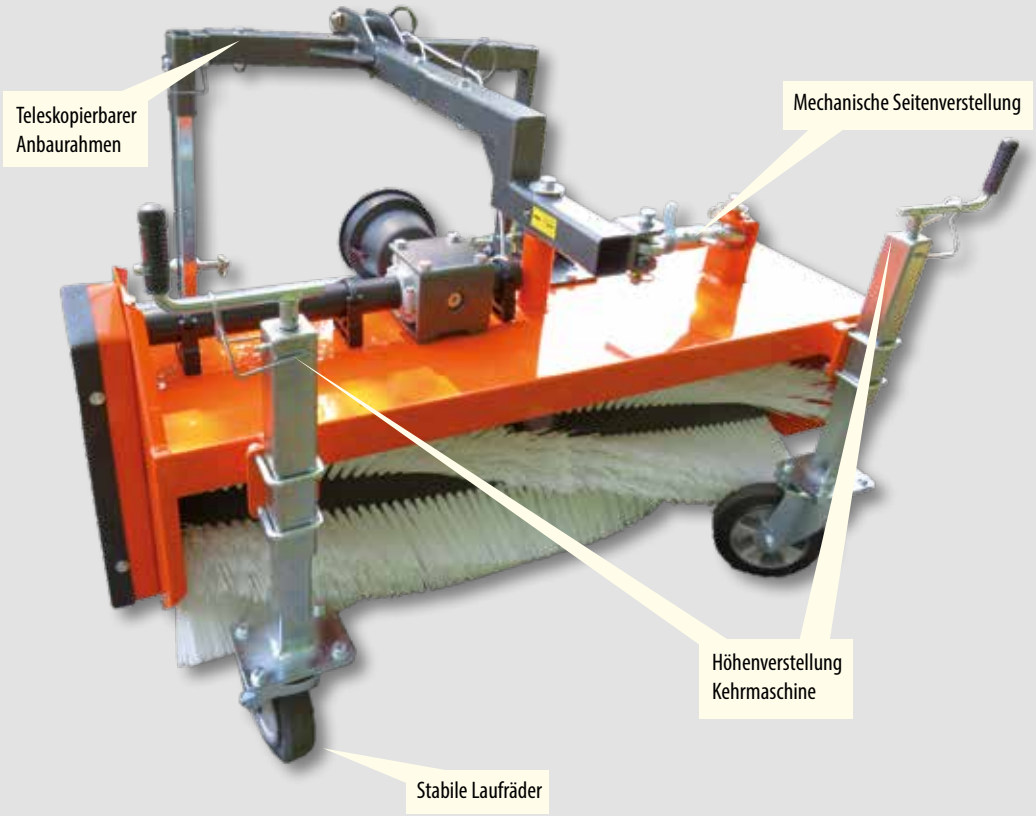

FACTS

Einsatz Kehrwalzentypen

- Kombikehrwalze (Standard werksseitig)
  Für über 90% aller Anwendungen
- Polywelldrahtkehrwalze
  Für hohen festsitzenden Schmutzanteil, z, B. Moos o. ä.
- Schmutzkehrwalze
  Durch höheren Borstenanteil für größere Verschmutzung geeignet
- Schneekehrwalze
  Durch eine spezielle Borstenanordnung mit größerem Zwischenraum wird der Schnee optimal abtransportiert

Praktisches Zubehör

- Schmutzsammelbehälter
  Das Kehrgut wird in einem Arbeitsgang eingesammelt
- Gummispritzlappen
  Zur Reduktion von umherfliegenden Schmutzpartikeln
- Seitenbesen
  Zum Erfassen von Schmutz auch in Seitenbereichen, z. B. Bordsteinrinnen etc.

Höhenverstellung des Sammelbehälters



Beidseitig teleskopierbarer Anbaurahmen



Mechanische Entleerung des Sammelbehälters (hydraulisch optional)



Kehrmaschinen

Maße	HKM 12540 M/H	HKM 15040 M/H
A: Arbeitsbreite gerade; ohne Seitenbesen [cm]	125	150
B: Arbeitsbreite gerade; mit Seitenbesen [cm]	158	183
Arbeitsbreite schräg [cm]	120	143
C: Durchfahrtsbreite gerade; ohne Seitenbesen [cm]	140	165
D: Durchfahrtsbreite gerade; mit Seitenbesen [cm]	153	178
Durchfahrtsbreite schräg; ohne SSB [cm]	135	160
E: Länge mit Anbaurahmen [cm]	123	148
G: Höhe; ohne Anbaurahmen [cm]	86	86
Bürstendurchmesser [cm]	40	40
Schwenkwinkel [Grad]	20	20
Kehrspiegel [cm]	6-8	6-8
Gewichte		
Grundgerät [kg]	122	140
Sammelbehälter [kg]	38	42
Wassersprengeinrichtung, volle Tanks [100 ltr]	118	118
Seitenbesen [kg]	8	8
Volumen		
Sammelbehälter [ltr]	66	80
Leistung		
Ölvolumen [ltr/min] bei 180 bar	20	20
Schlepperleistung mech. [PS]	12	12

Für Heckanbau Kat I/Kat II

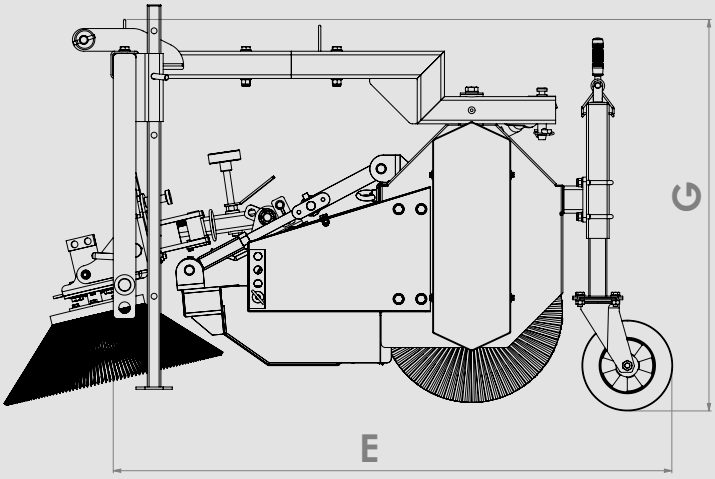

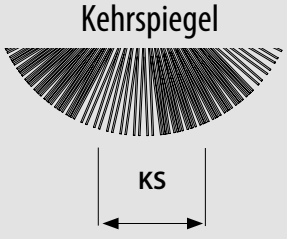

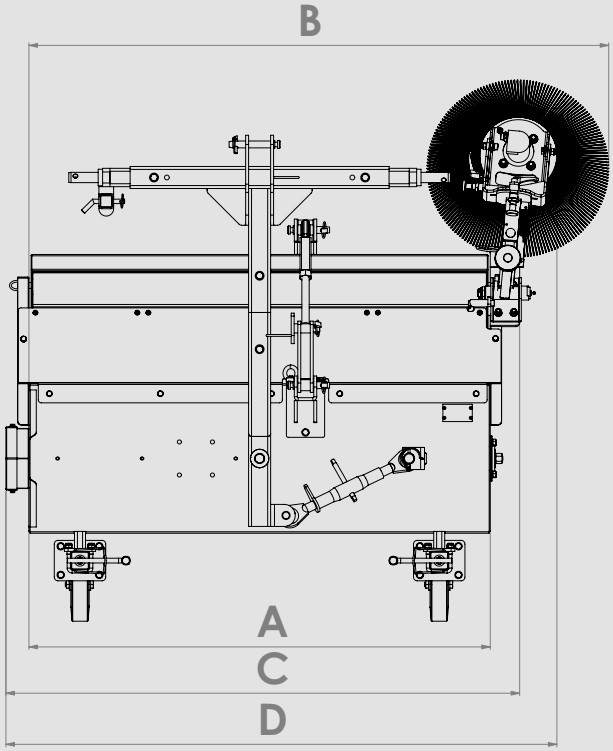

Artikelnummer	Beschreibung	Preis/€	Fracht Inklusive Verp./ €
HKM 12540 H **(mit Anbaurahmen)** 	**Heck-Kehrmaschine hydraulisch angetrieben** **Arbeitsbreite 125 cm** • Innen liegender Orbitalmotor • Antrieb über Duplexkette • 2 über Spindeln mit Drucklager höhenverstellbare Laufräder 200 x 50 mm • Mechanisch links und rechts schwenkbar • Inklusive Kombikehrwalze • Lackierung RAL 2004 • Anbaurahmen passend für Heckanbau Kat. I	**2.580,00** **Mehrpreis** **Polywelldraht-, Schmutz-, oder Schneekehrwalze** **70,00**	**190,00**
HKM 15040 H **(mit Anbaurahmen)**	**Heck-Kehrmaschine hydraulisch angetrieben** **Arbeitsbreite 150 cm** Weitere Beschreibung siehe HKM 12540 H	**2.825,00** **Mehrpreis Poly-welldraht ...** **145,00**	**190,00**
HKM 12540 M **(mit Anbaurahmen)** 	**Heck-Kehrmaschine mechanisch angetrieben** **Arbeitsbreite 125 cm** • Mechanisch über Gelenkwelle angetrieben • Kehrwalzendurchmesser 40 cm • 2 über Spindeln mit Drucklager höhenverstellbare Laufräder 200 x 50 mm • Inklusive Gelenkwelle • Mechanisch links und rechts schwenkbar • Inklusive Kombikehrwalze • Lackierung RAL 2004 • Anbaurahmen passend für Heckanbau Kat. I	**2.865,00** **Mehrpreis** **Polywelldraht-, Schmutz-, oder Schneekehrwalze** **70,00**	**190,00**
HKM 15040 M **(mit Anbaurahmen)**	**Heck-Kehrmaschine mechanisch angetrieben** **Arbeitsbreite 150 cm** Weitere Beschreibung siehe HKM 12540 M	**3.150,00** **Mehrpreis Poly-welldraht ...** **145,00**	**190,00**

Bei hydraulischem Antrieb: Am Trägerfahrzeug ist ein Steuerventil und ein druckloser Rücklauf in den Tank erforderlich. Der empfohlene Volumenstrom beträgt 20 L/min. bei 180 bar Druck. **Volumenstrom bitte bei der Bestellung angeben!**

7% TZ ab 05/2022

Beschreibung	Passend für Kehrmaschine		HKM 12540 H
Mengenregelventil (nur für Kehrmaschinen mit hydraulischem Antrieb) • zur stufenlosen Drehzahlregulierung		Art.-Nr.	MP-MR-ST
		Preis/€	300,00
		Frachtkosten	
Hydraulische Behälterentleerung		Art.-Nr.	HB-SSB-HFKM
		Preis/€	595,00
		Frachtkosten	
Hydraulische Schwenkeinrichtung • zum beidseitigen Schwenken der Maschine		Art.-Nr.	HSZ-180
		Preis/€	495,00
		Frachtkosten	
Spritzschutzabdeckung • Aus verzinktem Blech • Inklusive Gummilappen		Art.-Nr.	SPA 125
		Preis/€	140,00
		Frachtkosten	
Schmutzsammelbehälter • Aus Blech • Mechanische Entleerung **Spritzschutzabdeckung SPA 125 / SPA 150 erforderlich**		Art.-Nr.	SSB 12540
		Preis/€	590,00
		Frachtkosten	
Anbauseitenbesen 50 cm Besendurchmesser • Hydraulisch angetrieben, stufenlos einstellbar • Anfahrsicherung • Anbauplatte • Für Kehrmaschinen mit **hydraulischem** Antrieb	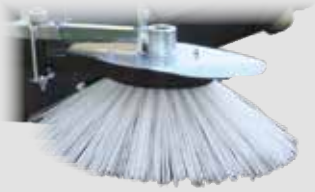	Art.-Nr.	ASH 5040 H
		Preis/€	1.250,00
		Frachtkosten	
Anbauseitenbesen 50 cm Besendurchmesser • Hydraulisch angetrieben, stufenlos einstellbar • Anfahrsicherung • Anbauplatte • für Kehrmaschinen mit **mechanischem** Antrieb • Antrieb über Schlepperhydraulik **1 x Steuergerät ew mit drucklosem Rücklauf erforderlich**	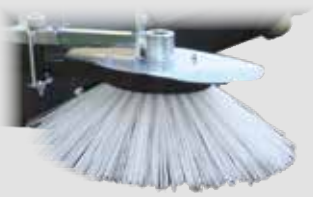	Art.-Nr.	-
		Preis/€	-
		Frachtkosten	

7% TZ ab 05/2022

HKM 15040 H	HKM 12540 M	HKM 15040 M
MP-MR-ST	MP-MR-ST	MP-MR-ST
300,00	300,00	300,00
Frachtfrei in Verbindung mit Kehrmaschinenbestellung		
HB-SSB-HFKM	HB-SSB-HFKM	HB-SSB-HFKM
595,00	595,00	595,00
Frachtfrei in Verbindung mit Kehrmaschinenbestellung		
HSZ-180	HSZ-180	HSZ-180
495,00	495,00	495,00
Frachtfrei in Verbindung mit Kehrmaschinenbestellung		
SPA 150	SPA 125	SPA 150
155,00	140,00	155,00
Frachtfrei in Verbindung mit Kehrmaschinenbestellung		
SSB 15040	SSB 12540	SSB 15040
625,00	590,00	625,00
Frachtfrei in Verbindung mit Kehrmaschinenbestellung		
ASH 5040 H	-	-
1.250,00	-	-
Frachtfrei in Verbindung mit Kehrmaschinenbestellung		
-	ASH 5040 M	ASH 5040 M
-	1.325,00	1.325,00
Frachtfrei in Verbindung mit Kehrmaschinenbestellung		

7% TZ ab 05/2022

Preisliste 2022, gültig ab 01.12.2021

Frontkehrmaschinen für Kompaktschlepper und Kommunalfahrzeuge

KM 45

Hydraulischer oder mechanischer Antrieb

Arbeitsbreiten

115/130/150/165 cm

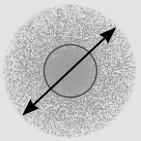

Kehrwalzendurchmesser
45 cm



15-25 PS



Aufnahme mit
Lochleiste für verschiedene
Trägerfahrzeuge/Bereifungen



Kehrwalzen Ausführungen
Kombi-Kehrwalze (1), Polywelldraht-Kehrwalze (2),
Schmutz-Kehrwalze (3), Schneekehrwalze (4)

Weitere Walzentypen für verschiedene Anwendungen möglich.



Automatischer
Kettenspanner



Gummispritzlappen



Abstellstützen
beidseitig



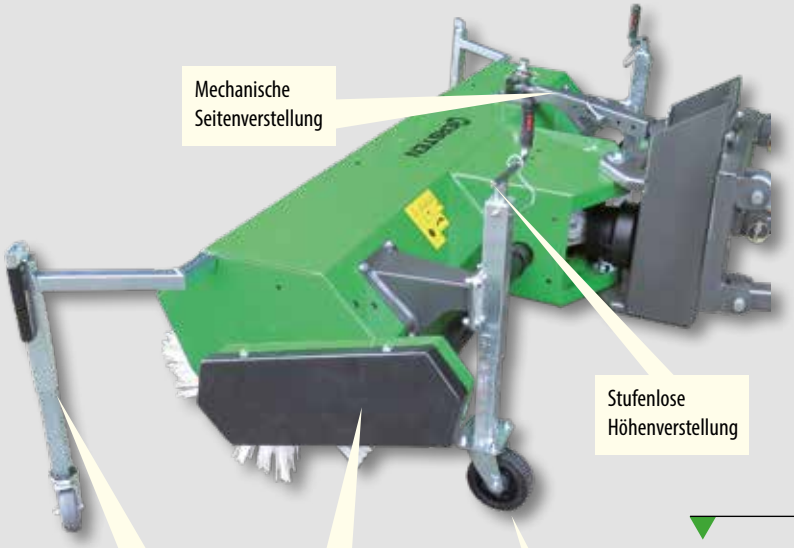



Mechanische Seitenverstellung (optional hydraulisch)



Höhenverstellung für die Kehrmaschine



Geschützt eingebautes Getriebe für mechanische Kehrmaschine



Flache Lagerschalen für randnahes Arbeiten

FACTS

Einsatz Kehrwalzentypen

- Kombi-Kehrwalze (Standard werksseitig)
  Für über 90% aller Anwendungen
- Polywelldraht-Kehrwalze
  Für hohen festsitzenden Schmutzanteil, z, B. Moos o. ä.
- Schmutz-Kehrwalze
  Durch höheren Borstenanteil für größere Verschmutzung geeignet
- Schneekehrwalze
  Durch eine spezielle Borstenanordnung mit größerem Zwischenraum wird der Schnee optimal abtransportiert

Praktisches Zubehör

- Schmutzsammelbehälter
  Das Kehrgut wird in einem Arbeitsgang eingesammelt
- Gummispritzlappen
  Zur Reduktion von umherfliegenden Schmutzpartikeln
- Seitenbesen
  Zum Erfassen von Schmutz auch in Seitenbereichen, z. B. Bordsteinrinnen etc.
- Abstellstützen
  für längere Lagerung, um die Kehrwalze nicht zu beschädigen

Maße	KM 11545	KM 13045	KM 15045	KM 16545
A: Arbeitsbreite gerade; ohne Seitenbesen [cm]	115	130	150	165
B: Arbeitsbreite gerade; mit Seitenbesen [cm]	142	157	177	192
Arbeitsbreite schräg [cm]	105	120	137	150
C: Durchfahrtsbreite gerade; ohne Seitenbesen [cm]	125	140	160	175
D: Durchfahrtsbreite gerade; mit Seitenbesen [cm]	169	154	174	189
Durchfahrtsbreite schräg; ohne SSB [cm]	123	136	154	168
E: Länge; Inklusive SSB; ohne Anbaurahmen [cm]	117	117	117	117
F: Länge; ohne SSB; ohne Anbaurahmen [cm]	79	79	79	79
G: Höhe; ohne Anbaurahmen [cm]	73	73	73	73
Bürstendurchmesser [cm]	45	45	45	45
Schwenkwinkel [Grad]	26	26	26	26
Kehrspiegel [cm]	6-8	6-8	6-8	6-8
Gewichte				
Grundgerät [kg]	127	133	140	146
Sammelbehälter [kg]	20	22	24	26
Seitenbesen [kg]	11	11	11	11
Wassersprengeinrichtung ; volle Tanks [kg]	120	120	120	120
Volumen				
Sammelbehälter [ltr]	110	120	130	140
Wassersprengeinrichtung [ltr]	100	100	100	100
Leistung				
Ölvolumen [ltr/min] bei 180 bar	20	20	20	20
Schlepperleistung mechanisch [PS]	15-25	15-25	15-25	15-25

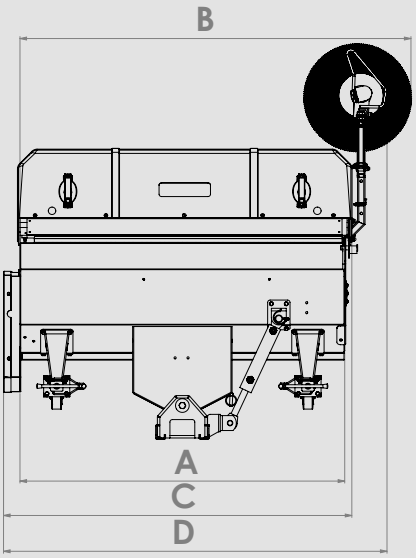

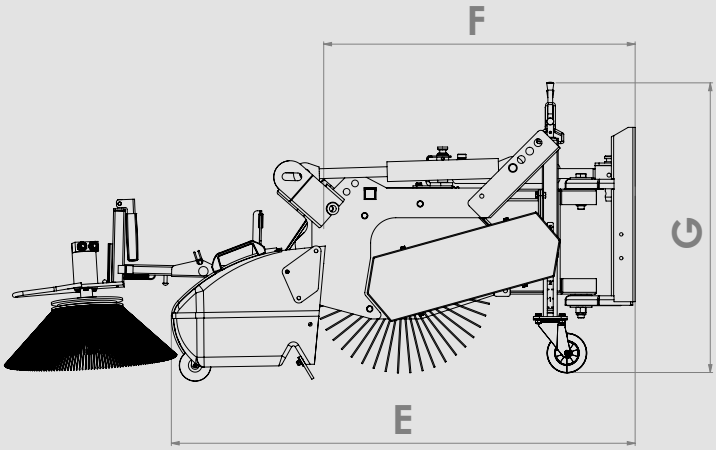

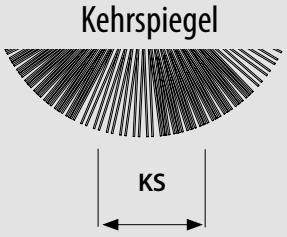

Artikelnummer	Beschreibung	Preis/€	Fracht Inklusive Verp./ €
KM 11545 M-ABR 45 (ohne Anbaurahmen) 	**Kehrmaschine mechanisch angetrieben** **Arbeitsbreite 115 cm** • Inklusive Kombikehrwalze • Mechanisch links- und rechts schwenkbar • 2 höhenverstellbare Laufräder 135 x 40 mm • Inklusive Gelenkwelle • Inklusive Abstellstützen **Anbaurahmen ABR 45 erforderlich**	**2.515,00** **Mehrpreis Polywelldraht-, Schmutz-, oder Schneekehrwalze** **70,00**	**140,00**
KM 13045 M-ABR 45 (ohne Anbaurahmen)	**Kehrmaschine mechanisch angetrieben** **Arbeitsbreite 130 cm** Weitere Beschreibung siehe **KM 11545 M-ABR 45**	**2.640,00** **Mehrpreis Poly-welldraht ...** **70,00**	**140,00**
KM 15045 M-ABR 45 (ohne Anbaurahmen)	**Kehrmaschine mechanisch angetrieben** **Arbeitsbreite 150 cm** Weitere Beschreibung siehe **KM 11545 M-ABR 45**	**2.950,00** **Mehrpreis Poly-welldraht ...** **70,00**	**140,00**
KM 16545 M-ABR 45 (ohne Anbaurahmen)	**Kehrmaschine mechanisch angetrieben** **Arbeitsbreite 165 cm** Weitere Beschreibung siehe **KM 11545 M-ABR 45**	**3.130,00** **Mehrpreis Poly-welldraht ...** **70,00**	**140,00**
KM 11545 H-ABR 45 (ohne Anbaurahmen)  Stahlsammelbehälter optional	**Kehrmaschine hydraulisch angetrieben** **Arbeitsbreite 115 cm** • Innenliegender Orbitalmotor • Inklusive Kombikehrwalze • Mechanisch links- und rechts schwenkbar • 2 höhenverstellbares Laufräder 135 x 40 mm • Inklusive Abstellstützen **Anbaurahmen ABR 45 erforderlich**	**2.515,00** **Mehrpreis Poly-welldraht ...** **70,00**	**140,00**
KM 13045 H-ABR 45 (ohne Anbaurahmen)	**Kehrmaschine hydraulisch angetrieben** **Arbeitsbreite 130 cm** Weitere Beschreibung siehe **KM 11545 H-ABR 45**	**2.640,00** **Mehrpreis Poly-welldraht ...** **70,00**	**140,00**
KM 15045 H-ABR 45 (ohne Anbaurahmen)	**Kehrmaschine hydraulisch angetrieben** **Arbeitsbreite 150 cm** Weitere Beschreibung siehe **KM 11545 H-ABR 45**	**2.950,00** **Mehrpreis Poly-welldraht ...** **70,00**	**140,00**
KM 16545 H-ABR 45 (ohne Anbaurahmen)	**Kehrmaschine hydraulisch angetrieben** **Arbeitsbreite 165 cm** Weitere Beschreibung siehe **KM 11545 H-ABR 45**	**3.130,00** **Mehrpreis Poly-welldraht ...** **70,00**	**140,00**

Hydraulisch angetriebene Kehrwalzen

Am Trägerfahrzeug ist ein Steuerventil und ein druckloser Rücklauf in den Tank erforderlich. Der empfohlene Volumenstrom beträgt 20 L/min. bei 180 bar Druck. **Volumenstrom bitte bei der Bestellung angeben!**

7% TZ ab 05/2022

Beschreibung	Passend für Kehrmaschine		KM 11545
Anbaurahmen und Frontkraftheber			
Anbaurahmen Quick Hitch		Art.-Nr.	ABR 45 US-…
		Preis/€	465,00
		Frachtkosten	
Anbaurahmen Kersten Kuppeldreieck für Kubota B 1 Serie (nur für hydraulisch angetriebene Kehrmaschinen)		Art.-Nr.	ABR 45 KUB-B 1
		Preis/€	465,00
		Frachtkosten	
Anbaurahmen Kersten Kuppeldreieck für Kubota G23/ G26 (nur für hydraulisch angetriebene Kehrmaschinen)		Art.-Nr.	ABR 45 KUB-G 2326
		Preis/€	465,00
		Frachtkosten	
Anbaurahmen Kuppeldreieckanbau		Art.-Nr.	ABR 45 KD-…
		Preis/€	620,00
		Frachtkosten	
Anbaurahmen Dreipunktanbau Kat I und II		Art.-Nr.	ABR 45 DP-…
		Preis/€	620,00
		Frachtkosten	
Anbaurahmen Flächenmäher (2-Punkt)		Art.-Nr.	-
		Preis/€	-
		Frachtkosten	

7% TZ ab 05/2022

KM 13045	KM 15045	KM 16545
ABR 45 US-…	ABR 45 US-…	ABR 45 US-…
465,00	465,00	465,00
Frachtfrei in Verbindung mit Kehrmaschinenbestellung		
ABR 45 KUB-B 1	-	-
465,00	-	-
Frachtfrei in Verbindung mit Kehrmaschinenbestellung		
ABR 45 KUB-G 2326	-	-
465,00	-	-
Frachtfrei in Verbindung mit Kehrmaschinenbestellung		
ABR 45 KD-…	ABR 45 KD-…	ABR 45 KD-…
620,00	620,00	620,00
Frachtfrei in Verbindung mit Kehrmaschinenbestellung		
ABR 45 DP-…	ABR 45 DP-…	ABR 45 DP-…
620,00	620,00	620,00
Frachtfrei in Verbindung mit Kehrmaschinenbestellung		
ABR 45 FM-…	ABR 45 FM-…	ABR 45 FM-…
695,00	695,00	695,00
Frachtfrei in Verbindung mit Kehrmaschinenbestellung		

7% TZ ab 05/2022

Beschreibung	Passend für Kehrmaschine		KM 11545
Optionen/Zubehör			
Gummispritzlappen lang • Steckbar angebaut als Spritzschutz • Bei Benutzung ohne Behälter empfehlenswert		Art.-Nr.	GUSPL 11545
		Preis/€	195,00
		Frachtkosten	
Schmutzsammelbehälter • Inklusive hydraulische Behälterentleerung • Behälter aus Stahlblech • 1 Laufrad vorne		Art.-Nr.	SSB 11545 B
		Preis/€	1.010,00
		Frachtkosten	
Anbau-Seitenbesen 40 cm Durchmesser • Mechanisch angetrieben • Besen klappt zur Seite • Höhen- und winkelverstellbar • Zum Auskehren von Ecken und Rändern		Art.-Nr.	ASM 4045 KM
		Preis/€	725,00
		Frachtkosten	
Anbau-Seitenbesen 40 cm Durchmesser • Hydraulisch angetrieben • Stufenlos über Regelventil einstellbar • Besen klappt zur Seite • Höhen- und winkelverstellbar • Zum Auskehren von Ecken und Rändern		Art.-Nr.	ASH 4045 KM
		Preis/€	1.160,00
		Frachtkosten	
		Bei Anbau eines ASH 4045 KM an Kehrmaschinen mit Gelenkwellenantrieb ist ein Steuergerät	
Wassersprengeinrichtung 100 Liter • Elektrische Tauchpumpe 12 V • Sprühdüsen zur gleichmäßigen Verteilung • Wasserfass auf der Kehrmaschine befestigt **12 V-Steckkupplung am Trägerfahrzeug erforderlich**		Art.-Nr.	WAS 100 AUF
		Preis/€	995,00
		Frachtkosten	
Wassersprengeinrichtung 200 Liter • Elektrische Tauchpumpe 12 V • Sprühdüsen zur gleichmäßigen Verteilung • Wasserfass im Heck-Dreipunkt **12 V-Steckkupplung am Trägerfahrzeug erforderlich**		Art.-Nr.	WAS 200 KAT I
		Preis/€	1.250,00
		Frachtkosten	
Hydraulische Schwenkeinrichtung • Zum beidseitigen Schwenken der Maschine		Art.-Nr.	HSZ-180
		Preis/€	475,00
Elektromagnetventil • Zum Einbau in die Kehrmaschine, dadurch nur 1 dw erforderlich • Funktion: Schwenken und Kehrmaschinen-Antrieb		Art.-Nr.	EMV
		Preis/€	460,00
Mengenregelventil • Regelung der Kehrwalzengeschwindigkeit (nur für Kehrmaschinen mit hydraulischem Antrieb)		Art.-Nr.	MP-MR-ST
		Preis/€	300,00
Kettenrad • Zur Drehzahlerhöhung beim Schneekehren		Art.-Nr.	KDZ 1250
		Preis/€	90,00
Begrenzungsleuchten rot-weiß		Art.-Nr.	BGL-KM 45
		Preis/€	295,00
Satz Warnflaggen mit Halter		Art.-Nr.	WA-FLAG-KM 45
		Preis/€	210,00

7% TZ ab 05/2022

KM 13045	KM 15045	KM 16545
GUSPL 13045	GUSPL 15045	GUSPL 16545
205,00	240,00	265,00
Frachtfrei in Verbindung mit Kehrmaschinenbestellung		
SSB 13045 B	SSB 15045 B	SSB 16545 B
1.070,00	1.230,00	1.330,00
Frachtfrei in Verbindung mit Kehrmaschinenbestellung		
ASM 4045 KM	ASM 4045 KM	ASM 4045 KM
725,00	725,00	725,00
Frachtfrei in Verbindung mit Kehrmaschinenbestellung		
ASH 4045 KM	ASH 4045 KM	ASH 4045 KM
1.160,00	1.160,00	1.160,00
Frachtfrei in Verbindung mit Kehrmaschinenbestellung		
dw oder ew mit Rücklauf erforderlich. Bei Anbau an Kehrmaschinen mit hydraulischem Antrieb erfolgt der Antrieb über die Kehrmaschinenhydraulik.		
WAS 100 AUF	WAS 100 AUF	WAS 100 AUF
995,00	995,00	995,00
Frachtfrei in Verbindung mit Kehrmaschinenbestellung		
WAS 200 KAT I	WAS 200 KAT I	WAS 200 KAT I
1.250,00	1.250,00	1.250,00
Frachtfrei in Verbindung mit Kehrmaschinenbestellung		
HSZ-180	HSZ-180	HSZ-180
475,00	475,00	475,00
EMV	EMV	EMV
460,00	460,00	460,00
MP-MR-ST	MP-MR-ST	MP-MR-ST
300,00	300,00	300,00
KDZ 1250	KDZ 1250	KDZ 1250
90,00	90,00	90,00
BGL-KM 45	BGL-KM 45	BGL-KM 45
295,00	295,00	295,00
WA-FLAG-KM 45	WA-FLAG-KM 45	WA-FLAG-KM 45
210,00	210,00	210,00

7% TZ ab 05/2022

Frontkehrmaschinen für Schlepper und Kommunalfahrzeuge

KM 50

Arbeitsbreiten

130/147/165 cm

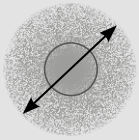

Kehrwalzendurchmesser
50 cm



ab 30 PS



Kehrwalzen Ausführungen
Kombi-Kehrwalze (1), Polywelldraht-Kehrwalze (2), Schmutz-Kehrwalze (3), Schneekehrwalze (4)

Weitere Walzentypen für verschiedene Anwendungen möglich.



Abstellstützen



Kettenkasten mit wartungsfreiem Kettenspanner



Geschraubter Anbaurahmen mit Lochleiste



Geschützt positionierter Hydraulikmotor

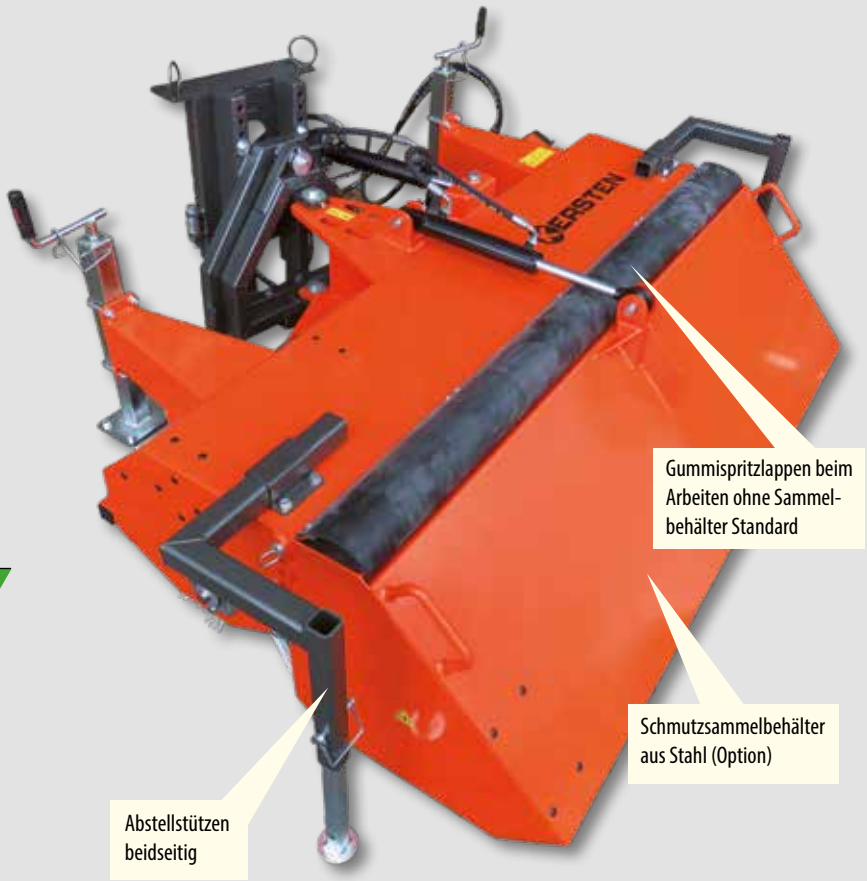

Gummispritzlappen beim Arbeiten ohne Sammelbehälter Standard

Schmutzsammelbehälter aus Stahl (Option)

Abstellstützen beidseitig



Seitenbesen (Option)



FACTS

Einsatz Kehrwalzentypen

- Kombikehrwalze (Standard werksseitig)
  Für über 90% aller Anwendungen
- Polywelldrahtkehrwalze
  Für hohen festsitzenden Schmutzanteil, z, B. Moos o. ä.
- Schmutzkehrwalze
  Durch höheren Borstenanteil für größere Verschmutzung geeignet
- Schneekehrwalze
  Durch eine spezielle Borstenanordnung mit größerem Zwischenraum wird der Schnee optimal abtransportiert

Praktisches Zubehör

- Schmutzsammelbehälter
  Das Kehrgut wird in einem Arbeitsgang eingesammelt
- Gummispritzlappen
  Zur Reduktion von umherfliegenden Schmutzpartikeln
- Seitenbesen
  Zum Erfassen von Schmutz auch in Seitenbereichen, z. B. Bordsteinrinnen etc.
- Abstellstützen
  für längere Lagerung, um die Kehrwalze nicht zu beschädigen

Hydraulische Behälterentleerung



Stufenlose Höhenverstellung der Kehrmaschine



Pendelausgleich zur optimalen Bodenanpassung



Maße	KM 13050 M	KM 14750 M	KM 16550 M	KM 13050 H	KM 14750 H	KM 16550 H
A: Arbeitsbreite gerade; ohne Seitenbesen [cm]	130	147	165	130	147	165
B: Arbeitsbreite gerade; mit Seitenbesen [cm]	153	170	188	153	170	188
Arbeitsbreite schräg [cm]	118	134	150	118	134	150
C: Durchfahrtsbreite gerade; ohne Seitenbesen [cm]	142	159	177	142	159	177
D: Durchfahrtsbreite gerade; mit Seitenbesen [cm]	148	165	183	148	165	183
Durchfahrtsbreite schräg; ohne SSB [cm]	138	155	173	138	155	173
E: Länge; Inklusive SSB; ohne Anbaurahmen [cm]	137	137	137	137	137	137
F: Länge; ohne SSB; ohne Anbaurahmen [cm]	86	86	86	86	86	86
G: Höhe; ohne Anbaurahmen [cm]	82	82	82	82	82	82
Bürstendurchmesser [cm]	50	50	50	50	50	50
Schwenkwinkel [Grad]	24	24	24	24	24	24
Kehrspiegel [cm]	8-10	8-10	8-10	8-10	8-10	8-10
Gewichte						
Grundgerät [kg]	162	175	185	162	175	185
Sammelbehälter [kg]	67	73	80	67	73	80
Seitenbesen [kg]	40	40	40	40	40	40
Wassersprengeinrichtung 100 Liter ; volle Tanks [kg]	126	126	126	126	126	126
Volumen						
Sammelbehälter [ltr]	95	102	115	95	102	115
Wassersprengeinrichtung[ltr]	100	100	100	100	100	100
Leistung						
Ölvolumen [ltr/min] bei 180 bar	35	35	35	35	35	35
Schlepperleistung mechanisch [PS]	25	25	25	25	25	25

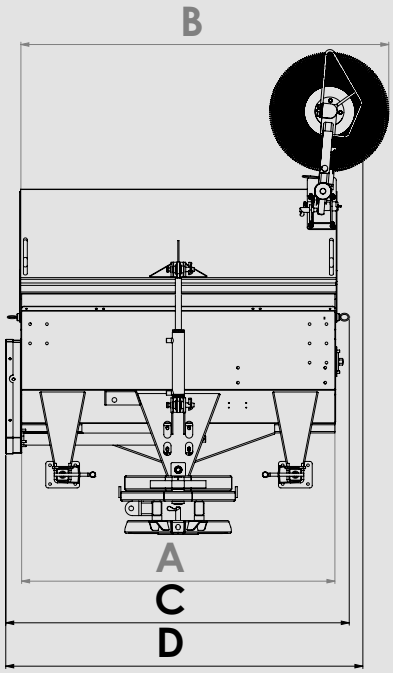

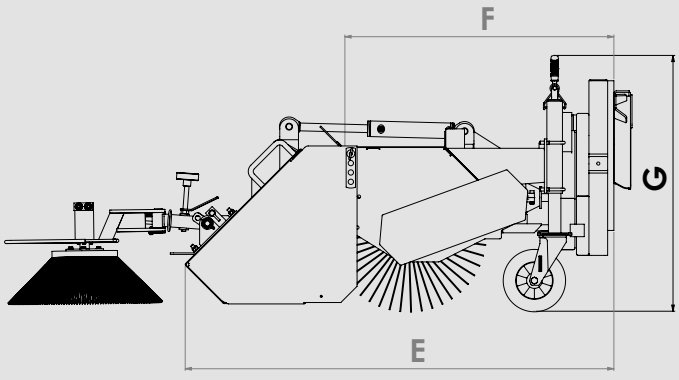

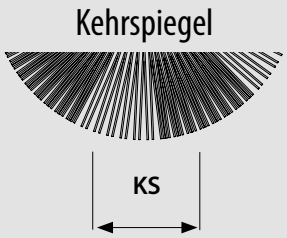

Artikelnummer	Beschreibung	Preis/€	Fracht Inklusive Verp./ €
KM 13050 M-ABR 50 (ohne Anbaurahmen) 	**Kehrmaschine mechanisch angetrieben** **Arbeitsbreite 130 cm** • Schnellwechselachse • Inklusive Kombikehrwalze • Hydraulisch links und rechts schwenkbar (1 x dw erforderlich) • Pendelnd aufgehängt • 2 über Spindeln mit Drucklager höhenverstellbare • Laufräder 200 x 50 mm • Inklusive Gummispritzlappen • Inklusive Gelenkwelle • Inklusive Abstellstütze **ABR 50 erforderlich**	**3.750,00** **Mehrpreis Polywelldraht-, Schmutz-, oder Schneekehr-walze 145,00**	**190,00**
KM 14750 M-ABR 50 (ohne Anbaurahmen)	**Kehrmaschine mechanisch angetrieben** **Arbeitsbreite 147 cm** Weitere Beschreibung siehe **KM 13050 M-ABR 50**	**3.950,00** **Mehrpreis Poly-welldraht ... 145,00**	**235,00**
KM 16550 M-ABR 50 (ohne Anbaurahmen)	**Kehrmaschine mechanisch angetrieben** **Arbeitsbreite 165 cm** Weitere Beschreibung siehe **KM 13050 M-ABR 50**	**3.985,00** **Mehrpreis Poly-welldraht ... 145,00**	**235,00**
KM 13050 H-ABR 50 (ohne Anbaurahmen) 	**Kehrmaschine hydraulisch angetrieben** **Arbeitsbreite 165 cm** • Hydraulisch angetrieben • Innen liegender Orbitalmotor • Schnellwechselachse • Inklusive Kombikehrwalze • Hydraulisch links und rechts schwenkbar (1 x dw erforderlich) • Pendelnd aufgehängt • 2 über Spindeln mit Drucklager höhenverstellbare Laufräder 200 x 50 mm • Gummispritzlappen • Inklusive Abstellstützen **ABR 50 erforderlich**	**3.750,00** **Mehrpreis Polywelldraht-, Schmutz-, oder Schneekehr-walze 145,00**	**190,00**
KM 14750 H-ABR 50 (ohne Anbaurahmen)	**Kehrmaschine hydraulisch angetrieben** **Arbeitsbreite 147 cm** Weitere Beschreibung siehe **KM 13050 H-ABR 50**	**3.950,00** **Mehrpreis Poly-welldraht ... 145,00**	**235,00**
KM 16550 H-ABR 50 (ohne Anbaurahmen)	**Kehrmaschine hydraulisch angetrieben** **Arbeitsbreite 165 cm** Weitere Beschreibung siehe **KM 13050 H-ABR 50**	**3.985,00** **Mehrpreis Poly-welldraht ... 145,00**	**235,00**
Anbaurahmen für Kompaktschlepperkehrmaschinen **Bei Bestellung genauen Trägerfahrzeugtyp und Anbauart angeben (siehe Datenblatt Seite 160/161)**			
ABR 50 KD-…	**Anbaurahmen Kuppeldreieckanbau**	**585,00**	
ABR 50 DP-…	**Anbaurahmen Dreipunktanbau Kat I und II**	**585,00**	
ABR 50 FM-…	**Anbaurahmen Flächenmäher (2-Punkt)** (nicht für alle Modelle verfügbar)	**725,00**	

7% TZ ab 05/2022

Beschreibung	Passend für Kehrmaschine		KM 13050
Optionen/Zubehör			
Schmutzsammelbehälter • Inklusive hydraulischer Behälterentleerung • Behälter aus Stahlblech • Steckbar angebaut		Art.-Nr. Preis/€ Frachtkosten	SSB 13050 B 1.020,00
Anbauseitenbesen 50 cm • Hydraulisch angetrieben • Mit Anbauplatte • Eigene Ölversorgung des Seitenbesens auf der Kehrmaschine • Stufenlos über Regelventil einstellbar • Separat schaltbar • Tellerbesen hart • **passend für alle KM … M (mechanischer Antrieb)**		Art.-Nr. Preis/€ Frachtkosten	ASH 50 KM 4050 M 1.490,00
Anbauseitenbesen 50 cm • **Passend für alle KM … H (hydraulischer Antrieb)** Weitere Beschreibung siehe **ASH 50KM 4050 M**		Art.-Nr. Preis/€ Frachtkosten	ASH 50 KM 4050 H 1.300,00
Wassersprengeinrichtung 100 Liter • Elektrische Tauchpumpe 12 V • Sprühdüsen zur gleichmäßigen Verteilung • Passend für Dreipunktanbau KAT 1 **12 V-Steckkupplung am Trägerfahrzeug erforderlich**		Art.-Nr. Preis/€ Frachtkosten	WAS 100 KAT 1 1.150,00
Wassersprengeinrichtung 100 Liter • Elektrische Tauchpumpe 12 V • Sprühdüsen zur gleichmäßigen Verteilung • Wasserfass auf der KM aufgebaut **12 V-Steckkupplung am Trägerfahrzeug erforderlich**		Art.-Nr. Preis/€ Frachtkosten	WAS 100 AUF 995,00
Wassersprengeinrichtung 200 Liter • Elektrische Tauchpumpe 12 V • Sprühdüsen zur gleichmäßigen Verteilung • Wasserfass im Heck-Dreipunkt **12 V-Steckkupplung am Trägerfahrzeug erforderlich**		Art.-Nr. Preis/€ Frachtkosten	WAS 200 KAT I 1.250,00
Laufräder 180 x 80 mm • Inklusive schwerer Drehteller, anstelle der Standardräder		Art.-Nr. Preis/€	MP-RD 180 X 80 120,00
Elektromagnetventil • Zum Einbau in die Kehrmaschine, dadurch nur 1 dw erforderlich • Funktion: Schwenken und Kehrmaschinen-Antrieb		Art.-Nr. Preis/€	EMV 460,00
Abstellstützen für Kehrwalzendurchmesser 40 oder 50 cm • Mit Laufrollen • Zum leichteren An- und Abbau der Kehrmaschine • Zur Lagerung der Kehrmaschine		Art.-Nr. Preis/€	AST 4050 LR 290,00
Kettenrad • Zur Drehzahlerhöhung beim Schneekehren		Art.-Nr. Preis/€	KDZ 1250 90,00
Begrenzungsleuchten rot-weiß		Art.-Nr. Preis/€	BGL-KM 50 295,00
Satz Warnflaggen mit Halter		Art.-Nr. Preis/€	WA-FLAG-KM 50 210,00

7% TZ ab 05/2022

KM 14750	KM 16550
SSB 14750 B	SSB 16550 B
1.050,00	1070,00
	Frachtfrei in Verbindung mit Kehrmaschinenbestellung
ASH 50 KM 4050 M	ASH 50 KM 4050 M
1.490,00	1.490,00
	Frachtfrei in Verbindung mit Kehrmaschinenbestellung
ASH 50 KM 4050 H	ASH 50 KM 4050 H
1.300,00	1.300,00
	Frachtfrei in Verbindung mit Kehrmaschinenbestellung
WAS 100 KAT 1	WAS 100 KAT 1
1.150,00	1.150,00
	Frachtfrei in Verbindung mit Kehrmaschinenbestellung
WAS 100 AUF	WAS 100 AUF
995,00	995,00
	Frachtfrei in Verbindung mit Kehrmaschinenbestellung
WAS 200 KAT I	WAS 200 KAT I
1.250,00	1.250,00
	Frachtfrei in Verbindung mit Kehrmaschinenbestellung
MP-RD 180 X 80	MP-RD 180 X 80
120,00	120,00
EMV	EMV
460,00	460,00
AST 4050 LR	AST 4050 LR
290,00	290,00
KDZ 1250	KDZ 1250
90,00	90,00
BGL-KM 50	BGL-KM 50
295,00	295,00
WA-FLAG-KM 50	WA-FLAG-KM 50
210,00	210,00

7% TZ ab 05/2022

Kehrmaschinen zum Front- und Heckanbau

Für Schlepper, Hoftrac, Gabelstapler, Radlader und Kommunalfahrzeuge

KM 52

Arbeitsbreiten

125/150/190/225 cm

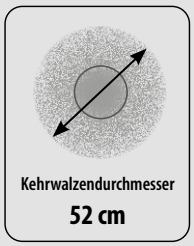

Kehrwalzendurchmesser
52 cm





Hydraulische Behälterentleerung



Wassersprengeinrichtung



Drehkranz zur Seitenverschwenkung (hydraulische Verstellung optional)



Innenliegender Hydraulikmotor und Kettenkasten



Kehrwalzen Ausführungen
Kombi-Kehrwalze (1), Polywelldraht-Kehrwalze (2), Schmutz-Kehrwalze (3), Schneekehrwalze (4)

Weitere Walzentypen für verschiedene Anwendungen möglich.

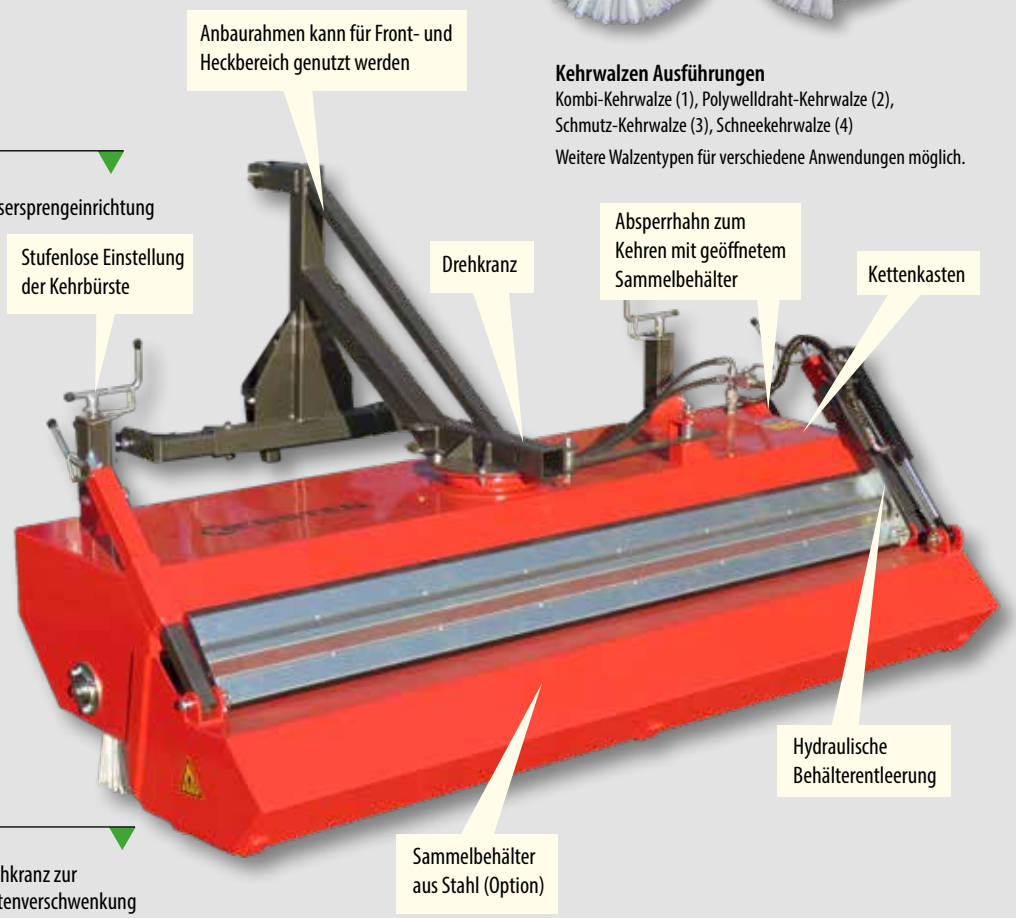





FACTS

Einsatz Kehrwalzentypen

- Kombikehrwalze (Standard)
  Für über 90% aller Anwendungen
- Polywelldrahtkehrwalze (Option)
  Für hohen festsitzenden Schmutzanteil, z, B. Moos o. ä.
- Schmutzkehrwalze (Option)
  Durch höheren Borstenanteil für größere Verschmutzung geeignet
- Schneekehrwalze (Option)
  Durch eine spezielle Borstenanordnung mit größerem Zwischenraum wird der Schnee optimal abtransportiert

Praktisches Zubehör

- Schmutzsammelbehälter
  Das Kehrgut wird in einem Arbeitsgang eingesammelt
- Gummispritzlappen
  Zur Reduktion von umherfliegenden Schmutzpartikeln
- Seitenbesen
  Zum Erfassen von Schmutz auch in Seitenbereichen, z. B. Bordsteinrinnen etc.
- Abstellstützen
  Für längere Lagerung, um die Kehrwalze nicht zu beschädigen
- Hydraulische Schwenkeinrichtung
  Zum beidseitigen Schwenken der Maschine

Absperrhahn zum Kehren mit geöffnetem Sammelbehälter



Hydraulisch angetriebener Seitenbesen mit Anfahrsicherung und werkzeugloser Winkelverstellung



Höhenausgleich



Maße	KM 12552 H	KM 15052 H	KM 19052 H	KM 22552 H
A: Arbeitsbreite gerade; ohne Seitenbesen [cm]	125	150	190	225
B: Arbeitsbreite gerade; mit Seitenbesen [cm]	165	190	230	265
Arbeitsbreite schräg [cm]	118	140	172	204
C: Durchfahrtsbreite gerade; ohne Seitenbesen [cm]	133	158	198	233
D: Durchfahrtsbreite gerade; mit Seitenbesen [cm]	152	177	217	252
Durchfahrtsbreite schräg; ohne SSB [cm]	159	178	215	247
E: Länge; Inklusive SSB; mit Anbaurahmen [cm]	188	188	188	188
F: Länge; ohne SSB; mit Anbaurahmen [cm]	128	128	128	128
G: Höhe; ohne Anbaurahmen [cm]	95	95	95	95
Bürstendurchmesser [cm]	52	52	52	52
Schwenkwinkel [Grad]	25	25	25	25
Kehrspiegel [cm]	8-10	8-10	8-10	8-10
Gewichte				
Grundgerät [kg]	155	166	180	195
Sammelbehälter [kg]	40	55	60	68
Seitenbesen [kg]	40	40	40	40
Wassersprengeinrichtung 100 ltr ; volle Tanks [kg]	118	118	118	118
Wassersprengeinrichtung 200 ltr ; volle Tanks [kg]	218	218	218	218
Volumen				
Sammelbehälter [ltr]	85	102	130	150
Wassersprengeinrichtung [ltr]	100	100	100	100
Leistung				
Ölvolumen [ltr/min] bei 180 bar	35	35	35	35

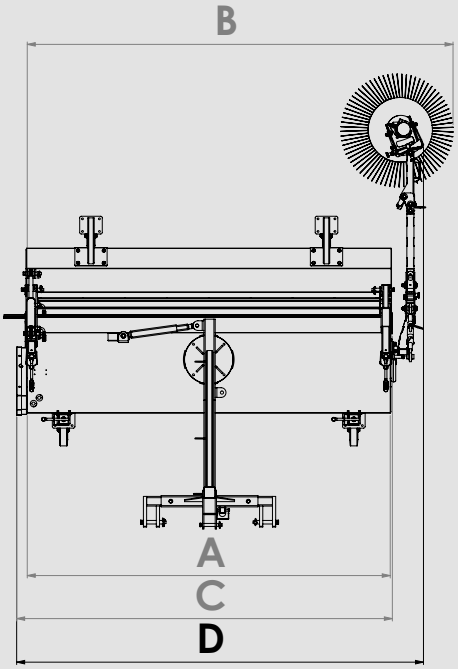

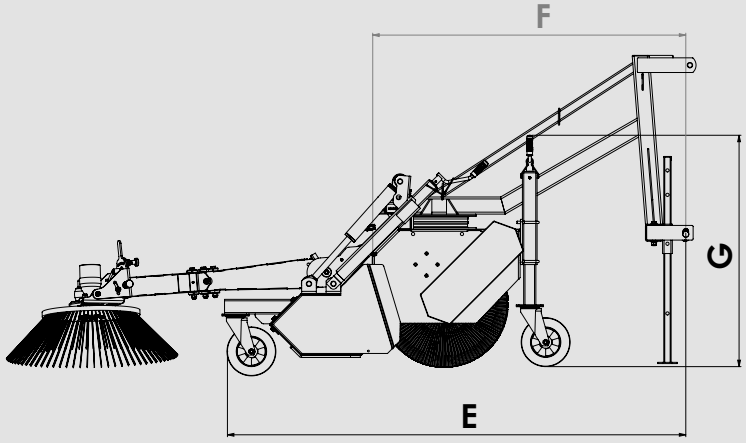

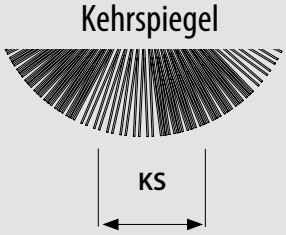

Artikelnummer	Beschreibung	Preis/€	Fracht Inklusive Verp./ €
KM 12552 H **(ohne Anbaurahmen)** 	**Kehrmaschine 125 cm Arbeitsbreite** **Kehrwalzendurchmesser 52 cm** • hydraulisch angetrieben • Innenliegender Orbitalmotor • Antrieb über Duplexkette • 2 über Spindeln mit Drucklager höhenverstellbare Laufräder 200 x 50 mm • Mechanisch links und rechts schwenkbar über Kugeldrehkranz Ø 300 mm • Inklusive Kombikehrwalze • Inklusive Drei-Wege-Hahn zum Freikehren mit geöffnetem Sammelbehälter • Inklusive Abstellstütze **ABR 52 … erforderlich**	1.925,00 Mehrpreis Polywelldraht-, Schmutz-, oder Schneekehrwalze 70,00	190,00
KM 15052 H **(ohne Anbaurahmen)** 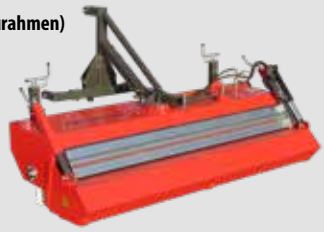	**Kehrmaschine 150 cm Arbeitsbreite** **Kehrwalzendurchmesser 52 cm** Weitere Beschreibung siehe Art.: KM 12552 H	1.925,00 Mehrpreis Polywelldraht ... 145,00	235,00
KM 19052 H **(ohne Anbaurahmen)** 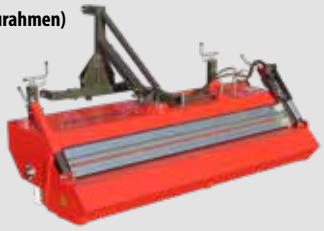	**Kehrmaschine 190 cm Arbeitsbreite** **Kehrwalzendurchmesser 52 cm** Weitere Beschreibung siehe Art.: KM 12552 H	2.060,00 Mehrpreis Polywelldraht ... 145,00	280,00
KM 22552 H **(ohne Anbaurahmen)** 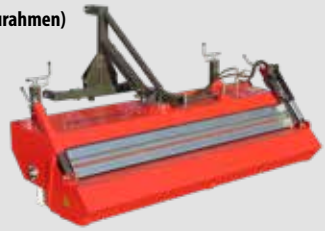	**Kehrmaschine 225 cm Arbeitsbreite** **Kehrwalzendurchmesser 52 cm** Weitere Beschreibung siehe Art.: KM 12552 H	2.225,00 Mehrpreis Polywelldraht ... 145,00	280,00
Anbaurahmen (siehe Datenblatt Seite 160/161)			
ABR 52 HT-...	**Anbaurahmen mit Höhenausgleich für Hoftrac**	850,00	Frachtfrei bei Mitlieferung
ABR 52 HECK	**Anbaurahmen für Heckdreipunkt Kat I und II**	520,00	
ABR 52 FRONT	**Anbaurahmen für Frontdreipunkt Kat I und II**	520,00	
ABR 52 EURO	**Anbaurahmen mit Höhenausgleich für Euro Aufnahme**	1.195,00	
ABR 52 GS-HA	**Anbaurahmen mit Höhenausgleich für Gabelstaplerzinken** • Drittes Laufrad (Art.-Nr. LR-SSB-KM oder MP-LR-ABR 52 KPL) erforderlich	880,00	
ABR 52 KD	**Anbaurahmen für Kuppeldreiecke**	520,00	
ABR 52 KUB	**Anbaurahmen für Kubota Frontlader**	1.195,00	
ABR 52 JD	**Anbaurahmen für John Deere Frontlader**	1.195,00	

Kehrmaschine mit hydraulischem Antrieb: Am Trägerfahrzeug ist ein Steuerventil und ein druckloser Rücklauf in den Tank erforderlich.
Der empfohlene Volumenstrom beträgt 35 L/min. bei 180 bar Druck. Volumenstrom bitte bei der Bestellung angeben!

7% TZ ab 05/2022

Beschreibung	Passend für Kehrmaschine		KM 12552 H
Optionen/Zubehör			
Spritzschutz • Blechschürze lang • Gummispritzlappen • Inklusive Befestigungsmaterial	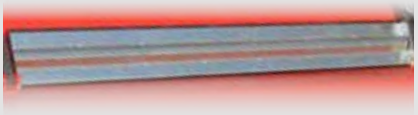	Art.-Nr. Preis/€ Frachtkosten	SPL 12552 235,00
Schmutzsammelbehälter • Steckbar angebaut • Inklusive hydraulischer Behälterentleerung	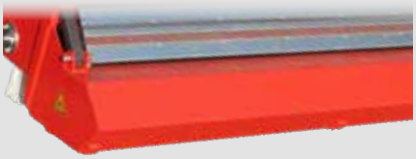	Art.-Nr. Preis/€ Frachtkosten	SSB 12552 910,00
Laufräder für Sammelbehälter **(ab 150 cm Arbeitsbreite 2 Stück empfohlen)**		Art.-Nr. Preis/€	LR-SSB-KM 52 255,00
Anbauseitenbesen 70 cm Besendurchmesser rechts • Hydraulisch angetrieben, stufenlos einstellbar • Anfahrsicherung • Anbauplatte		Art.-Nr. Preis/€ Frachtkosten	ASH 7052 R 1.220,00
Anbauseitenbesen 70 cm Besendurchmesser links • Hydraulisch angetrieben, stufenlos einstellbar • Anfahrsicherung • Anbauplatte		Art.-Nr. Preis/€ Frachtkosten	ASH 7052 L 1.280,00
Wassersprengeinrichtung • Wassertank 100 Liter, zum Aufbau auf die Kehrmaschine • Düsenleiste für Kehrmaschineneinbau • Elektrische Tauchpumpe 12 Volt		Art.-Nr. Preis/€ Frachtkosten	WAS 100 KM 52 1.120,00
Wassersprengeinrichtung • Wassertank 200 Liter, zum Aufbau auf die Kehrmaschine • Düsenleiste für Kehrmaschineneinbau • Elektrische Tauchpumpe 12 Volt		Art.-Nr. Preis/€ Frachtkosten	- -
Hydraulische Schwenkeinrichtung • Zum beidseitigen Schwenken der Maschine		Art.-Nr. Preis/€	HSZ-180 495,00
Laufrad am Anbaurahmen (200 x 50 mm) • Mehrpreis für zusätzliches Laufrad am Anbaurahmen • Höhenverstellung über Spindel		Art.-Nr. Preis/€	MP-LR-ABR 52 KPL 465,00
Begrenzungsleuchten rot-weiß		Art.-Nr. Preis/€	BGL-KM 52 295,00
Satz Warnflaggen mit Halter		Art.-Nr. Preis/€	WA-FLAG-KM 52 210,00

7% TZ ab 05/2022

KM 15052 H	KM 19052 H	KM 22552 H
SPL 15052	SPL 19052	SPL 22552
285,00	320,00	390,00
Frachtfrei in Verbindung mit Kehrmaschinenbestellung		
Mit Schmutzsammelbehälter nicht verwendbar!		
SSB 15052	SSB 19052	SSB 22552
910,00	1.020,00	1.050,00
Frachtfrei in Verbindung mit Kehrmaschinenbestellung		
LR-SSB-KM 52	LR-SSB-KM 52	LR-SSB-KM 52
255,00	255,00	255,00
ASH 7052 R	ASH 7052 R	ASH 7052 R
1.220,00	1.220,00	1.220,00
Frachtfrei in Verbindung mit Kehrmaschinenbestellung		
ASH 7052 L	ASH 7052 L	ASH 7052 L
1.280,00	1.280,00	1.280,00
Frachtfrei in Verbindung mit Kehrmaschinenbestellung		
WAS 100 KM 52	WAS 100 KM 52	WAS 100 KM 52
1.120,00	1.120,00	1.120,00
Frachtfrei in Verbindung mit Kehrmaschinenbestellung		
-	WAS 200 KM 52	WAS 200 KM 52
-	1.250,00	1.250,00
Frachtfrei in Verbindung mit Kehrmaschinenbestellung		
HSZ-180	HSZ-180	HSZ-180
495,00	495,00	495,00
MP-LR-ABR 52 KPL	MP-LR-ABR 52 KPL	MP-LR-ABR 52 KPL
465,00	465,00	465,00
BGL-KM 52	BGL-KM 52	BGL-KM 52
295,00	295,00	295,00
WA-FLAG-KM 52	WA-FLAG-KM 52	WA-FLAG-KM 52
210,00	210,00	210,00

7% TZ ab 05/2022

Kehrmaschinen zum Front- und Heckanbau

Für Schlepper, Gabelstapler

KM 60

Arbeitsbreiten

250/270 cm

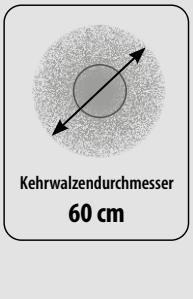

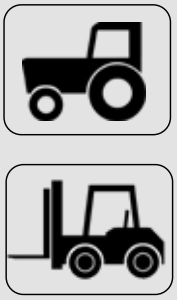



Kehrwalzen Ausführungen
Kombi-Kehrwalze (1), Polywelldraht-Kehrwalze (2), Schmutz-Kehrwalze (3), Schneekehrwalze (4)

Weitere Walzentypen für verschiedene Anwendungen möglich.

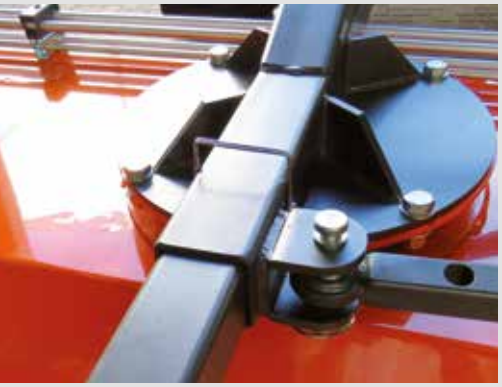

Drehkranz mit mechanischer Seitenverstellung (hydraulisch optional)



Hydraulischer Seitenbesen mit Anfahrsicherung und werkzeugloser Winkelverstellung



Hydraulische Behälterentleerung



Innenliegender Hydraulikmotor

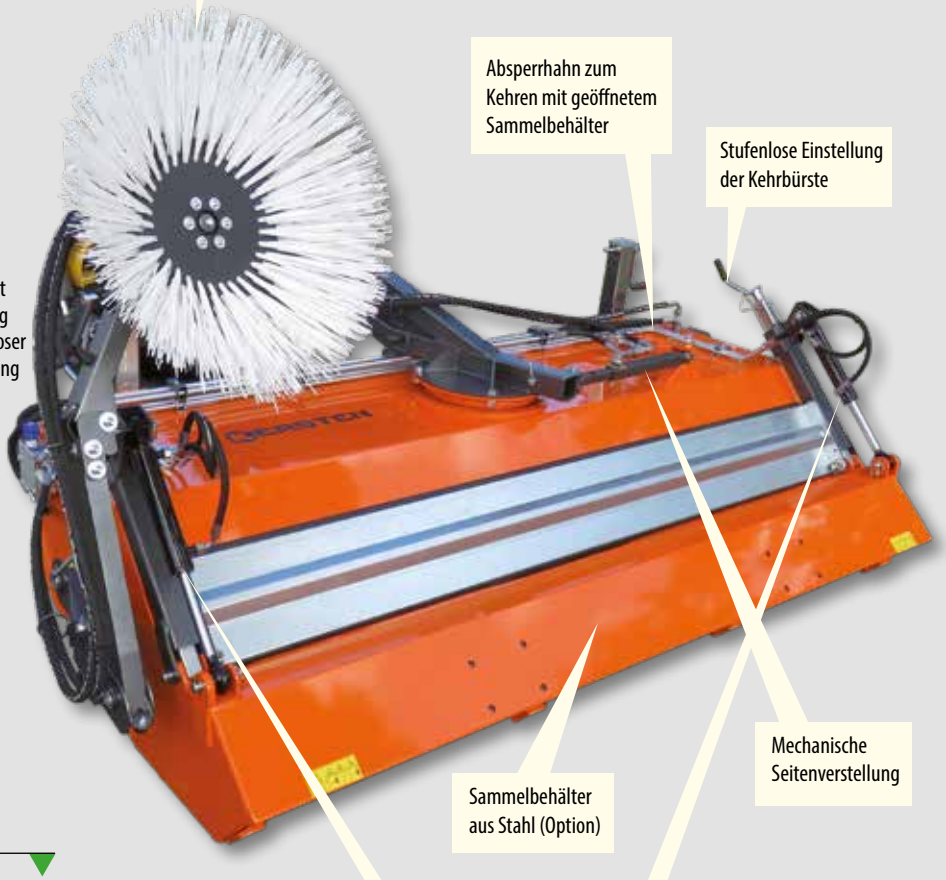

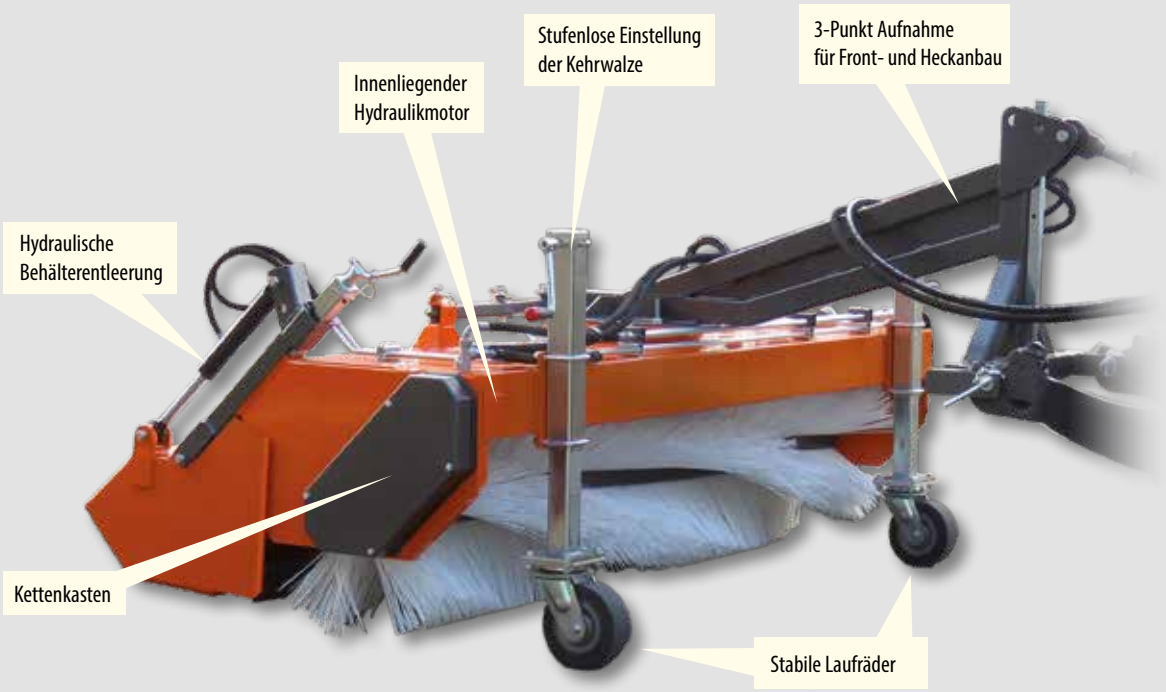

FACTS

Einsatz Kehrwalzentypen

- Kombi-Kehrwalze (Standard werksseitig)
  Für über 90% aller Anwendungen
- Polywelldrahtkehrwalze
  Für hohen festsitzenden Schmutzanteil, z, B. Moos o. ä.
- Schmutzkehrwalze
  Durch höheren Borstenanteil für größere Verschmutzung geeignet
- Schneekehrwalze
  Durch eine spezielle Borstenanordnung mit größerem Zwischenraum wird der Schnee optimal abtransportiert

Praktisches Zubehör

- Schmutzsammelbehälter
  Das Kehrgut wird in einem Arbeitsgang eingesammelt
- Gummispritzlappen
  Zur Reduktion von umherfliegenden Schmutzpartikeln
- Seitenbesen
  Zum Erfassen von Schmutz auch in Seitenbereichen, z. B. Bordsteinrinnen etc.
- Abstellstützen
  für längere Lagerung, um die Kehrwalze nicht zu beschädigen

Wassersprengeinrichtung



Hydraulikventil zur stufenlosen Anpassung der Seitenbesengeschwindigkeit



Sammelbehälter aus Stahl (Option)



Maße	KM 25060 H	KM 27060 H
A: Arbeitsbreite gerade; ohne Seitenbesen [cm]	250	270
B: Arbeitsbreite gerade; mit Seitenbesen [cm]	290	310
Arbeitsbreite schräg [cm]	245	265
C: Durchfahrtsbreite gerade; ohne Seitenbesen [cm]	262	282
D: Durchfahrtsbreite gerade; mit Seitenbesen [cm]	280	300
Durchfahrtsbreite schräg; ohne SSB [cm]	270	290
E: Länge; Inklusive SSB; mit Anbaurahmen [cm]	180	180
G: Höhe [cm]	136	136
Bürstendurchmesser [cm]	60	60
Schwenkwinkel [Grad]	22	22
Kehrspiegel [cm]	10-12	10-12
Gewichte		
Grundgerät [kg]	260	280
Sammelbehälter [kg]	245	265
Seitenbesen [kg]	40	40
Wassersprengeinrichtung 100 Lite ; volle Tanks [kg]	115	115
Wassersprengeinrichtung 200 Liter; volle Tanks [kg]	230	230
Volumen		
Sammelbehälter [ltr]	245	265
Wassersprengeinr. [ltr]	100/200	100/200
Leistung		
Ölvolumen [ltr/min] bei 180 bar	50	50

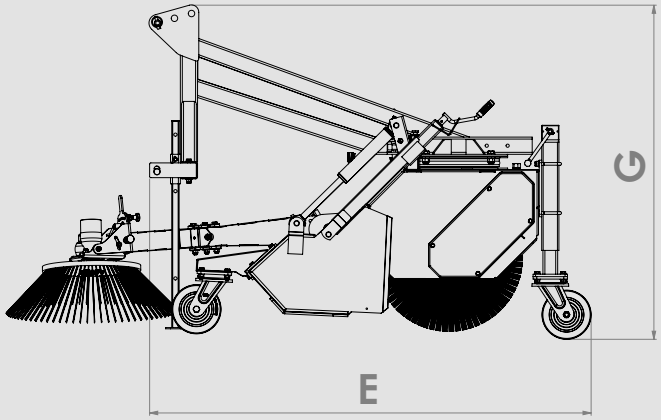

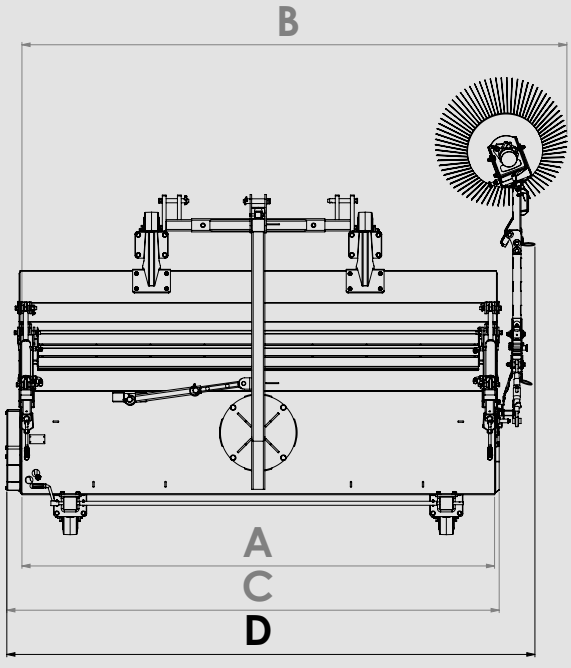

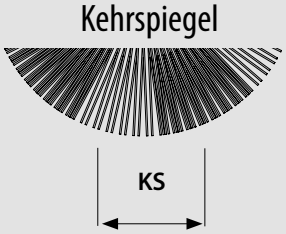

Artikelnummer	Beschreibung	Preis/€	Fracht Inklusive Verp./ €
KM 25060 H **(ohne Anbaurahmen)** 	**Profi Kehrmaschine 250 cm Arbeitsbreite** • Hydraulisch angetrieben • Innen liegender Orbitalmotor • Schwere stabile Tragrahmenbauweise • Kehrwalzendurchmesser 60 cm • Antrieb über Duplexkette • 2 Schwerlaststützen mit Drucklager • Laufräder 200 x 80 • Mechanisch links und rechts schwenkbar über Kugeldrehkranz Ø 400 mm • Inklusive Kombikehrwalze • Inklusive Drei-Wege-Hahn zum Freikehren mit geöffnetem Sammelbehälter • Inklusive Mengenregelventil **ABR 60 … erforderlich**	**3.120,00** **Mehrpreis Polywelldraht-, Schmutz-, oder Schneekehrwalze 145,00**	**325,00**
KM 27060 H **(ohne Anbaurahmen)** **Arbeitsbreite 270 cm** 	**Profi-Kehrmaschine 270 cm Arbeitsbreite** **Kehrwalzendurchmesser 60 cm** Weitere Beschreibung siehe Art.: KM 25060 H	**3.350,00** **Mehrpreis Polywelldraht-, Schmutz-, oder Schneekehrwalze 145,00**	**385,00**
Anbaurahmen (siehe Datenblatt Seite 160/161)			
ABR 60 HECK	**Anbaurahmen für Heckdreipunkt/Frontdreipunkt Kat I und II**	**750,00**	**Frachtfrei bei Mitlieferung**
ABR 60 GS	**Anbaurahmen für Gabelstaplerzinken** • Inklusive 2 Schwerlastlaufräder zur Anbringung vorne am Schmutzsammelbehälter	**1.070,00**	

Hydraulischer Antrieb

Am Trägerfahrzeug ist ein Steuerventil und ein druckloser Rücklauf in den Tank erforderlich. Der empfohlene Volumenstrom beträgt 35 L/min. bei 180 bar Druck. Volumenstrom bitte bei der Bestellung angeben!

7% TZ ab 05/2022

Beschreibung	Passend für Kehrmaschine		KM 25060
Optionen/Zubehör			
Spritzschutz • Blechschürze lang • Gummispritzlappen • Inklusive Befestigungsmaterial	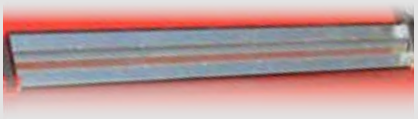	Art.-Nr. Preis/€ Frachtkosten	SPL 25060 425,00 Frachtfrei in Verbindung mit Kehrmaschinenbestellung
		Mit Schmutzsammelbehälter nicht verwendbar!	
Schmutzsammelbehälter • Steckbar angebaut • Inklusive hydraulischer Behälterentleerung		Art.-Nr. Preis/€ Frachtkosten	SSB 25060 1.550,00 Frachtfrei in Verbindung mit Kehrmaschinenbestellung
Anbauseitenbesen 70 cm Besendurchmesser rechts • Hydraulisch angetrieben, stufenlos einstellbar • Anfahrsicherung • Anbauplatte		Art.-Nr. Preis/€ Frachtkosten	ASH 7060 R 1.280,00 Frachtfrei in Verbindung mit Kehrmaschinenbestellung
Anbauseitenbesen 70 cm Besendurchmesser links • Hydraulisch angetrieben, stufenlos einstellbar • Anfahrsicherung • Anbauplatte		Art.-Nr. Preis/€ Frachtkosten	ASH 7060 L 1.340,00 Frachtfrei in Verbindung mit Kehrmaschinenbestellung
Wassersprengeinrichtung • Wassertank 100 Liter, zum Aufbau auf die Kehrmaschine • Düsenleiste für Kehrmaschineneinbau • Elektrische Tauchpumpe 12 Volt		Art.-Nr. Preis/€ Frachtkosten	WAS 100 KM 60 1.120,00 Frachtfrei in Verbindung mit Kehrmaschinenbestellung
Wassersprengeinrichtung • Wassertank 200 Liter, zum Aufbau auf die Kehrmaschine • Düsenleiste für Kehrmaschineneinbau • Elektrische Tauchpumpe 12 Volt		Art.-Nr. Preis/€ Frachtkosten	WAS 200 KM 60 1.250,00 Frachtfrei in Verbindung mit Kehrmaschinenbestellung
Hydraulische Schwenkeinrichtung • Zum beidseitigen Schwenken der Maschine		Art.-Nr. Preis/€ Frachtkosten	HSZ-180 KM 60 635,00 Frachtfrei in Verbindung mit Kehrmaschinenbestellung
Begrenzungsleuchten rot-weiß		Art.-Nr. Preis/€ Frachtkosten	BGL-KM 60 295,00 Frachtfrei in Verbindung mit Kehrmaschinenbestellung
Satz Warnflaggen mit Halter		Art.-Nr. Preis/€ Frachtkosten	WA-FLAG-KM 60 210,00 Frachtfrei in Verbindung mit Kehrmaschinenbestellung
Laufrad am Anbaurahmen • Mehrpreis für zusätzliches Laufrad am Anbaurahmen • Höhenverstellung über Spindel		Art.-Nr. Preis/€ Frachtkosten	MP LR ABR 60 KPL 570,00 Frachtfrei in Verbindung mit Kehrmaschinenbestellung

7% TZ ab 05/2022

KM 27060
SPL 27060
500,00
SSB 27060
1.675,00
ASH 7060 R
1.280,00
ASH 7060 L
1.340,00
WAS 100 KM 60
1.120,00
WAS 200 KM 60
1.250,00
HSZ-180 KM 60
635,00
BGL-KM 60
295,00
WA-FLAG-KM 60
210,00
MP LR ABR 60 KPL
570,00

7% TZ ab 05/2022



Innovationen Kehrmaschinen

Baureihen FKM 60 / KM 70

Wenn es um großflächige Kehrarbeiten geht, bei dem es auf hohe Kehrleistung und ein gutes Kehrergebnis ankommt, sind die Kehrmaschinen der neuesten Generation FKM 60 und KM 70 die richtige Wahl. Diese neu entwickelten Geräte sind technisch ausgereift und gleichsam für Trägerfahrzeuge mit hydraulischem (FKM 60 und KM 70) oder alternativ mit mechanischem Antrieb (FKM 60) konfiguriert. Die mit großen Kehrwalzen ausgestatteten Geräte (FKM 60 mit 60 cm, KM 70 mit 70 cm Durchmesser) ermöglichen ein solides, gleichbleibend gutes Kehrergebnis. Komplettiert wurde diese Serie mit einem neu entwickelten, multifunktionalen Ventilblock. Darin sind alle hydraulischen Funktionen kompakt untergebracht. So geschieht zum Beispiel die Behälterentleerung über eine Hydraulikfunktion. Als Option kann die Kehrmaschine auch mit dem System KM Control ausgestattet werden. Diese realisiert über eine ausgeklügelte Elektronik, dass die Kehrwalze ständig gleichmäßigen Bodenkontakt hat und dadurch für immer gleich gute Kehrergebnisse sorgt. Die KM Control-Option wurde im Jahr 2016 mit der Innovationsmedaille auf der GaLaBau in Nürnberg ausgezeichnet. Die Kehrmaschinen gibt es in verschiedenen Arbeitsbreiten von 130 cm bis 300 cm Arbeitsbreite.

Besonderheit des schwimmend gelagerten Sammelbehälters

Üblicherweise ist der Schmutzsammelbehälter einer Kehrmaschine über feste Drehpunkte mit dem Kehrwalzengehäuse verbunden. Für die Bodenanpassung befinden sich hinter der Kehrwalze in der Regel zwei Laufräder und im vorderen Bereich mindestens ein Laufrad, das auch am Sammelbehälter montiert sein kann. Durch solch eine steife Konstruktion verliert ein Kehrbesen oftmals den Kontakt zum Untergrund, wenn zum Beispiel beim Anfahren einer Schrägen das System durch das vordere Laufrad angehoben wird. Die Kehrmaschinen der Baureihe FKM 60 und KM 70 bieten nun Abhilfe: Diese verfügen über ein neuartiges Aufhängungs- bzw. Führungssystem des Sammelbehälters. An der Kehrmaschine ist eine schwimmende Führung angebracht, die durch ein ausgeklügeltes Rollensystem dafür sorgt, dass nur der Sammelbehälter beim Anfahren einer Schrägen oder eines Parallelogramm angehoben wird. Hierdurch verliert die Kehrwalze zu keiner Zeit den Kontakt zum Untergrund. Dies sorgt für ein besseres Kehrergebnis besonders dort, wo häufig unebene Flächen vorzufinden sind. Zusätzlich muss die Kehrwalze gegenüber herkömmlichen Systemen nicht mehr so tief eingestellt werden, um Unebenheiten im Gelände auszugleichen. Dadurch verringert sich der Verschleiß, was wiederum die Wirtschaftlichkeit erhöht.

Funktionsweise schwimmender Sammelbehälter

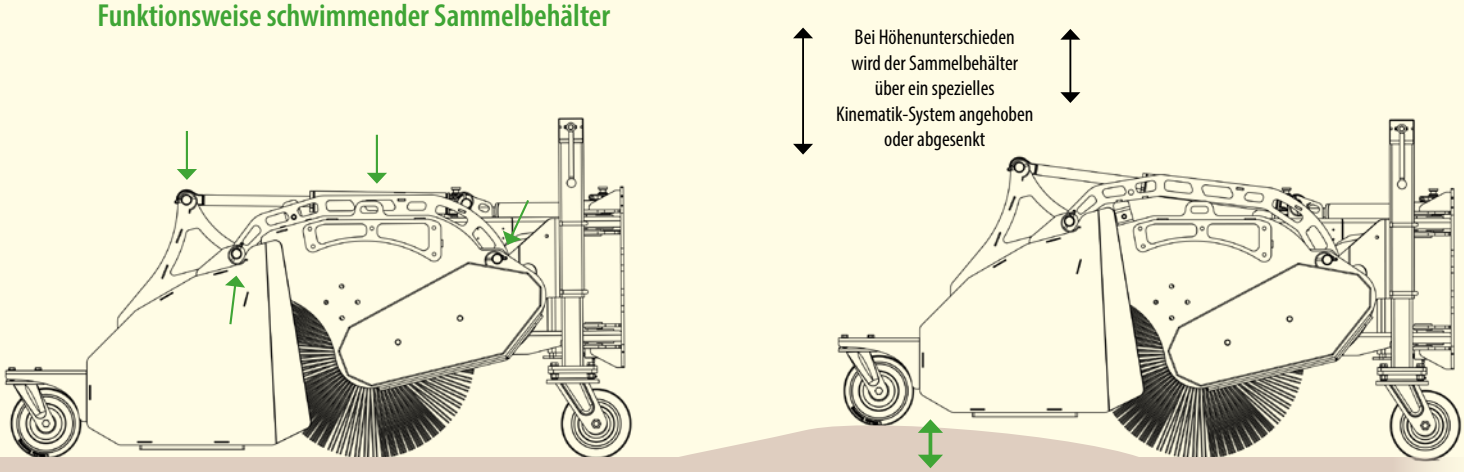

Der schwimmende Sammelbehälter ist über ein bewegliches Gelenk- und Rollensystem am Gehäuse der Kehrmaschine gelagert



Kehren mit Kontrolle

Für Unmut vieler Anwender sorgt die Tatsache, dass herkömmlich eingesetzte Kehrmaschinen nur manuell eingestellt werden können. Denn in der Praxis wird die Einstellung per Hand häufig zu aggressiv durchgeführt und die Kehrwalze zu tief eingestellt. Dadurch wird die Maschine unnötig stark belastet und ein hoher Verschleiß der Kehrwalze ist die Folge. Eine neu entwickelte Kontrolleinheit KM CONTROL schafft nun Abhilfe: Die Einstellung der Kehrwalze zum Untergrund erfolgt automatisiert. Über eine Sensorik wird der hydraulische Druck am Antriebsmotor der Kehrwalze erfasst. Die Auswertung der Messwerte übernimmt ein Mikroprozessor, der permanent einen Soll-Ist-Vergleich vornimmt. Liegen die gemessenen Werte außerhalb des festgelegten Bereichs, wird über einen hydraulischen Nebenkreis ein Ölmotor in Gang gesetzt, der die Nachlaufräder in der Höhe verstellt und somit für die optimale Höheneinstellung der Kehrwalze zum Untergrund sorgt. Die Bedienung erfolgt bequem über das Bedienpult im Fahrerhaus. Es können zwei Betriebsmodi für normale Verschmutzung (KS klein) und schwere Verschmutzung (KS groß) gewählt werden. Ein weiterer Aspekt ist die Sicherheit und der Komfort. Da die Kehrmaschine über das im Fahrerhaus installierte Bedienpult gesteuert wird, ist es nicht nötig, bei der Verstellung das geschützte Fahrerhaus zu verlassen. Denn nach Angaben der Berufsgenossenschaften erfolgen die meisten vermeidbaren Unfälle beim Verlassen der Fahrerkabine.

Funktionsweise KM CONTROL

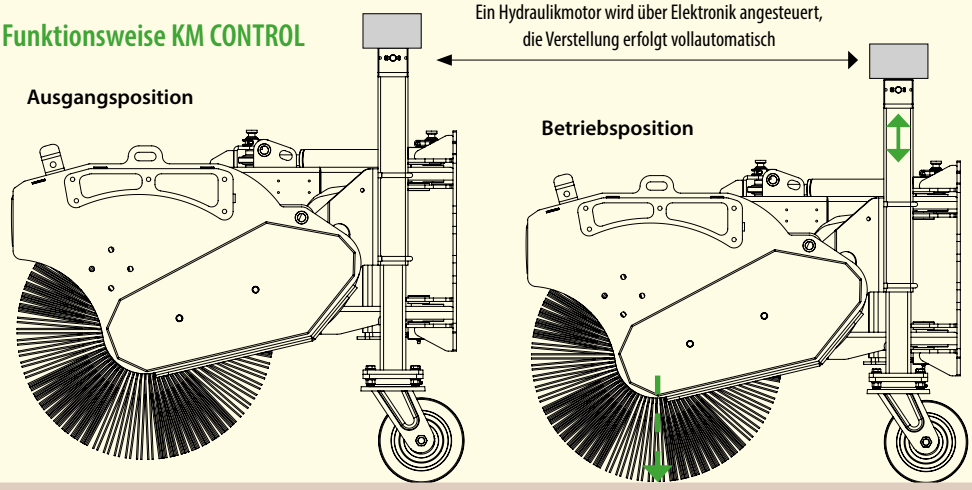

Kehrspiegel Betriebsmodi

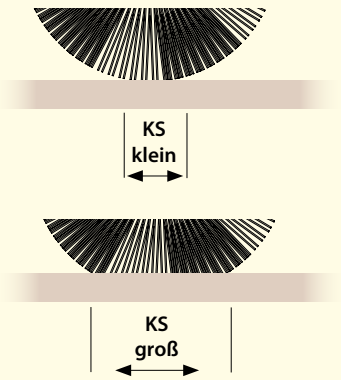

Frontkehrmaschinen mit schwimmendem Sammelbehälter aus Metall

Für Schlepper und Kommunalfahrzeuge und Radlader

FKM 60

Arbeitsbreiten

130/150/165/190/225/250 cm

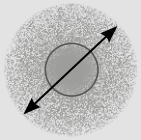

Kehrwalzendurchmesser
60 cm



ab 50 PS



Schwimmend gelagerter Sammelbehälter



Hydraulischer Seitenbesen mit Anfahrsicherung und werkzeugloser Winkelverstellung



2 x 100 Ltr. Wassertank (Option)



Geteiltes Seitenteil zum einfachen Wechseln der Kehrwalze



Kehrwalzen Ausführungen
Kombi-Kehrwalze (1), Polywelldraht-Kehrwalze (2), Schmutz-Kehrwalze (3), Schneekehrwalze (4)

Weitere Walzentypen für verschiedene Anwendungen möglich.



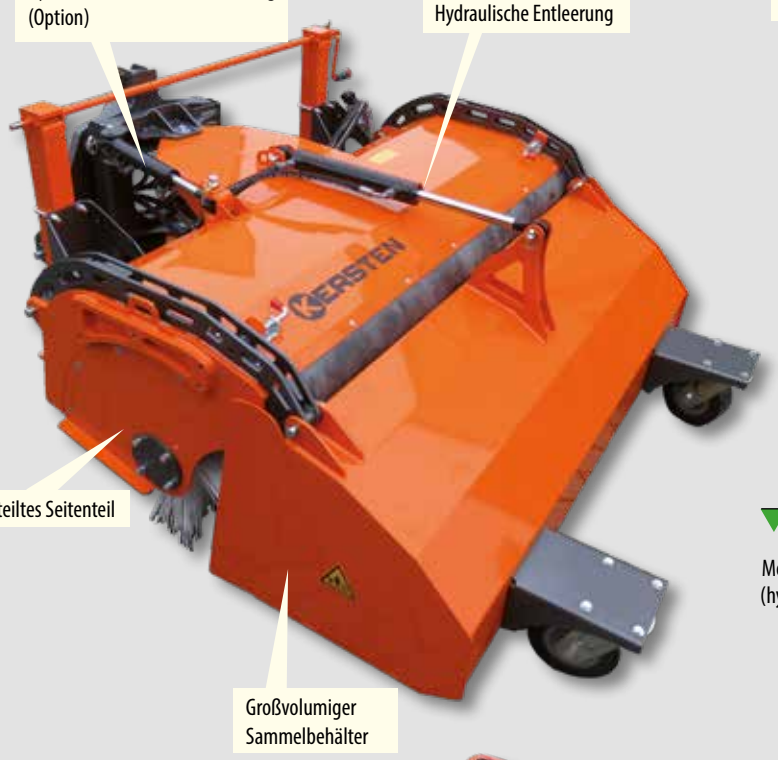





FACTS

Besonderheiten

- Vorbereitet für KM CONTROL
  Elektronische Höhenkontrolle
- Schwimmend gelagerter Sammelbehälter aus Stahl

Einsatz Kehrwalzentypen

- Kombikehrwalze (Standard werksseitig)
  Für über 90% aller Anwendungen
- Polywelldrahtkehrwalze
  Für hohen festsitzenden Schmutzanteil, z, B. Moos o. ä.
- Schmutzkehrwalze
  Durch höheren Borstenanteil für größere Verschmutzung geeignet
- Schneekehrwalze
  Durch eine spezielle Borstenanordnung mit größerem Zwischenraum wird der Schnee optimal abtransportiert

Praktisches Zubehör

- Schmutzsammelbehälter
  Das Kehrgut wird in einem Arbeitsgang eingesammelt
- Gummispritzlappen
  Zur Reduktion von umherfliegenden Schmutzpartikeln
- Seitenbesen Rechts/Links
  Zum Erfassen von Schmutz auch in Seitenbereichen, z. B. Bordsteinrinnen etc.
- Abstellstützen
  für längere Lagerung, um die Kehrwalze nicht zu beschädigen
- Wassersprengeinrichtung
  Niederdruck/Hochdruck
- Aufkratzleiste

Mechanischer Antrieb (hydraulisch optional)



Hydraulikblock mit allen Sicherheitsfunktionen und Freikehrmodus



Verriegelungsbolzen zum Abstellen und Verschieben der Kehrmaschine



Höhenausgleich



Maße	FKM 13060	FKM 15060	FKM 16560	FKM 19060	FKM 22560	FKM 25060
A: Arbeitsbreite gerade; ohne Seitenbesen [cm]	130	150	165	190	225	250
B: Arbeitsbreite gerade; mit Seitenbesen [cm]	170	190	205	230	265	290
Arbeitsbreite schräg [cm]	125	145	160	185	220	245
C: Durchfahrtsbreite gerade; ohne Seitenbesen [cm]	142	162	177	202	237	262
D: Durchfahrtsbreite gerade; mit Seitenbesen [cm]	160	180	195	220	255	280
Durchfahrtsbreite schräg; ohne SSB [cm]	159	178	191	215	247	270
E: Länge Inklusive SSB; ohne Anbaurahmen [cm]	169	169	180	180	180	180
F: Länge ohne SSB; ohne Anbaurahmen [cm]	107	107	107	107	107	107
G: Höhe ohne Anbaurahmen [cm]	94	94	97	97	97	97
Bürstendurchmesser [cm]	60	60	60	60	60	60
Schwenkwinkel [Grad]	22	22	22	22	22	22
KS: Kehrspiegel [cm]	10-12	10-12	10-12	10-12	10-12	10-12
Gewichte						
Grundgerät [kg]	220	230	270	325	340	350
Sammelbehälter [kg]	74	78	111	116	124	130
Seitenbesen [kg]	40	40	40	40	40	40
Wassersprengeinrichtung / volle Tanks [kg]	126	126	126	243	243	243
Aufkratzleiste [kg]	-	-	98	109	124	130
Volumen						
Sammelbehälter [ltr]	175	200	290	330	395	435
Wassersprengeinr. [ltr]	100	100	100	200	200	200
Leistung						
Ölvolumen [ltr/min] bei 180 bar	30	30	30	50	50	50
Schlepperleistung mech. [PS]	50	50	50	50	50	50

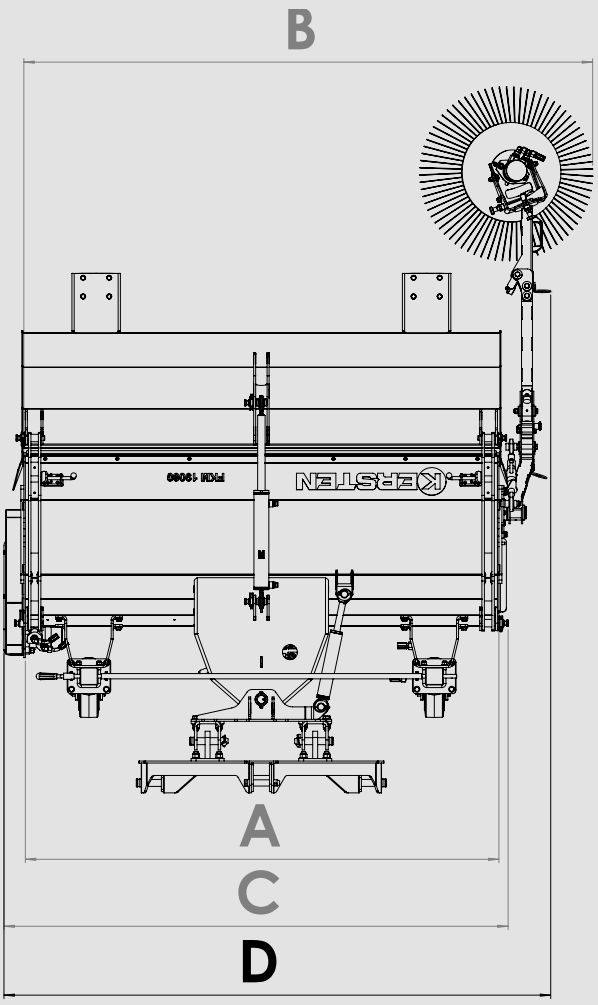

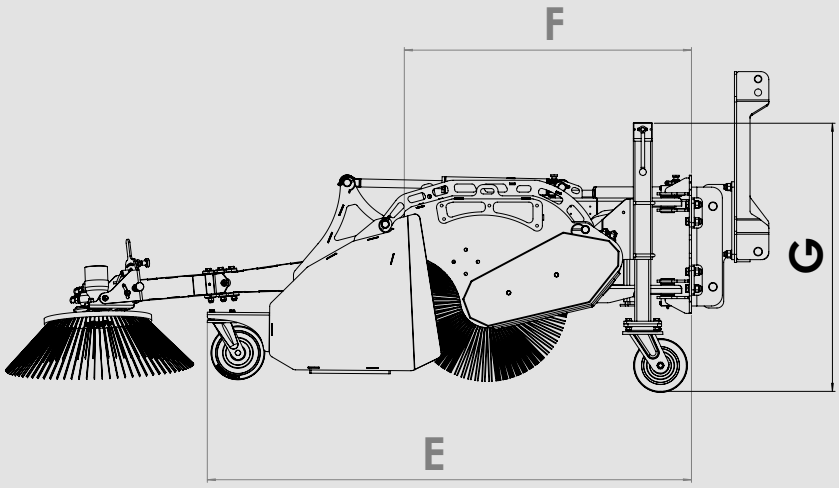

Kehrspiegel

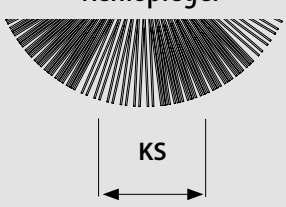

Artikelnummer	Beschreibung	Preis/€	Fracht Inkl. Verp./ €
FKM 13060 M **(ohne Anbaurahmen)** **Arbeitsbreite 130 cm** 	**Kehrmaschine 130 cm Arbeitsbreite** **Kehrwalzendurchmesser 60 cm** • Mechanisch angetrieben • Schwere stabile Tragrahmenbauweise • Kehrwalzendurchmesser 60 cm • Antrieb über Duplexkette • 2 Schwerlaststützen mit Drucklager Laufräder 200 x 80 Höhenverstellung der Kehrwalze erfolgt über eine Kurbel • Mechanisch links und rechts schwenkbar • Inklusive Kombikehrwalze • Geteiltes Seitenteil zum einfachen Wechseln der Kehrwalze • Vorbereitet für schwimmend gelagerten Sammelbehälter • Inklusive Gelenkwelle • Inklusive Gummispritzlappen • Lackierung RAL 2004 **ABR 60 erforderlich**	**3.515,00** **Mehrpreis Polywelldraht-, Schmutz-, oder Schneekehrwalze** **145,00**	**240,00**
FKM 15060 M **(ohne Anbaurahmen)** **Arbeitsbreite 150 cm**	**Kehrmaschine 150 cm Arbeitsbreite** **Kehrwalzendurchmesser 60 cm** Weitere Beschreibung siehe **FKM 13060 M**	**3.580,00** **Mehrpreis Poly-welldraht ...** **145,00**	**270,00**
FKM 16560 M **(ohne Anbaurahmen)** **Arbeitsbreite 165 cm**	**Kehrmaschine 165 cm Arbeitsbreite** **Kehrwalzendurchmesser 60 cm** Weitere Beschreibung siehe **FKM 13060 M**	**3.660,00** **Mehrpreis Poly-welldraht ...** **145,00**	**270,00**
FKM 19060 M **(ohne Anbaurahmen)** **Arbeitsbreite 190 cm**	**Kehrmaschine 190 cm Arbeitsbreite** **Kehrwalzendurchmesser 60 cm** Weitere Beschreibung siehe **FKM 13060 H**	**3.895,00** **Mehrpreis Poly-welldraht ...** **145,00**	**270,00**
FKM 22560 M **(ohne Anbaurahmen)** **Arbeitsbreite 225 cm**	**Kehrmaschine 225 cm Arbeitsbreite** **Kehrwalzendurchmesser 60 cm** Weitere Beschreibung siehe **FKM 13060 M**	**4.100,00** **Mehrpreis Poly-welldraht ...** **145,00**	**320,00**
FKM 25060 M **(ohne Anbaurahmen)** **Arbeitsbreite 250 cm**	**Kehrmaschine 250 cm Arbeitsbreite** **Kehrwalzendurchmesser 60 cm** Weitere Beschreibung **siehe FKM 13060 M**	**4.435,00** **Mehrpreis Poly-welldraht ...** **145,00**	**320,00**
Anbaurahmen für Schlepperkehrmaschinen Bei Bestellung genauen Trägerfahrzeugtypen und Anbauart angeben (siehe Datenblatt Seite 160/161)			
ABR 60 KD	**Anbaurahmen für Kuppeldreieck**	**720,00**	
ABR 60 FRONT	**Anbaurahmen für Frontdreipunkt Kat I und II, für ø 60 cm**	**720,00**	

7% TZ ab 05/2022

Artikelnummer	Beschreibung	Preis/€	Fracht Inkl. Verp./ €
Hydraulisch angetrieben			
FKM 13060 H **(ohne Anbaurahmen)** **Arbeitsbreite 130 cm** 	**Kehrmaschine 130 cm Arbeitsbreite** **Kehrwalzendurchmesser 60 cm** • Hydraulisch angetrieben • Innen liegender Orbitalmotor • Schwere stabile Tragrahmenbauweise • Antrieb über Duplexkette • 2 Schwerlaststützen mit Drucklager Laufräder 200 x 80 Höhenverstellung der Kehrwalze erfolgt über eine Kurbel • Mechanisch links und rechts schwenkbar • Inklusive Kombikehrwalze • Multifunktioneller Hydraulikblock für alle erforderlichen Funktionen (Überdruckventil, Nachlaufsicherung der Kehrwalze, Umschaltventil für Schmutzsammelbehälter, Stromregelventil für stufenlose Drehzahl der Kehrwalze. Load-Sensing-Sicherheitsventil) • Vorbereitet für schwimmend gelagerten Sammelbehälter • Geteiltes Seitenteil zum einfachen Wechseln der Kehrwalze • Inklusive Gummispritzlappen • Lackierung RAL 2004 • Vorbereitet für KM CONTROL **ABR 60 erforderlich**	3.515,00 Mehrpreis Polywelldraht-, Schmutz-, oder Schneekehrwalze 145,00	240,00
FKM 15060 H **(ohne Anbaurahmen)** **Arbeitsbreite 150 cm**	**Kehrmaschine 150 cm Arbeitsbreite** **Kehrwalzendurchmesser 60 cm** Weitere Beschreibung siehe Art.: FKM 13060 H	3.580,00 Mehrpreis Polywelldraht ... 145,00	270,00
FKM 16560 H **(ohne Anbaurahmen)** **Arbeitsbreite 165 cm**	**Kehrmaschine 165 cm Arbeitsbreite** **Kehrwalzendurchmesser 60 cm** Weitere Beschreibung siehe Art.: FKM 13060 H	3.660,00 Mehrpreis Polywelldraht ... 145,00	270,00
FKM 19060 H **(ohne Anbaurahmen)** **Arbeitsbreite 190 cm**	**Kehrmaschine 190 cm Arbeitsbreite** **Kehrwalzendurchmesser 60 cm** Weitere Beschreibung siehe Art.: FKM 13060 H	3.895,00 Mehrpreis Polywelldraht ... 145,00	270,00
FKM 22560 H **(ohne Anbaurahmen)** **Arbeitsbreite 225 cm**	**Kehrmaschine 225 cm Arbeitsbreite** **Kehrwalzendurchmesser 60 cm** Weitere Beschreibung siehe Art.: FKM 13060 H	4.100,00 Mehrpreis Polywelldraht ... 145,00	320,00
FKM 25060 H **(ohne Anbaurahmen)** **Arbeitsbreite 250 cm**	**Kehrmaschine 250 cm Arbeitsbreite** **Kehrwalzendurchmesser 60 cm** Weitere Beschreibung siehe Art.: FKM 13060 H	4.435,00 Mehrpreis Polywelldraht ... 145,00	320,00
Anbaurahmen für Schlepperkehrmaschinen Bei Bestellung genauen Trägerfahrzeugtypen und Anbauart angeben (siehe Datenblatt Seite 160/161)			
ABR 60 KD	**Anbaurahmen für Kuppeldreieck**	720,00	
ABR 60 FRONT	**Anbaurahmen für Frontdreipunkt Kat I und II, für ø 60 cm**	720,00	
ABR 60 EURO	**Anbaurahmen mit Höhenausgleich für Euro Aufnahme**	1.310,00	
ABR 60 TELE	**Anbaurahmen für Teleskoplader**	1.310,00	
ABR 60 U	**Anbaurahmen für UNIMOG**	2.790,00	
ABR 60 TELE-DP	**Kombi-Anbaurahmen Teleskoplader und Frontdreipunkt**	1.820,00	

7% TZ ab 05/2022

Beschreibung	Passend für Kehrmaschine		FKM 13060	FKM 15060
Optionen/Zubehör				
Schmutzsammelbehälter schwimmend gelagert		Art.-Nr.	SSBF 13060	SSBF 15060
		Preis/€	1.215,00	1.275,00
			Frachtfrei in Verbindung mit Kehrmaschinenbestellung	
Aufkratzleiste mit hydraulischer Betätigung (nicht in Verbindung mit Schmutzsammelbehälter)		Art.-Nr.	-	-
		Preis/€	-	-
			Frachtfrei in Verbindung mit Kehrmaschinenbestellung	
Anbauseitenbesen 70 cm Besendurchmesser rechts • Hydraulisch angetrieben, stufenlos einstellbar • Anfahrsicherung • Anbauplatte		Art.-Nr.	ASH 7060 R	ASH 7060 R
		Preis/€	1.280,00	1.280,00
			Frachtfrei in Verbindung mit Kehrmaschinenbestellung	
Anbauseitenbesen 70 cm Besendurchmesser links • Hydraulisch angetrieben, stufenlos einstellbar • Anfahrsicherung • Anbauplatte		Art.-Nr.	ASH 7060 L	ASH 7060 L
		Preis/€	1.340,00	1.340,00
			Frachtfrei in Verbindung mit Kehrmaschinenbestellung	
Wassersprengeinrichtung • Wassertank 100 Liter, zum Aufbau auf die Kehrmaschine • Düsenleiste für Kehrmaschineneinbau • Elektrische Tauchpumpe 12 Volt		Art.-Nr.	WAS 100 KM 60	WAS 100 KM 60
		Preis/€	1.120,00	1.120,00
			Frachtfrei in Verbindung mit Kehrmaschinenbestellung	
Wassersprengeinrichtung • Wassertank 200 Liter, zum Aufbau auf die Kehrmaschine • Düsenleiste für Kehrmaschineneinbau • Elektrische Tauchpumpe 12 Volt		Art.-Nr.	-	-
		Preis/€	-	-
			Frachtfrei in Verbindung mit Kehrmaschinenbestellung	
Hydraulische Schwenkeinrichtung • Zum beidseitigen Schwenken der Maschine		Art.-Nr.	HSZ-180 KM 60	HSZ-180 KM 60
		Preis/€	635,00	635,00
Elektromagnetventil • Zum Einbau in Kehrmaschine dadurch nur 1 dw erforderlich, • Funktion: Schwenken und Kehrmaschinen-Antrieb • Höhenverstellung über Spindel		Art.-Nr.	EMV-KM 60	EMV-KM 60
		Preis/€	629,00	629,00
KM CONTROL Automatische Höhenverstellung /Überwachung der Kehrwalze am Boden • Über Bedienteil vom Fahrzeug aus steuerbar • Permanente Überwachung der Höheneinstellung		Art.-Nr.	KM-CONTROL	KM-CONTROL
		Preis/€	1.530,00 (verm. Rabatt)	1.530,00 (verm. Rabatt)
Begrenzungsleuchten rot-weiß (LED)		Art.-Nr.	BGL-FKM 60	BGL-FKM 60
		Preis/€	295,00	295,00
Satz Warnflaggen mit Halter		Art.-Nr.	WA-FLAG-FKM 60	WA-FLAG-FKM 60
		Preis/€	210,00	210,00

7% TZ ab 05/2022

FKM 16560	FKM 19060	FKM 22560	FKM 25060
SSBF 16560	SSBF 19060	SSBF 22560	SSBF 25060
1.300,00	1.360,00	1.425,00	1.465,00
-	-	AKL 22560	AKL 25060
-	-	2.595,00	2.880,00
ASH 7060 R	ASH 7060 R	ASH 7060 R	ASH 7060 R
1.280,00	1.280,00	1.280,00	1.280,00
ASH 7060 L	ASH 7060 L	ASH 7060 L	ASH 7060 L
1.340,00	1.340,00	1.340,00	1.340,00
WAS 100 KM 60	WAS 100 KM 60	WAS 100 KM 60	WAS 100 KM 60
1.120,00	1.120,00	1.120,00	1.120,00
-	WAS 200 KM 60	WAS 200 KM 60	WAS 200 KM 60
-	1.250,00	1.250,00	1.250,00
HSZ-180 KM 60	HSZ-180 KM 60	HSZ-180 KM 60	HSZ-180 KM 60
635,00	635,00	635,00	635,00
EMV-KM 60	EMV-KM 60	EMV-KM 60	EMV-KM 60
629,00	629,00	629,00	629,00
KM-CONTROL	KM-CONTROL	KM-CONTROL	KM-CONTROL
1.530,00 (verm. Rabatt)	1.530,00 (verm. Rabatt)	1.530,00 (verm. Rabatt)	1.530,00 (verm. Rabatt)
BGL-FKM 60	BGL-FKM 60	BGL-FKM 60	BGL-FKM 60
295,00	295,00	295,00	295,00
WA-FLAG-FKM 60	WA-FLAG-FKM 60	WA-FLAG-FKM 60	WA-FLAG-FKM 60
210,00	210,00	210,00	210,00

7% TZ ab 05/2022

Frontkehrmaschinen

mit schwimmendem Sammelbehälter aus Metall für Schlepper, Kommunalfahrzeuge und Lader

KM 70

Arbeitsbreiten

250/270/300 cm

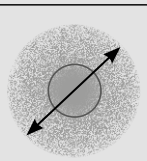

Kehrwalzendurchmesser
70 cm



ab 80 PS



Antrieb über Duplex-Kette
(selbstspannend/wartungsfrei)



Kehrwalzen Ausführungen
Kombi-Kehrwalze (1), Polywelldraht-Kehrwalze (2),
Schmutz-Kehrwalze (3), Schneekehrwalze (4)
Weitere Walzentypen für verschiedene Anwendungen möglich.



Kugeldrehkranz





Führung für
schwimmenden
Sammelbehälter

Geteiltes
Seitenteil



KM CONTROL
Automatische Höhenverstellung
(Option)

Zentrale
Höhenverstellung

Zentralsteuerblock für
alle Funktionen

Spritzschutz aus PVC

Abstellstützen

Geteiltes
Seitenteil

Groß dimensionierter
Sammelbehälter

Hydraulische
Behälterentleerung

Stabile Lenkrollen aus
Vollgummi, 2 to Stützlast

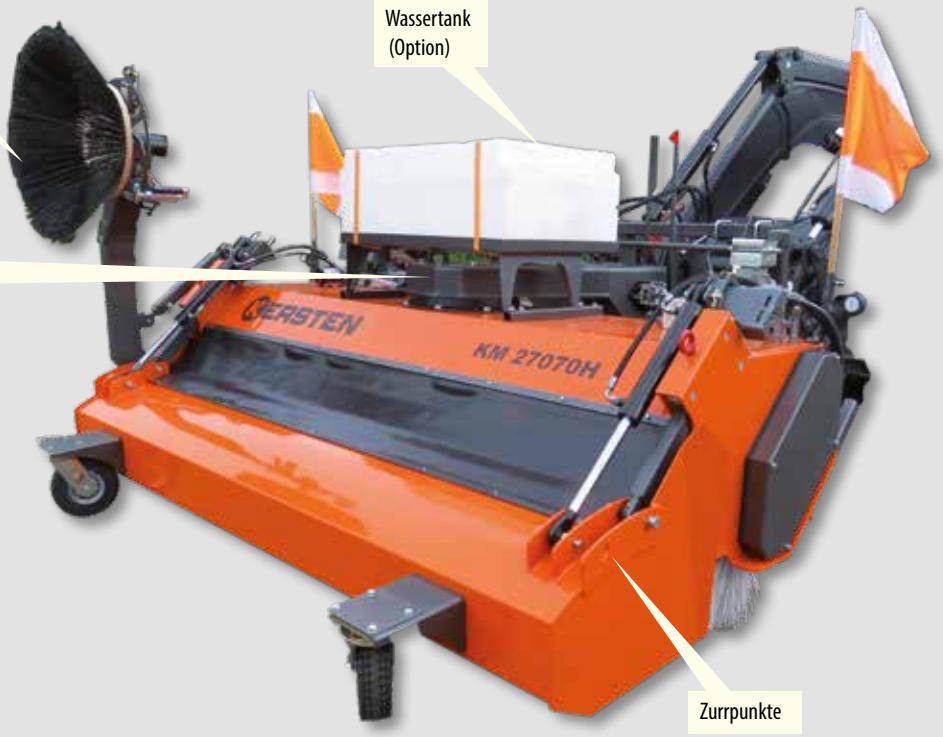

FACTS



Besonderheiten

- Vorbereitet für KM CONTROL
  Elektronische Höhenkontrolle
- Schwimmender Sammelbehälter aus Stahl

Einsatz Kehrwalzentypen

- Kombikehrwalze (Standard werksseitig)
  Für über 90% aller Anwendungen
- Polywelldrahtkehrwalze
  Für hohen festsitzenden Schmutzanteil, z, B. Moos o. ä.
- Schmutzkehrwalze
  Durch höheren Borstenanteil für größere Verschmutzung geeignet
- Schneekehrwalze
  Durch eine spezielle Borstenanordnung mit größerem Zwischenraum wird der Schnee optimal abtransportiert

Praktisches Zubehör

- Schmutzsammelbehälter
  Das Kehrgut wird in einem Arbeitsgang eingesammelt
- Gummispritzlappen
  Zur Reduktion von umherfliegenden Schmutzpartikeln
- Seitenbesen Rechts/Links
  Zum Erfassen von Schmutz auch in Seitenbereichen, z. B. Bordsteinrinnen etc.
- Abstellstützen
  für längere Lagerung, um die Kehrwalze nicht zu beschädigen
- Wassersprengeinrichtung
  Niederdruck/Hochdruck
- Aufkratzleiste

Hydraulikblock mit allen Sicherheitsfunktionen



Abstellstützen



Höhenausgleich



Maße	KM 25070 H	KM 27070 H	KM 30070 H
A: Arbeitsbreite gerade; ohne Seitenbesen [cm]	250	270	300
B: Arbeitsbreite gerade; mit Seitenbesen [cm]	290	310	340
Arbeitsbreite schräg [cm]	229	247	274
C: Durchfahrtsbreite gerade; ohne Seitenbesen [cm]	267	287	317
D: Durchfahrtsbreite gerade; mit Seitenbesen [cm]	288	308	338
Durchfahrtsbreite schräg; ohne SSB [cm]	270	290	310
E: Länge; Inklusive SSB; mit Anbaurahmen [cm]	212	212	212
G: Höhe; ohne Anbaurahmen [cm]	119	119	119
Bürstendurchmesser [cm]	70	70	70
Schwenkwinkel [Grad]	25	25	25
KS: Kehrspiegel [cm]	12-15	12-15	12-15
Gewichte			
Grundgerät [kg]	550	580	630
Sammelbehälter [kg]	212	220	232
Seitenbesen [kg]	62	62	62
Aufkratzleiste [kg]	230	250	275
Wassersprengeinrichtung ; volle Tanks [kg]	235	235	235
Volumen			
Sammelbehälter [ltr]	300	325	360
Wassersprengeinr. [ltr]	200	200	200
Leistung			
Ölvolumen [ltr/min] bei 180 bar	50	50	50
Schlepperleistung mech. [PS] min.	80	80	80

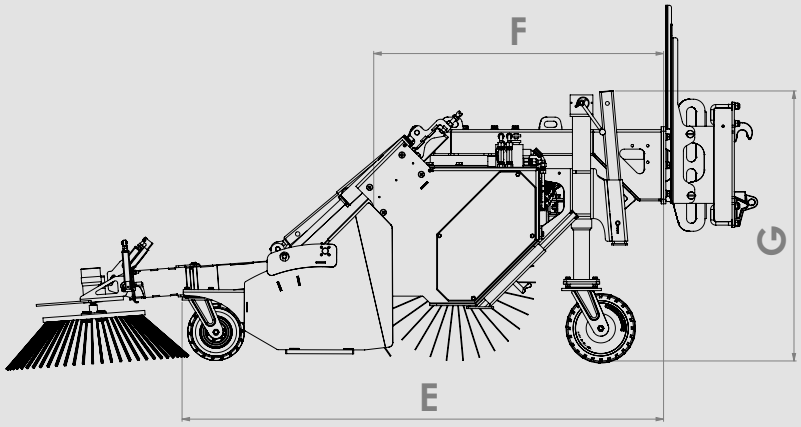

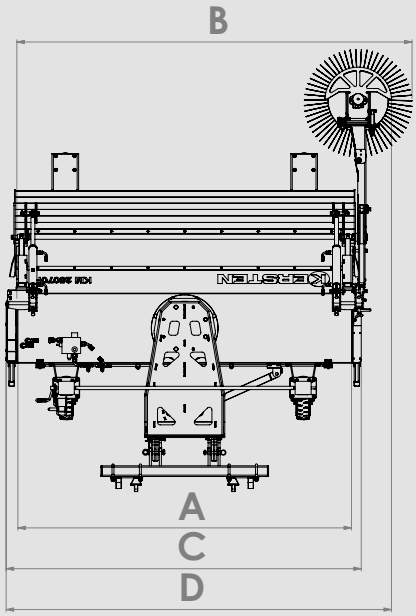

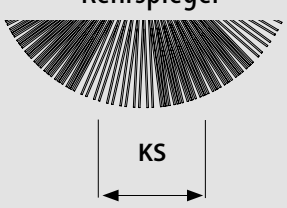

Artikelnummer	Beschreibung	Preis/€	Fracht Inkl. Verp./ €
Hydraulisch angetrieben			
KM 25070 H **(ohne Anbaurahmen)** **Arbeitsbreite 250 cm** 	**Profi Kehrmaschine 250 cm Arbeitsbreite** **Kehrwalzendurchmesser 70 cm** • Hydraulisch angetrieben • Innen liegender Orbitalmotor • Innen liegender Tragrahmen, hohe Stabilität und Steifigkeit • Kehrwalzendurchmesser 70 cm • 2 Schwerlaststützen mit Laufräder 300 x 100 mm, Höhenverstellung der Kehrwalze erfolgt über eine Kurbel • Mechanisch links und rechts schwenkbar über Kugeldrehkranz Ø 400 mm • Kombi-Kehrwalze Polybesatz • Multifunktioneller Hydraulikblock für alle erforderlichen Funktionen (Überdruckventil, Nachlaufsicherung der Kehrwalze, Umschaltventil für Schmutzsammelbehälter, Stromregelventil für stufenlose Drehzahl der Kehrwalze. Load-Sensing-Sicherheitsventil) • Vorbereitet für schwimmend gelagerten Sammelbehälter • Geteiltes Seitenteil zum Wechseln der Kehrwalze • Lackierung RAL 2011 • Vorbereitet für KM CONTROL	**6.690,00** **Mehrpreis Polywelldraht-, Schmutz-, oder Schneekehr-walze** **145,00**	**365,00**
KM 27070 H **(ohne Anbaurahmen)** **Arbeitsbreite 270 cm**	**Profi-Kehrmaschine 270 cm Arbeitsbreite** **Kehrwalzendurchmesser 70 cm** Weitere Beschreibung siehe Art.: KM 25070 H	**7.465,00** **Mehrpreis Poly-welldraht ...** **145,00**	**410,00**
KM 30070 H **(ohne Anbaurahmen)** **Arbeitsbreite 300 cm**	**Profi-Kehrmaschine 300 cm Arbeitsbreite** **Kehrwalzendurchmesser 70 cm** Weitere Beschreibung siehe Art.: KM 25070 H	**8.245,00** **Mehrpreis Poly-welldraht ...** **145,00**	**480,00**
Anbaurahmen (siehe Datenblatt Seite 160/161)			
ABR 70 FRONT	**Anbaurahmen für Frontdreipunktaufnahme**	**1.425,00**	
ABR 70 TELE-DP	**Anbaurahmen für Radlader/ Teleskopladeraufnahme und Dreipunktaufnahme**	**1.950,00**	
ABR 70 Euro	**Anbaurahmen für Euroraufnahme**	**1.425,00**	
ABR 70 GS	**Anbaurahmen für Gabelstapleraufnahme**	**1.425,00**	
ABR 70 U	**Anbaurahmen für Unimogaufnahme/Geräteplatte nach DIN-EN**	**2.780,00**	

7% TZ ab 05/2022

Beschreibung	Passend für Kehrmaschine	KM 25070 H
Optionen/Zubehör		
Schmutzsammelbehälter • Inklusive Schutzabdeckung • Inklusive hydraulischer Behälterentleerung mit 2 Zylindern • Schwimmend gelagert 	Art.-Nr.	SSB 25070
	Preis/€	2.495,00
	Frachtkosten	
Aufkratzleiste mit hydraulischer Betätigung (auch in Verbindung mit Sammelbehälter) 	Art.-Nr.	AKL 25070
	Preis/€	3.695,00
	Frachtkosten	
Spritzschutz Inklusive Gummispritztuch • Höhenverstellbar	Art.-Nr.	SPL 25070
	Preis/€	470,00
	Frachtkosten	
Anbauseitenbesen 70 cm Besendurchmesser rechts • Hydraulisch angetrieben, stufenlos einstellbar • Anfahrsicherung • Anbauplatte 	Art.-Nr.	ASH 8570 R
	Preis/€	1.420,00
	Frachtkosten	
Anbauseitenbesen 70 cm Besendurchmesser links • Hydraulisch angetrieben, stufenlos einstellbar • Anfahrsicherung • Anbauplatte 	Art.-Nr.	ASH 8570 L
	Preis/€	1.510,00
	Frachtkosten	
Wassersprengeinrichtung • Wassertank 200 Liter, zum Aufbau auf die Kehrmaschine • Düsenleiste für Kehrmaschineneinbau • Elektrische Tauchpumpe 12 Volt 	Art.-Nr.	WAS 200 KM 70
	Preis/€	1.385,00
	Frachtkosten	
Hydraulische Schwenkeinrichtung • Zum beidseitigen Schwenken der Maschine	Art.-Nr.	HSZ-450
	Preis/€	705,00
Elektromagnetventil • Zum Einbau in Kehrmaschine dadurch nur 1 dw erforderlich, • Funktion: Schwenken und Kehrmaschinen-Antrieb • Höhenverstellung über Spindel	Art.-Nr.	EMV-KM 70
	Preis/€	675,00
KM CONTROL Automatische Höhenverstellung /Überwachung der Kehrwalze am Boden • Über Bedienteil vom Fahrzeug aus steuerbar • Permanente Überwachung der Höheneinstellung 	Art.-Nr.	KM-CONTROL
	Preis/€	1.530,00 (verm. Rabatt)
Begrenzungsleuchten rot-weiß (LED)	Art.-Nr.	BGL-KM 70
	Preis/€	295,00
Satz Warnflaggen mit Halter	Art.-Nr.	WA-FLAG-KM 70
	Preis/€	210,00

7% TZ ab 05/2022

KM 27070 H	KM 30070 H
SSB 27070	SSB 30070
2.520,00	2.770,00
Frachtfrei bei Mitlieferung	
AKL 27070	AKL 30070
3.970,00	4.245,00
Frachtfrei bei Mitlieferung	
SPL 27070	SPL 30070
490,00	510,00
Frachtfrei bei Mitlieferung	
ASH 8570 R	ASH 8570 R
1.420,00	1.420,00
Frachtfrei bei Mitlieferung	
ASH 8570 L	ASH 8570 L
1.510,00	1.510,00
Frachtfrei bei Mitlieferung	
WAS 200 KM 70	WAS 200 KM 70
1.385,00	1.385,00
Frachtfrei bei Mitlieferung	
HSZ-450	HSZ-450
705,00	705,00
EMV-KM 70	EMV-KM 70
675,00	675,00
KM-CONTROL	KM-CONTROL
1.530,00 (verm. Rabatt)	1.530,00 (verm. Rabatt)
BGL-KM 70	BGL-KM 70
295,00	295,00
WA-FLAG-KM 70	WA-FLAG-KM 70
210,00	210,00

7% TZ ab 05/2022



Wildkraut entfernen

Was Sie über Wildkrautentfernung wissen sollten

Aus Umweltschutzgründen ist das Bearbeiten von Wildkraut mit Chemie oder Salz gesetzlich seit einiger Zeit untersagt und deshalb tabu. Kommunen und private Grundbesitzer suchen daher händeringend nach umweltgerechten Alternativen. Es gibt zwar mittlerweile eine Menge verschiedener Methoden, zum Beispiel Heißwasser oder Dampf. Diese sind leider wenig effektiv, aufwendig und meistens auch teuer. Wir setzen auf zwei zielführendere Alternativen.

Mechanische Wildkrautbeseitigung auf befestigten Wegen oder Plätzen

Durch viele Jahre Erfahrung mit Wildkrautentfernung setzen wir auf ausgereifte, wirksame Techniken. Zum einen auf die mechanische Wildkrautbeseitigung. Bereit steht eine Wildkrautbürste mit horizontal rotierendem Teller. Mit einem Durchmesser von 40 cm bis 110 cm ist diese Bürste auf unterschiedlichste Untergründe vorbereitet, vorrangig auf gepflasterten Straßen oder Wegen. Bestückt wahlweise mit oberflächenschonenden Drahtbüscheln und/oder aggressiven Drahtzöpfen ist nicht nur ein sauberes Ergebnis sofort sichtbar, diese Methode sorgt außerdem für schnelles Arbeiten.

Mechanische Wildkrautbeseitigung auf unbefestigten Wegen oder wassergebundenen Decken

Auf unbefestigten Wegen, zum Beispiel auf wassergebundenen Decken und Hofflächen mit Schotter oder Kies eignet sich der mit vertikal arbeitenden Werkzeugen ausgestattete Wildkrautentferner. Bei Arbeitsbreiten von 90/110/150 cm wird nicht nur das Wildkraut, sondern auch gleich der Großteil des Wurzelwerks radikal entfernt. Ein rasches Nachwachsen ist dadurch nahezu ausgeschlossen. Als Trägermaschinen für alle mechanischen Wildkrautentferner dienen die aus eigener Produktion kommenden Einachser, Schlepper und Kommunalfahrzeuge aller gängigen Fabrikate.







Thermisch mit Infrarothitze

Die zweite besonders effektive Möglichkeit ist die Behandlung des Wildkrauts mit Hitze. Das Prinzip ist einfach: In Verbindung von Heißluft und Infrarotwärme werden die Eiweißstrukturen des Wildkrauts so zerstört, dass die Pflanze abstirbt. Wichtig ist auch, darauf zu achten, dass die Behandlung so früh wie möglich geschieht. Denn wenn die Wildkrautpflanzen eine bestimmte Höhe (ca. 10 cm) erreicht haben, ist eine effektive thermische Behandlung nicht mehr möglich. Als Faustregel zur Behandlung gilt es in der Wachstumsperiode im März zu beginnen, wenn die Pflanzen noch sehr klein sind. Die Arbeitsweise ist simpel: Der Wildkrautentferner wird je nach Bewuchs langsam mit ca. 1,0 bis 2,5 km/h über die befallenen Flächen gefahren. Geeignet sind Pflasterflächen, Kies-, Splitt- oder Sandwege mit regelmäßigem Verkehr, z. B. Vorplätze in Städten und Gemeinden, Gehwege in Wohngebieten und auch Park- und Friedhofsanlagen. Das erste Ergebnis sieht man schon direkt nach der Behandlung: Die Pflanze ist verwelkt. Nach 1-2 Tagen verfärbt sich die Pflanze gelb und nach etwa einer Woche kann man die abgestorbenen Pflanzenreste vom Belag abfegen. Die Behandlung sollte ab der Wachstumsperiode im Frühjahr bis hin zum Herbst etwa alle 3 bis 4 Wochen wiederholt werden, um rasches Nachwachsen zu vermeiden. Für die thermische Wildkrautbeseitigung stehen verschiedene Aggregate zur Verfügung. Je nach Verwendung und Flächenleistung als handgeführtes Gerät in Arbeitsbreiten von 15 cm bis 75 cm, als Anbaugerät für Einachser oder Kommunalmaschinen in Arbeitsbreiten von 75 bis 125 cm. Der Gasverbrauch beträgt zum Beispiel beim thermHIT 45 (45 cm Arbeitsbreite) ca. 1,4 bis 2,8 kg/Stunde und beim thermHIT 75 (75 cm Arbeitsbreite) ca. 6 kg/Stunde. Im Gegensatz zu anderen Herstellern deckt Kersten die ganze Bandbreite von 8 cm bis 125 cm Arbeitsbreite ab, sowohl mechanisch als auch thermisch. Der Vorteil besteht darin, dass der Anwender für jeden Anwendungsfall das richtige Gerät aus einer Hand bekommt.





Werkzeuge zur mechanischen Wildkrautentfernung

Rundbüschel

Büschelsatz aus Flach- und Welldraht
- zur Wildkrautbeseitigung auf Pflasterflächen

Winkelmesser

Winkelmessersatz
- zur Wildkrautbeseitigung auf wassergebundenen Flächen



Hartmetallmeißel

Meißelsatz mit Hartmetalleinsatz
- zur Wildkrautbeseitigung auf schotterartigen, wassergebundenen Flächen

Schraubbüschel

Drahtseil
- Mit einfacher Ummantelung, besonders aggressiv



Schraubbüschel

Feder-Flachdraht
- Aggressiv

Drahtseilzopf mit Schnellwechsel-Halterung

Drahtseil
- Besonders aggressiv

Wildkrautbürste-Segment

Drahtseil mit verdichteter Ummantelung

- zur Wildkrautbeseitigung auf Pflasterflächen







Büschel mit Schnellwechsel-Halterung

Flachdraht/Welldraht

- Flachdraht für grobe Reinigung
- Welldraht für feine Reinigung bis tief in die Fugen

Weedo II

Die leichte Wildkrautbürste zur mechanischen Wildkrautentfernung



Winkelverstellung des Bürstentellers

Bürstenteller separat ab-/zuschaltbar.
Die Wildkrautbürste kann bei Bedarf an- und ausgeschaltet werden, auch wenn der Motor weiter läuft, um z. B. kurzfristig eine nicht zu bearbeitende Strecke zu überbrücken.

Motordrehzahl



Höhenverstellung der Achse

Winkelverstellung des Bürstentellers vorne/hinten, links/rechts

Winkelverstellung Handholm

Höhenverstellung Handholm

Spritzschutz seitlich in alle Richtungen und in Höhe stufenlos verstellbar



Vibrationsgedämpfter Motor für ermüdungsfreies Arbeiten.
Hand-Arm-Vibration weniger als 2,5 m/s2

Transportgriffe beidseitig

Hydraulikkupplung zur Änderung der Drehrichtung des Tellers



Teller mit 6 Büscheln oder Zöpfen zur Wildkrautbekämpfung, Arbeitsbreite 50 cm

Stufenlose höhenverstellbare Achse, um Werkzeugverschleiß auszugleichen.

Mit der leichten Wildkrautbürste Weedo II hat Wildkraut keine Chance mehr. Angetrieben von einem Benzinmotor rotiert eine mit dem Gerät verbundene Wildkrautbürste über die Flächen und eliminiert das Unkraut mitsamt der Wurzel, schont aber die Oberflächen. Dabei ist das Gerät sehr leicht zu führen, denn durch die Rotation bekommt es einen Vorwärtsdrall und ist deshalb sinnvoller Weise ohne Fahrantrieb ausgestattet. Um den Bediener zu entlasten, wurde der Motor auf eine Sandwich-Schwingplatte – bestehend aus zwei Stahlplatten mit Spezial-Gummieinlage – montiert, die Vibrationen weitestgehend verhindert.

Die wahlweise mit Büscheln oder Zöpfen ausgestattete Wildkrautbürste hat eine Arbeitsbreite von 50 cm, das reicht für flotte Ergebnisse. Der Bürstenteller kann in Fahrtrichtung rechts, mitte oder links geschwenkt werden. Ein ausgewogenes Längenverhältnis der Wildkrautbürste proportional von Motor zur Achse und zum Handholm bewirkt, dass das Gerät sich ohne Kraftaufwand in alle Richtungen bewegen lässt. Der zusammenklappbare Handholm für den Transport rundet die Komfortfunktionen ab. Der besondere Clou: Alle Verstellfunktionen sind ohne den Einsatz von Werkzeugen möglich.



Ergonomische Körperhaltung durch in Höhe und Tiefe verstellbaren Handholm

Durch den kurzen Abstand zwischen dem Wildkrautbürstenteller und der Achse einerseits und dem längeren Abstand zwischen Achse und Handholm andererseits entsteht durch die Hebelwirkung ein ausgewogenes Gewichtsverhältnis. Dadurch ist der Weedo extrem einfach zu handhaben und lässt sich auch sehr leicht nach links und rechts steuern.

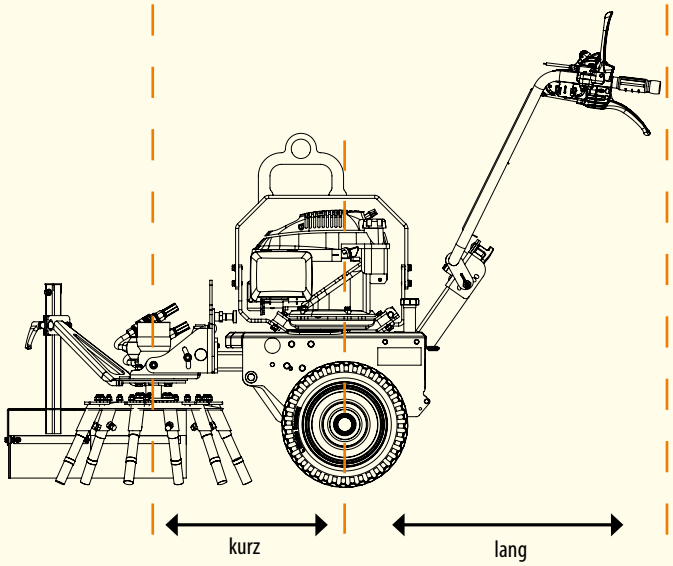



Klappbarer Handholm für einfachen Transport



Bürstenteller in Fahrtrichtung rechts oder links schwenkbar. Drehrichtung des Bürstentellers wahlweise links oder rechts, durch einfaches Umstecken der Hydraulikanschlüsse.

Weedo II

Maße	Weedo II
A: Länge [cm]	165
B: Breite [cm]	55
C: Höhe [cm]	118
Arbeitsbereich [cm]	82
Anzahl der Werkzeuge, Büschel oder Drahtseilzöpfe	6
max. Betriebsdruck [bar]	180
Fördervolumen Pumpe [l/min]	16
Gewichte	
Grundgerät [kg]	91

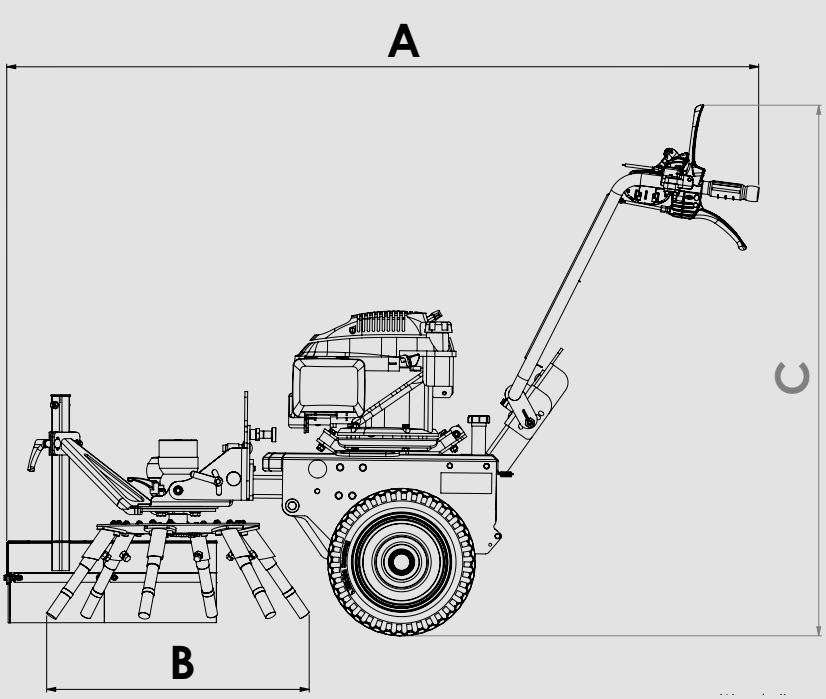

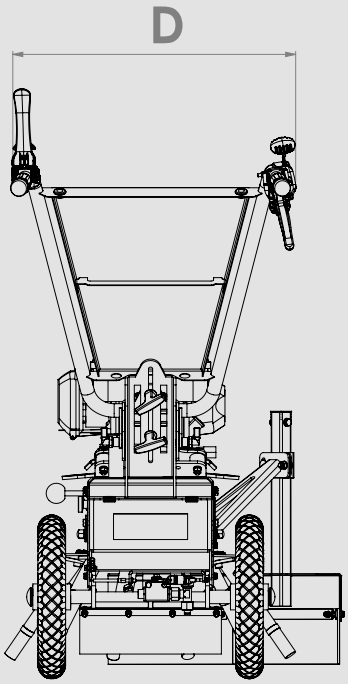

Artikelnummer	Beschreibung	Preis/€	Fracht Inkl. Verp./ €
Weedo II 	**Kompakte Wildkrautbürste ohne Antriebsmotor** • Vibrationsgedämpfte Antriebseinheit • Höhenverstellbare Achse • Bürstenteller in 2 Ebenen einstellbar • Arbeitsbreite 50 cm • Bürstenteller in Fahrtrichtung gesehen nach links und rechts schwenkbar • Drehrichtung des Bürstentellers wahlweise rechts oder links • Bürstenteller separat ab-/zuschaltbar • Handholm werkzeuglos in 2 Ebenen höhenverstellbar und für den Transport einklappbar • Tellerbestückung mit 6 Werkzeugen (wahlweise Büschel oder Zöpfe) • Spritzschutz seitlich und in der Höhe verstellbar • Ohne Fahrantrieb	3.495,00	140,00

Technische Daten	Weedo II
Motortyp	**Benzinmotor**
Motorleistung	**3,3 kW (4,4 PS) Nettoleistung**
Kraftstofftank	**0,93 Liter**
Kraftstoffverbrauch	**1,1 l/h** **bei 3.000 min $^{-1}$ Dauerleistung**
E-Start	**nein**
Fahrantrieb/Antriebsart	**nein**
Lenksystem	**nein**
Feststellbremse	**nein**
Handholm: **Verstellung** **Schwingungsgedämpft**	**ja (für den Transport einklappbar)** **2-fach** **ja**
Nebenantrieb	**ja**
Bürstenteller	• **Bestückt mit 6 Werkzeugen, (wahlweise Zöpfe oder Büschel)** • **Hydraulisch angetrieben** • **Schwenkbar links/rechts** • **Separat ab-/zuschaltbar (durch Umstecken der Hydraulikschläuche rechts-/links laufend)** • **Durch Nachjustieren am Handgriff kann der Bürstenverschleiß ausgeglichen werden**
Hydrauliköltank	**4,5 Liter**
Räder	**4.00-4 Blockprofil**
Spritzschutz	**ja, seitlich und in Höhe verstellbar**

7% TZ
ab 05/2022

Wildkrautbürsten für Einachser (Fremdfabrikate)

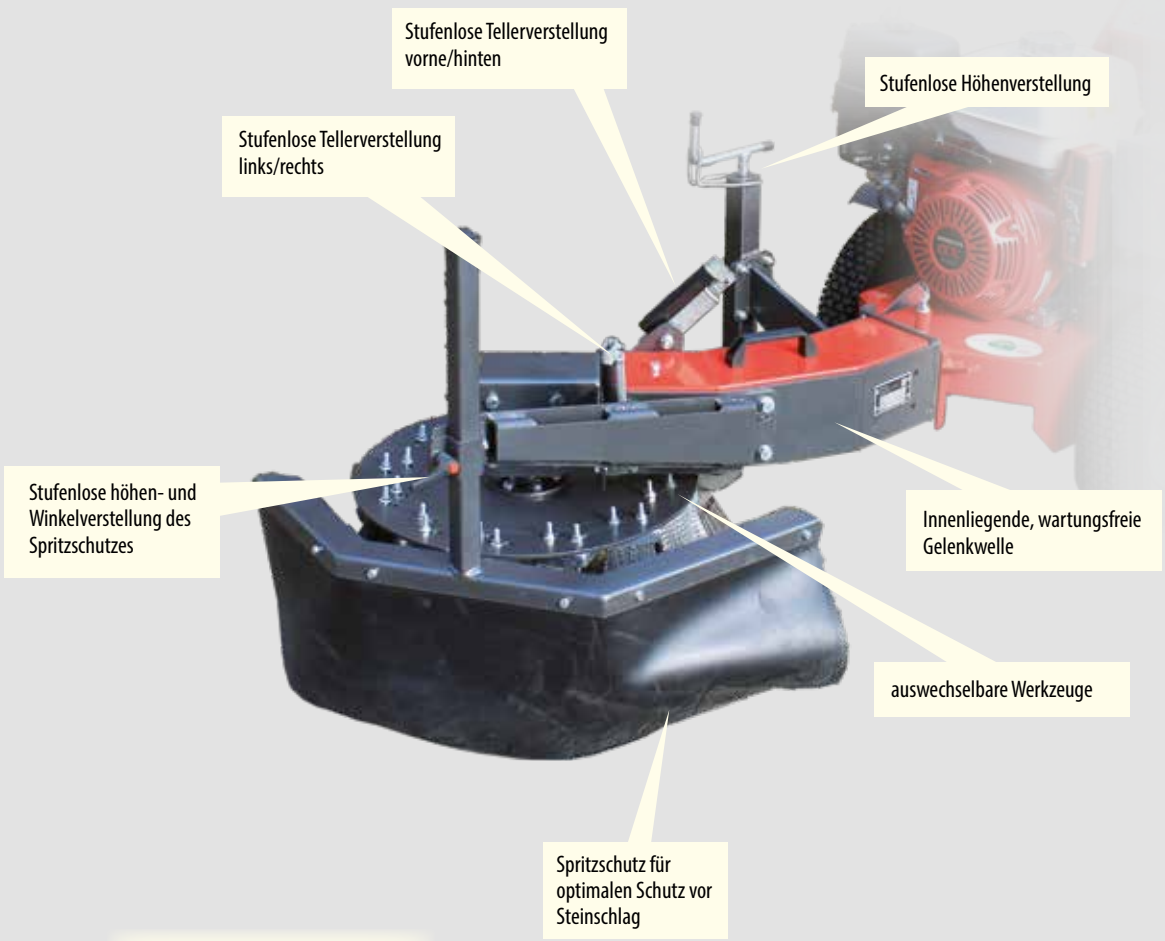

verschiedene Werkzeuge

Zöpfe Drahtbürsten



Wir produzieren für alle gängigen Einachser-Fabrikate maßgeschneiderte Adapter, die es ermöglichen einige unserer Kehrmaschinen, Wildkrautbürsten, Schneeschilder und Laubbläser mit diesen Geräten zu kombinieren.




RMB

Maße	WKB 60 M-ABF
A: Arbeitslänge [cm]	103
B: Bürstendurchmesser [cm]	60
C: Breite [cm]	68
D: Höhe [cm]	72
Gewichte	
Grundmaschine [kg]	68
Zusatzgewicht	12

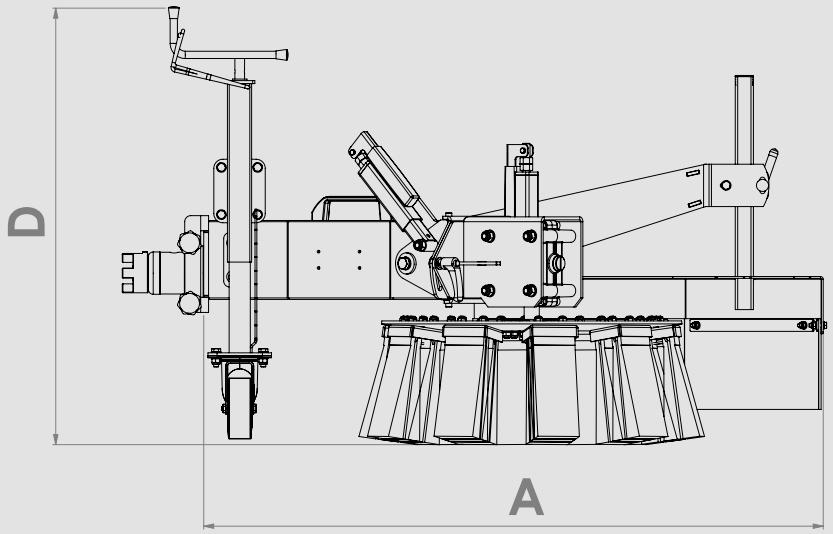

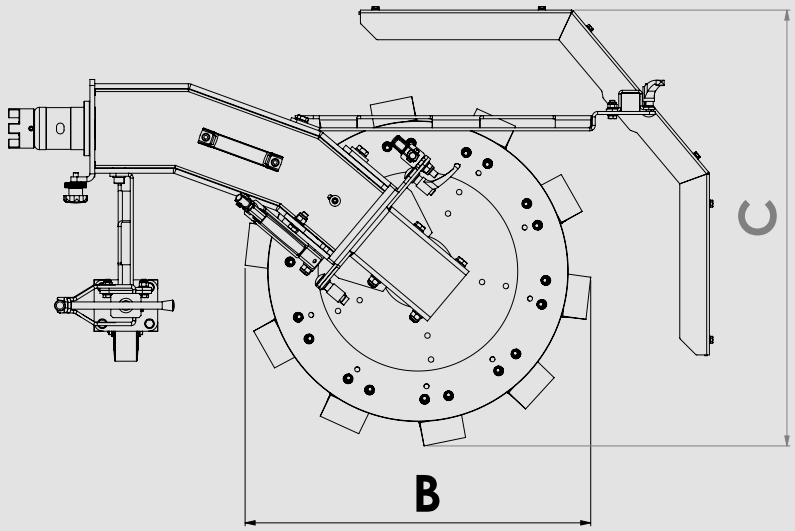

Artikelnummer	Beschreibung	Preis/€	Fracht Inkl. Verp./ €
Wildkrautbürste für Einachser (Fremdfabrikate)			
WKB 60 M-ABF 	**Wildkrautbürstenvorsatz 60 cm** **Bürstentellerdurchmesser** • Mechanisch angetrieben • Ohne Werkzeuge • Verstellbar in 2 Ebenen • Höhenverstellbarer Spritzschutz • Höhenverstellbares Stützrad	1.950,00	140,00
Anbauflansch für Einachser-Wildkrautbürsten (Fremdfabrikate)			
ABF-WKB ...	**Anbauflansch für Wildkrautbürste**	635,00	
Zubehör für Einachser-Wildkrautbürsten (Fremdfabrikate)			
BUES-SATZ-WKB 60	Büschelbesatz aus Flach- und Welldraht	315,00	
ZOPF-SATZ-WKB 60	Drahtseilzopfbesatz	275,00	
BLGW-WKB 60	Belastungsgewicht für Wildkrautbürste	215,00	

7% TZ
ab 05/2022

UB Vertibrush

Wildkrautbürste vertikal rotierend, für Randstreifen, Banketten u.v.m.

Zum Anbau an Wildkrautbürste UB Easy, UB 6080 H, UB 6080 MH





Geschützter Hydraulikmotor



Einstellhebel für Einstellung des Spritzschutzes



Hydraulikventil

FACTS

- Hydraulisch angetrieben
- Bürstenteller mit 30 vertikal angeordneten Flachdrahtseilzöpfen
- Teller mechanisch im Winkel einstellbar
- Seitliche Schutzvorrichtung

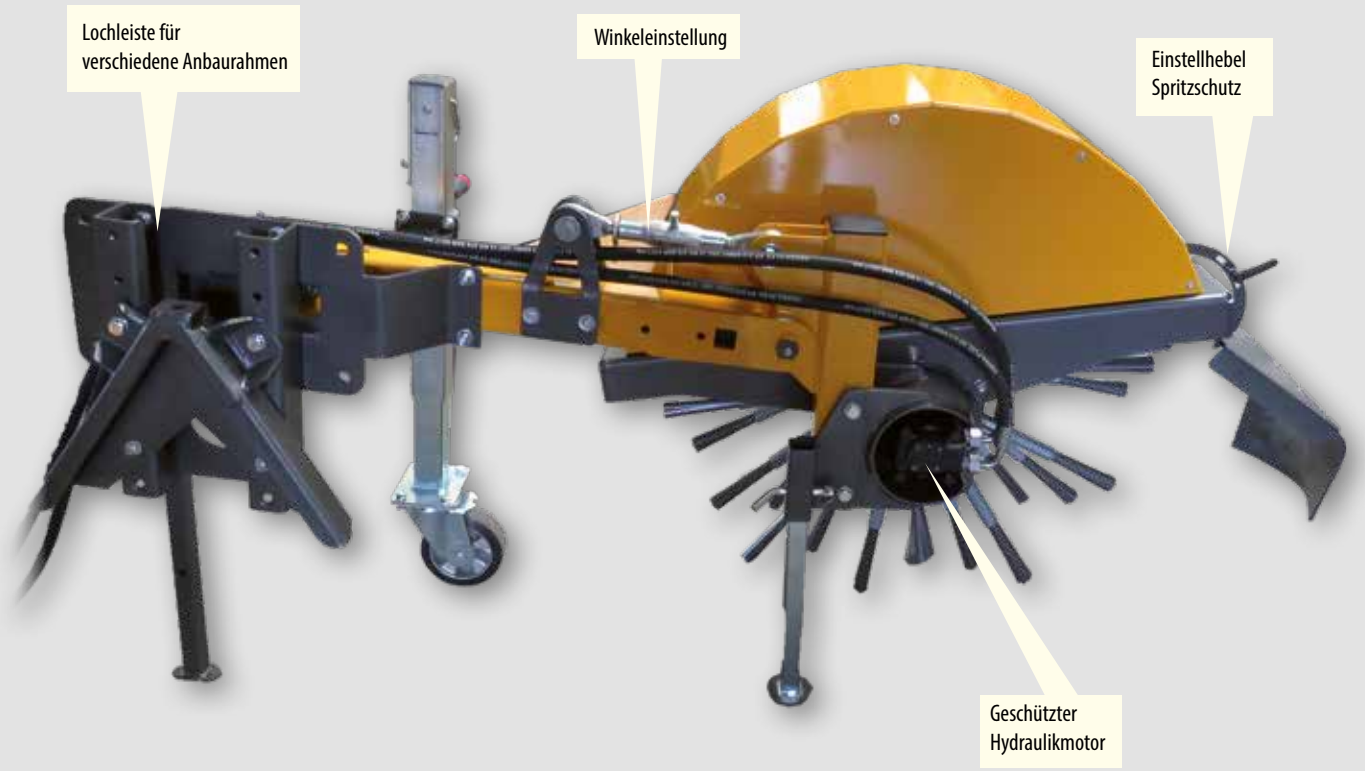
Lochleiste für
verschiedene Anbaurahmen
Winkeleinstellung
Einstellhebel
Spritzschutz
Geschützter
Hydraulikmotor


KERSTEN
Vertibrush

UB Vertibrush

Maße	Vertibrush
A: Gesamtlänge [cm]	91
B: Bürstendurchmesser [cm]	84
C: Breite ab Mitte [cm]	193
D: Gesamtarbeitsbreite [cm]	69
Gewichte	
Grundgerät [kg]	108

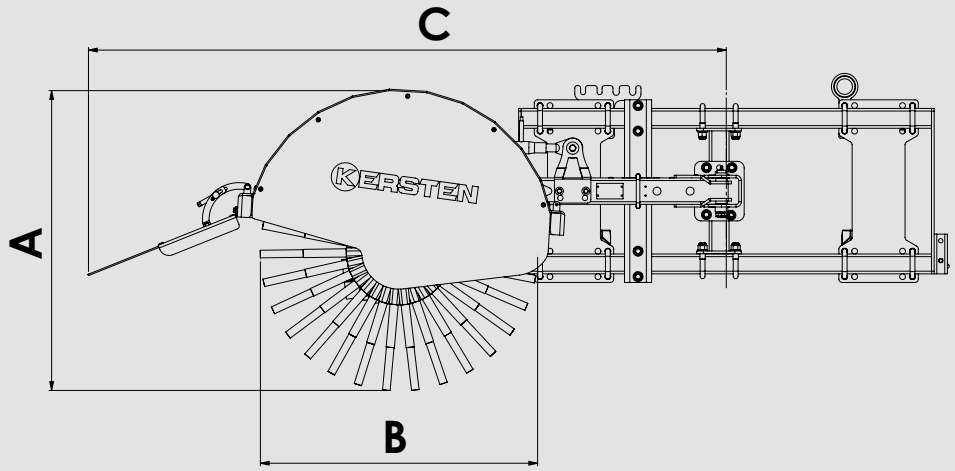

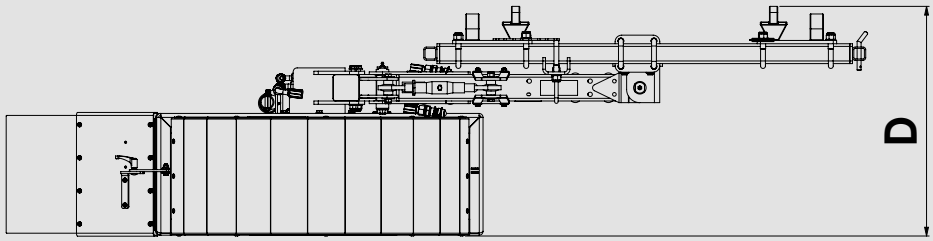

Artikelnummer	Beschreibung	Preis/€	Fracht Inkl. Verp./ €
Vertibrush Wildkrautbürste mit Vertikalfunktion für UB Easy, hydraulisch angetrieben			
UB-EASY-PAK-VB 	**Wildkrautbürste für Trägerfahrzeuge** • Hydraulisch angetrieben • Bürstenteller mit 30 vertikal angeordneten Flachdrahtseilzöpfen • Teller mechanisch im Winkel einstellbar • Seitliche Schutzvorrichtung **Anbaurahmen ABR-UB erforderlich** **Mindestens 25 L/min Umlauföl bei 175 bar** **Der Anbau des Stützrads MP-LR-UB-EASY wird empfohlen**	**3.525,00**	**140,00**
Anbaurahmen			
ABR-UB-KD-…	**Anbaurahmen Kuppeldreieckanbau**	**620,00**	
ABR-UB-DP-…	**Anbaurahmen Dreipunktanbau Kat I und II**	**620,00**	
ABR-UB-LA-...	**Anbaurahmen Lader für UB Easy**	**620,00**	
Zubehör für Wildkrautbürsten UB Easy			
MP-MR-UB-EASY	**Mengenregelventil** • Zur stufenlosen Drehzahlregulierung • Bei mehr als 60 Liter Hydraulikleistung am Trägerfahrzeug zwingend erforderlich	Mehrpreis bei Lieferung **235,00**	
MP-LR-UB-EASY	**Stützrad zum UB Easy** • Empfehlenswert beim Kuppeldreieck- oder Dreipunkt-Anbau • Höhenverstellbares Schwerlastlaufrad 200 x 50 mm	**330,00**	

7% TZ ab 05/2022

UB Easy

Die leichte Wildkrautbürste

für Schlepper, Flächenmäher, Kommunaltraktoren und Lader



Auch mit Vertibrush lieferbar

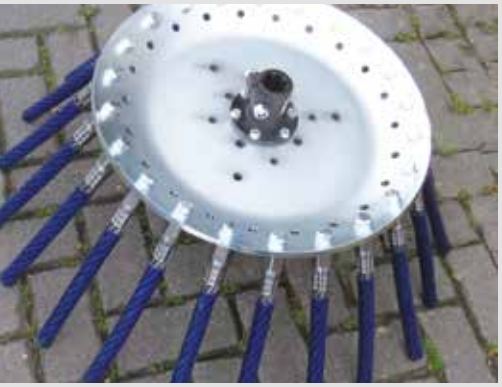

Bürstenteller
80 cm Durchmesser
mit Zöpfen (Option)



Laufrad (Option)



Ölmotor zum Antrieb



Mengenregelventil (Option)

Antrieb hydraulisch, Gerätefunktionen mechanisch

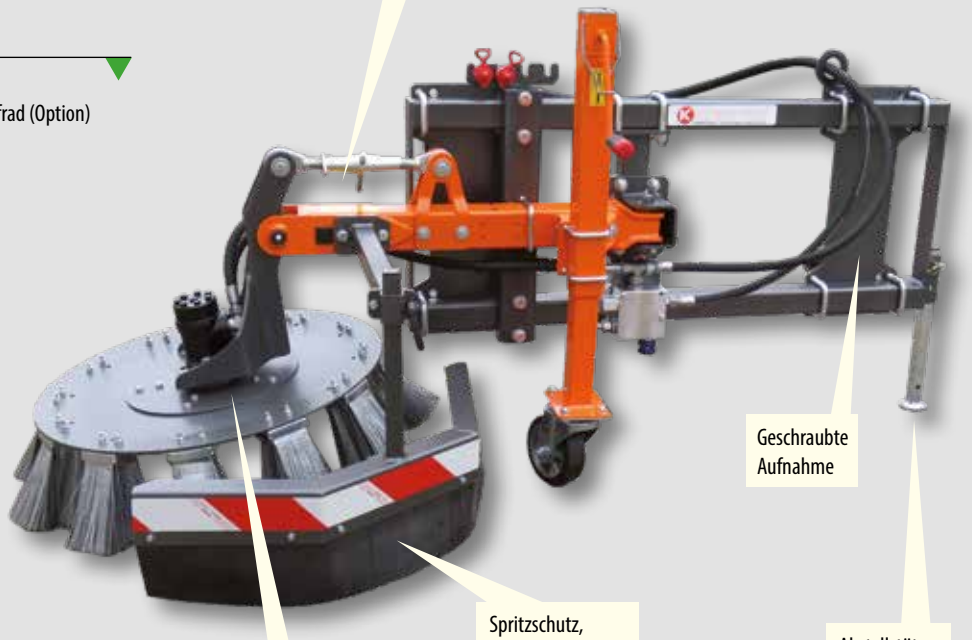

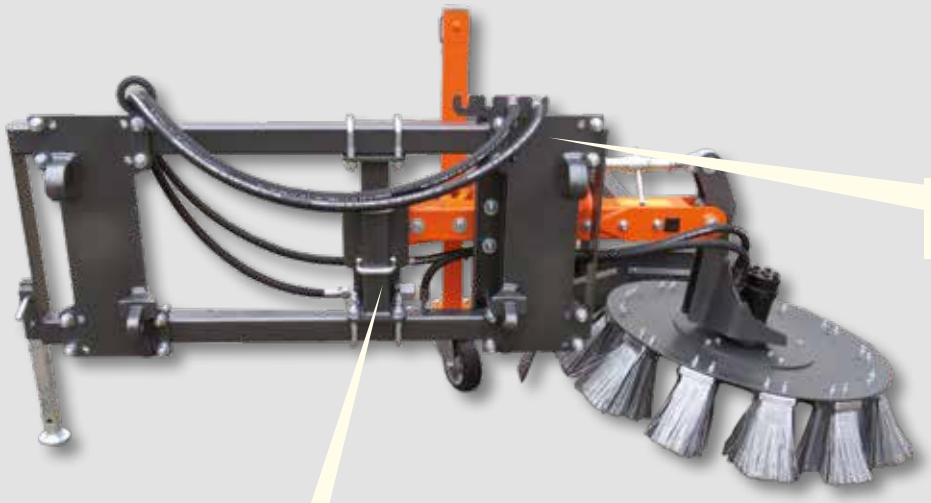

Geschraubte Laderaufnahme

Geschraubter Anbaupunkt für 3-Punkt, Kuppeldreieckaufnahme, Laderaufnahme



Spritzschutz, teleskopierbar

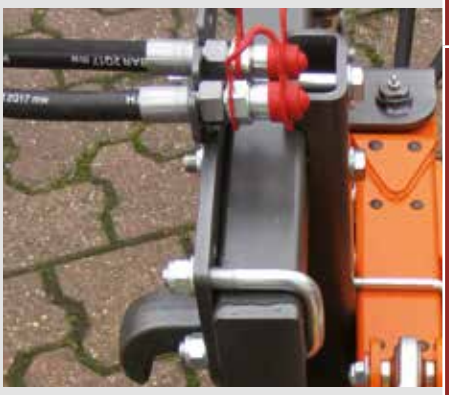

Halterung für Hydraulikanschlüsse



Mechanische Winkelverstellung



Geschraubte Aufnahme

FACTS

- Hydraulisch angetrieben
- Teller mechanisch im Winkel einstellbar (optional hydraulisch)
- Seitliche Schutzvorrichtung
- Bürstenteller Ø 80 cm (wahlweise mit Zöpfen oder Büschel)
- Spritzschutz mit verstellbarem Schmutzfang

UB Easy

Maße	UB-EASY-PAK-FL	UB-EASY-PAK-DS
A: Gesamtlänge [cm]	48	48
B: Bürstendurchmesser [cm]	80	80
C: Breite ab Mitte [cm]	132	132
Max. Öldruck [bar]	175	175
Gewichte		
Grundgerät [kg]	96	101

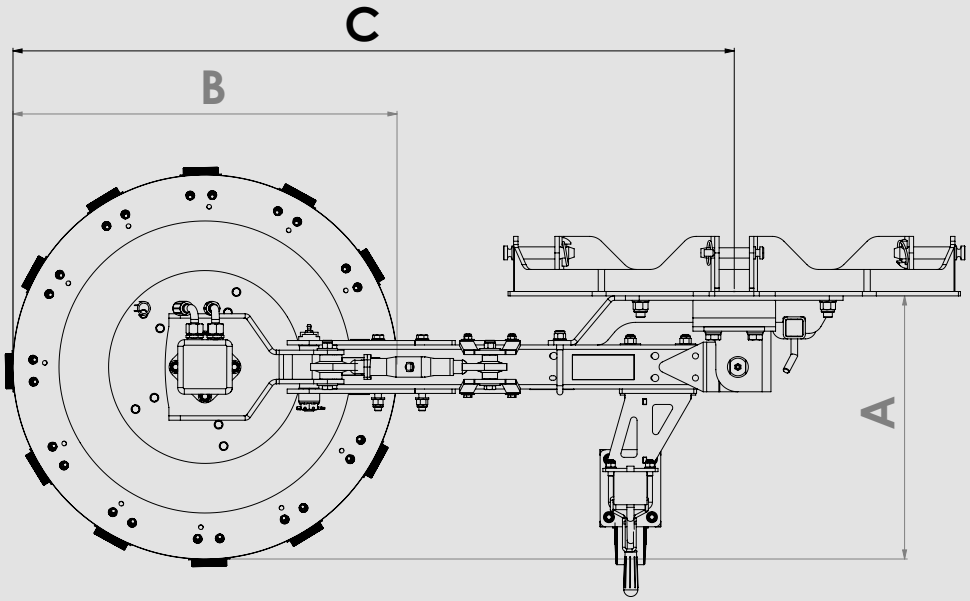

Artikelnummer	Beschreibung	Preis/€	Fracht Inkl. Verp./ €
Leichte Wildkrautbürste hydraulisch angetrieben			
UB-EASY-PAK-FL **für 80 cm Bürstenteller** **(ohne Anbaurahmen)** 	**Wildkrautbürste für Trägerfahrzeuge** • Hydraulisch angetrieben • Bürstenteller Ø 80 cm mit Wildkrautbüscheln • Teller mechanisch im Winkel einstellbar • Seitliche Schutzvorrichtung **Anbaurahmen ABR-UB erforderlich** **Mindestens 25 L/min Umlauföl bei 175 bar**	2.885,00	140,00
UB-EASY-PAK-DS **für 80 cm Bürstenteller** **(ohne Anbaurahmen)** 	**Wildkrautbürste für Trägerfahrzeuge** • Hydraulisch angetrieben • Bürstenteller Ø 80 cm mit 22 kunststoffummantelten Flachdrahtseilzöpfen • Teller mechanisch im Winkel einstellbar • Seitliche Schutzvorrichtung **Anbaurahmen ABR-UB erforderlich** **Mindestens 25 L/min Umlauföl bei 175 bar**	2.885,00	140,00
MP-BK-UB-EASY 	**Wechselkopf mit Vertikalbürste** • mit 30 Flachdrahtseilzöpfen • Spritzschutz mit verstellbarem Schmutzfang **Der Anbau des Stützrads MP-LR-UB-EASY wird empfohlen**	1.530,00	80,00
Anbaurahmen für UB Easy			
ABR-UB-KD-…	**Anbaurahmen Kuppeldreieckanbau**	620,00	
ABR-UB-DP-…	**Anbaurahmen Dreipunktanbau Kat I und II**	620,00	
ABR-UB-LA-...	**Anbaurahmen Lader für UB Easy**	620,00	
Zubehör für Wildkrautbürsten UB Easy			
MP-MR-UB-EASY	**Mengenregelventil** • Zur stufenlosen Drehzahlregulierung • Bei mehr als 60 Liter Hydraulikleistung am Trägerfahrzeug zwingend erforderlich	Mehrpreis bei Lieferung 235,00	Frachtfrei bei Mitlieferung
MP-LR-UB-EASY	**Stützrad zum UB Easy** • Empfehlenswert beim Kuppeldreieck- oder Dreipunkt-Anbau • Höhenverstellbares Schwerlastlaufrad 200 x 50 mm	330,00	
HSZ-180 UB	**Hydraulische Winkelverstellung**	450,00	

7% TZ
ab 05/2022

UB 6080 M

Wildkrautbürste, mechanischer Antrieb

für Schlepper, Kommunaltraktoren und Flächenmäher

Antrieb über Gelenkwelle, Gerätefunktionen hydraulisch/teilhydraulisch



Kantenschneider (Option)



Hydraulikblock zur hydraulischen Verstellung der verschiedenen Arbeitswinkel



Getriebe drehbar für beide Laufrichtungen



Stabiles Laufrad

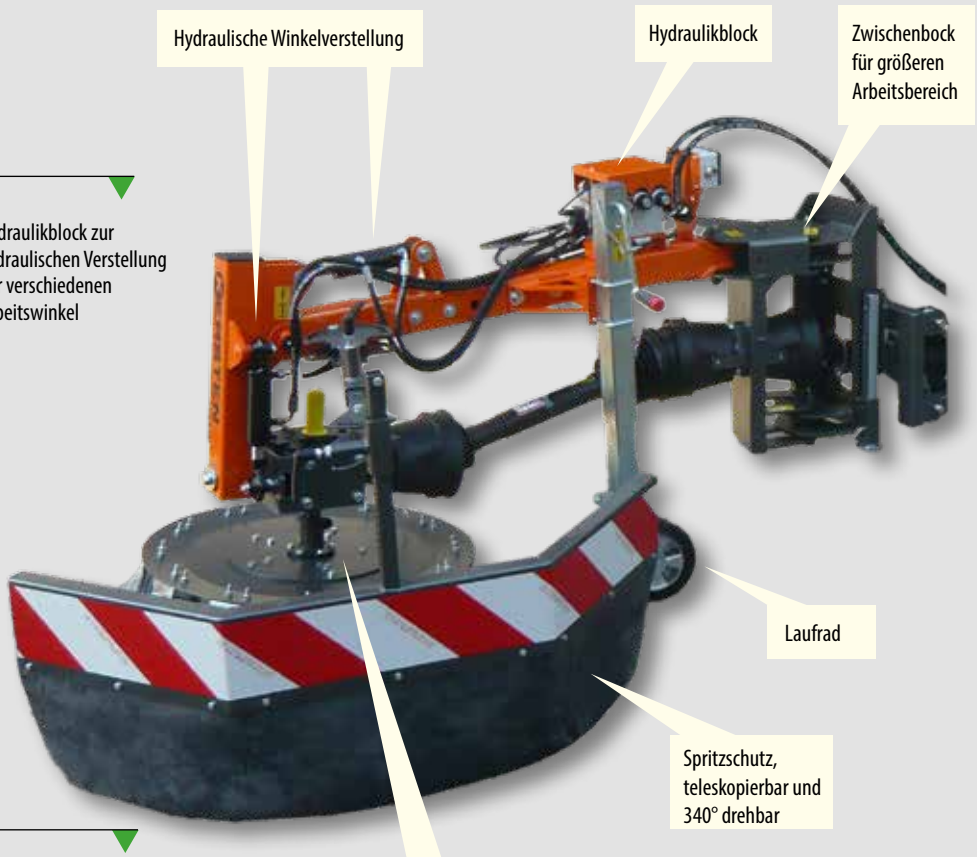



Zwischenbock
zur Erweiterung des
Arbeitsbereichs

Spritzschutz,
teleskopierbar



Mechanische
oder hydraulische
Winkelverstellung



Bürstenteller
mit Zöpfen (Option)



Bürstenteller
Schnellwechselverschluss

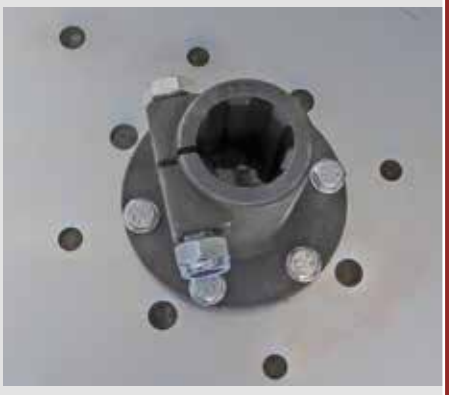

FACTS

UB 6080 M

- mechanisch über 2 Weitwinkelgelenkwellen angetrieben
- Einstellbarer Schwenkbereich
- Schwenkwinkel 0-20-40 Grad
- Seitliche Reichweite ab Mitte: 115 cm
- 3 Ebenen einstellbar
- Tellereinstellung nach vorne und hinten hydraulisch
- Antrieb über Gelenkwelle, optional alle Einstellungen hydraulisch

UB 6080 MK

Wildkrautbürste, mechanischer Antrieb

für kleine Schlepper und Kommualfahrzeuge



Kantenschneider (Option)



Hydraulikblock zur hydraulischen Verstellung der verschiedenen Arbeitswinkel



Getriebe drehbar für beide Laufrichtungen



Stabiles Laufrad

Antrieb über Gelenkwelle, Gerätefunktionen hydraulisch/teilhydraulisch

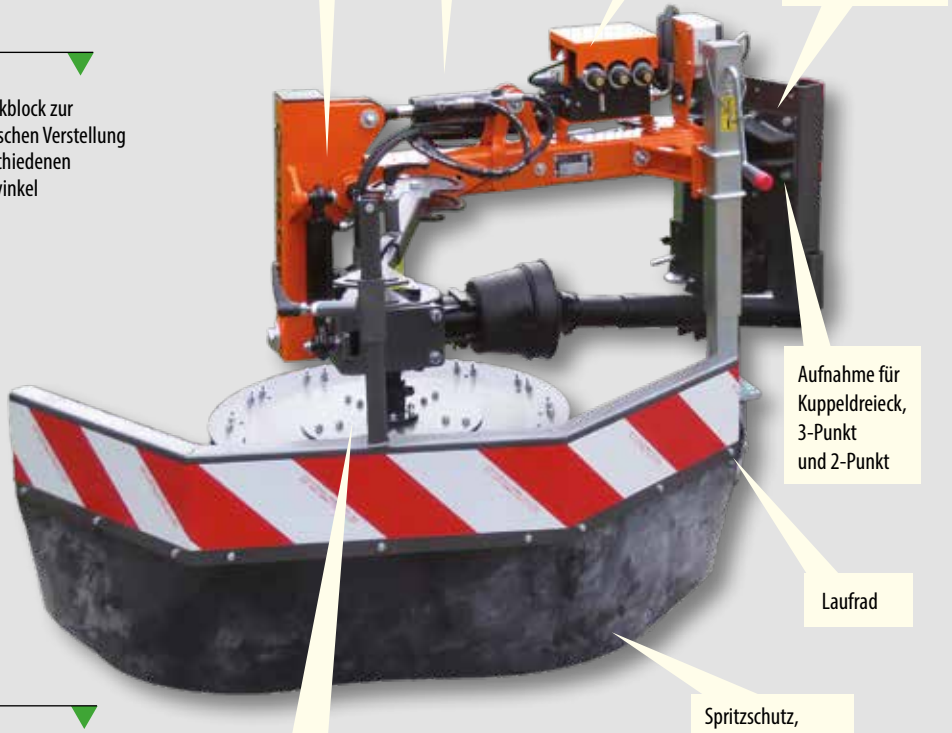



Drei Einstellmöglichkeiten für Schwenkbereich

Spritzschutz, teleskopierbar



Mechanische oder hydraulische Winkelverstellung



Bürstenteller mit Zöpfen



Bürstenteller Schnellwechselverschluss

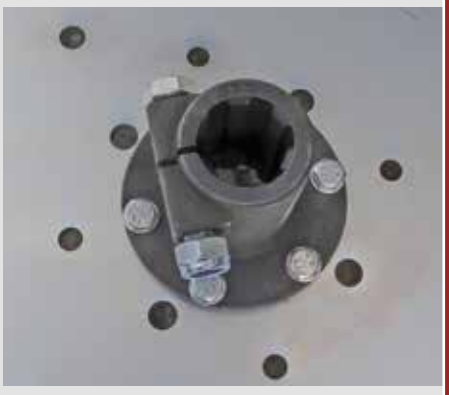

FACTS

UB 6080 MK

- Mechanisch über eine Weitwinkelgelenkwelle angetrieben
- Geeignet für 80 cm Bürstenteller
- Schwenkwinkel 30° (abhängig vom Trägerfahrzeug)
- Tellereinstellung nach vorne und hinten hydraulisch
- Optional alle Einstellungen hydraulisch

UB 6080 H

Wildkrautbürste, hydraulischer Antrieb

für Schlepper, Kommunaltraktoren, Geräteträger und Flächenmäher



Auch mit Vertibrush lieferbar

Antrieb über Gelenkwelle, Gerätefunktionen hydraulisch/teilhydraulisch



Kantenschneider (Option)



Hydraulikblock zur hydraulischen Verstellung der verschiedenen Arbeitswinkel



Ölmotor zum Antrieb



Stabiles Laufrad

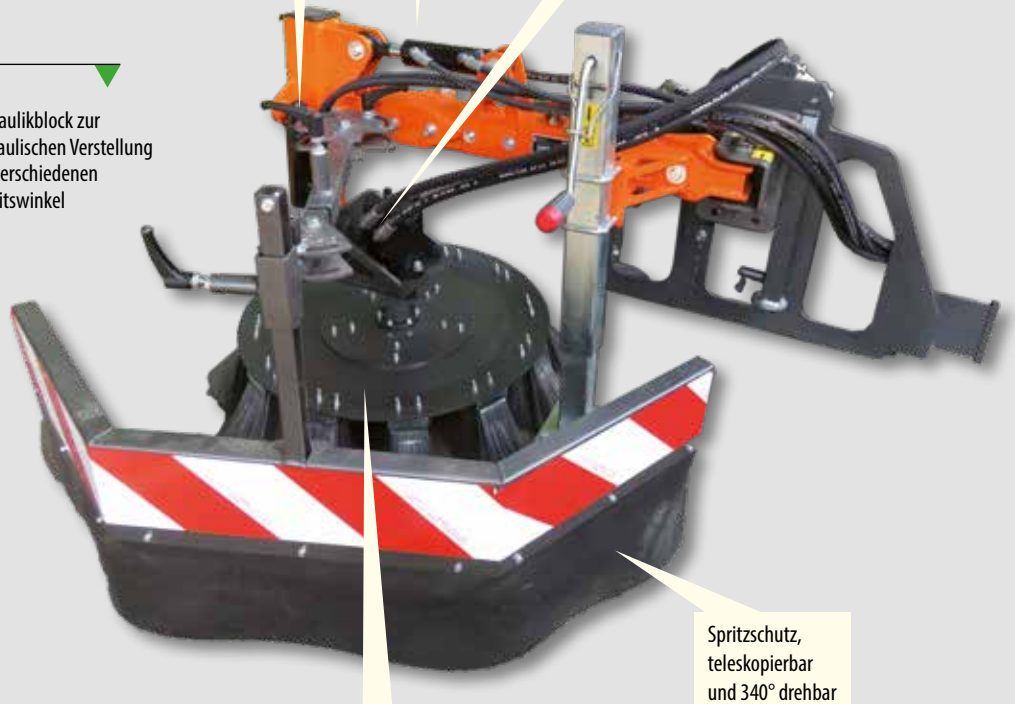

Hydraulische Winkelverstellung

Hydraulischer Antriebsmotor

Spritzschutz, teleskopierbar und 340° drehbar

Wechselbarer Bürstenteller mit verschiedenen Werkzeugen (Austausch mit nur einer Schraube)

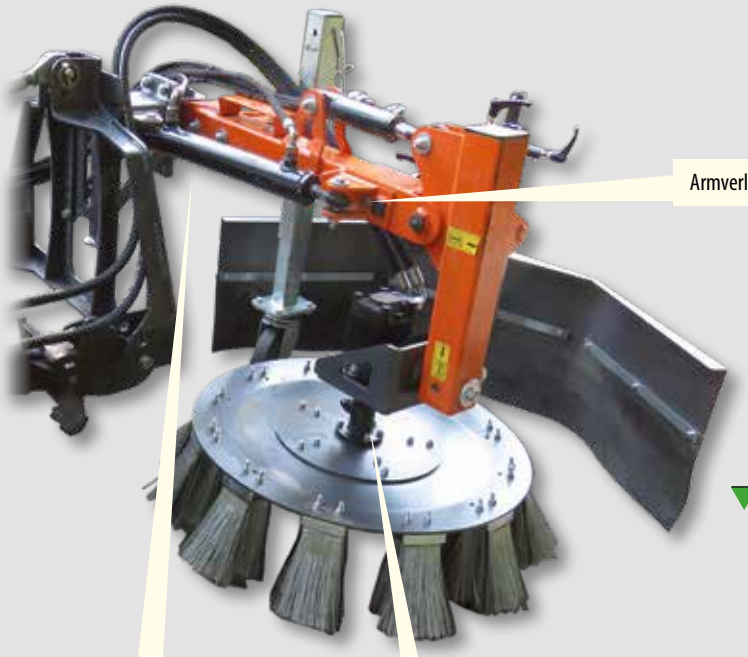

Spritzschutz, teleskopierbar



Mechanische oder hydraulische Winkelverstellung



Bürstenteller mit Zöpfen (Option)



Bürstenteller Schnellwechselverschluss

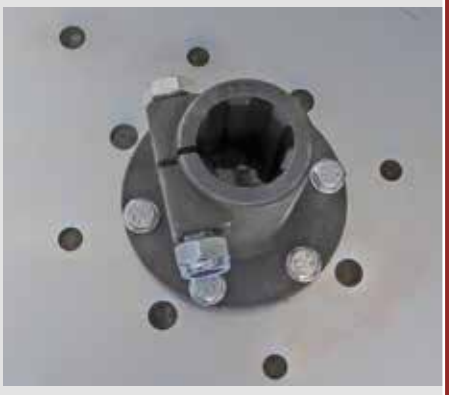

FACTS

UB 6080 H

- Hydraulisch angetrieben
- Hydraulisch angetriebener Bürstenteller 60/80 cm
- Hydraulische Schwenkverstellung von 0-90°
- Variabler Arbeitsbereich von 0-110 cm
- Armverstellung hydraulisch
- Optional alle Einstellungen hydraulisch

Preisliste 2022, gültig ab 01.12.2021

UB 6080 MH

Wildkrautbürste

für Schlepper, Kommunaltraktoren und Flächenmäher



Auch mit Vertibrush lieferbar



Kantenschneider (Option)



Hydraulikblock zur hydraulischen Verstellung der verschiedenen Arbeitswinkel



Hydraulischer Antriebsmotor



Stabiles Laufrad

Antrieb über Gelenkwelle, Gerätefunktionen komplett hydraulisch

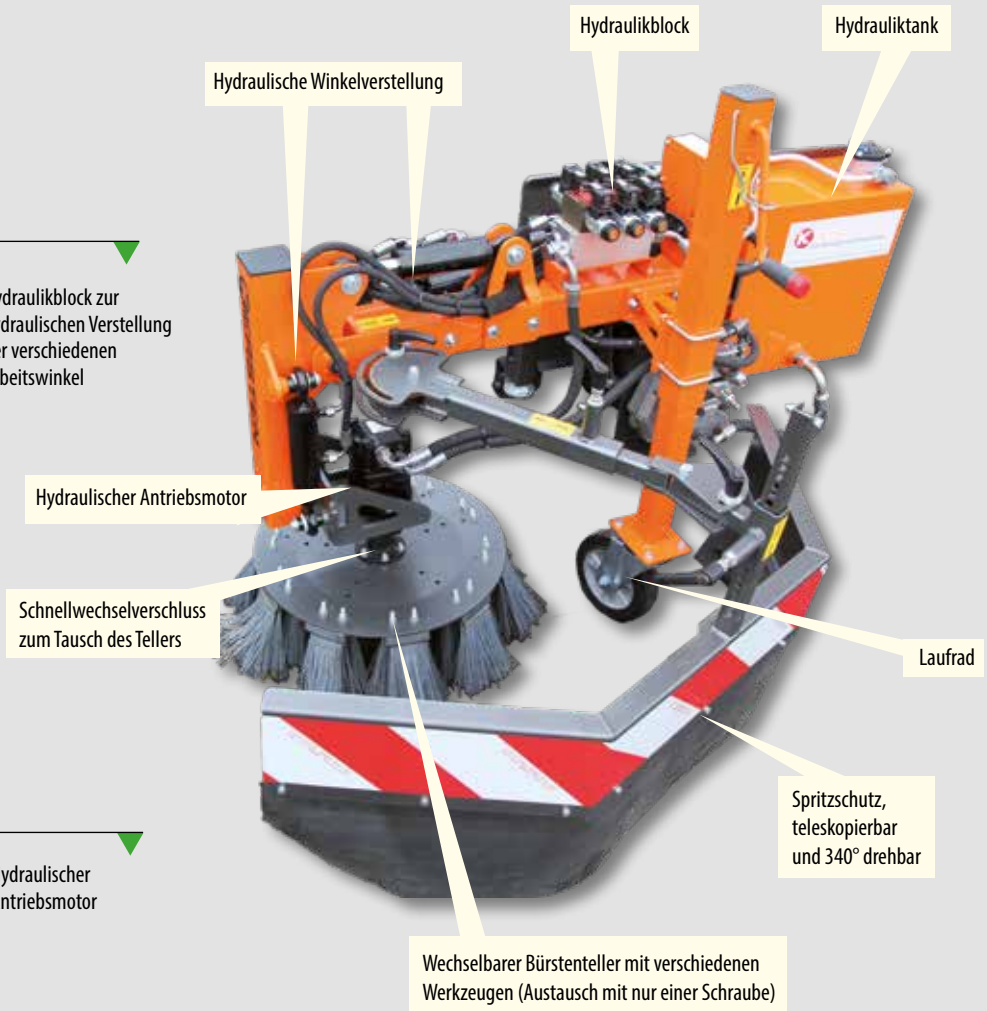

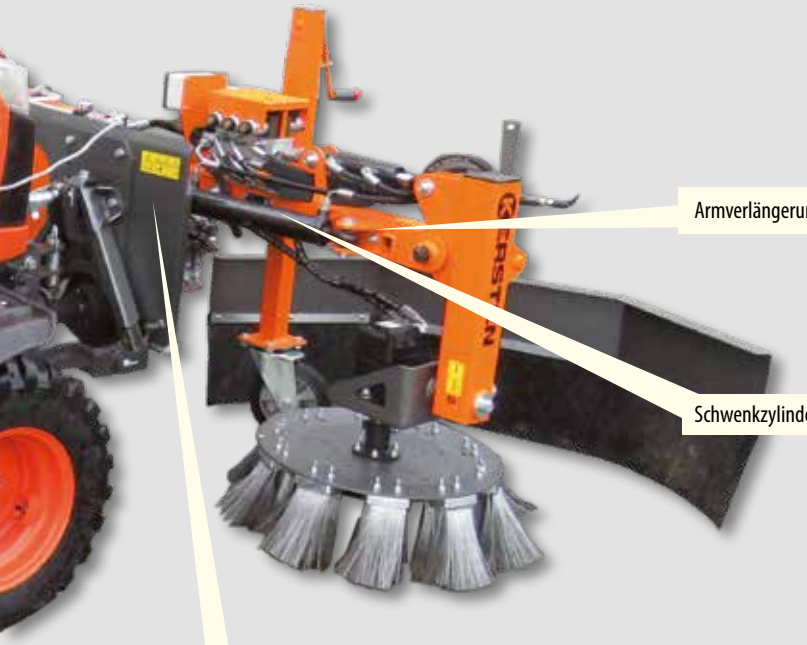

Spritzschutz, teleskopierbar



Mechanische oder hydraulische Winkelverstellung



Bürstenteller mit Zöpfen (Option)



Bürstenteller Schnellwechselverschluss



FACTS

UB 6080 MH

- Mechanisch über Frontzapfwelle angetrieben
- Integrierte Hydraulikanlage mit 30 l/min.
- Hydraulisch angetriebener Bürstenteller 60/80 cm
- Hydraulische Schwenkverstellung von 0-90°
- Variabler Arbeitsbereich von 0-110 cm
- Tellereinstellung und Armverstellung hydraulisch

UB 7090 M

Wildkrautbürste

für schwere Schlepper und Kommunaltraktoren ab 80 PS

Antrieb über Gelenkwelle, Gerätefunktionen teilhydraulisch





Getriebe drehbar für beide Laufrichtungen

Wechselbarer Bürstenteller mit verschiedenen Werkzeugen (Austausch mit nur einer Schraube)



Stabiles Laufrad





Mechanische oder hydraulische Winkelverstellung



Bürstenteller mit Zöpfen (Option)



Bürstenteller Schnellwechselverschluss

FACTS

UB 7090 M

- Extra stabile Ausführung für schwere Schlepper ab 80 PS
- Mechanisch über 2 Weitwinkelgelenkwellen angetrieben
- Einstellbarer Schwenkbereich
- Schwenkwinkel bis zu 30°
- Seitliche Reichweite ab Mitte: 163 cm
- Hydraulisch angetriebener Bürstenteller 80/90/110 cm
- Über 3 Ebenen einstellbar
- Tellereinstellung nach vorne und hinten hydraulisch
- Optional alle Einstellungen hydraulisch

Maße	UB 6080 M	UB 6080 MK	UB 6080 H	UB 6080 MH	UB 7090 M
A: Gesamtlänge [cm]	178	124	134	134	256
A*: Gesamtlänge [cm]	-	-	171	171	-
B: Bürstendurchmesser [cm]	80	80	80	80	110
C: Breite ab Mitte [cm]	114	69	110	110	153
C*: Breite ab Mitte [cm]	-	-	147	147	-
D: Gesamtarbeitsbreite [cm]	145	99	150	150	204
E: Schwenkwinkel	40°	25°	86°	86°	40°
F: Vorschwenkwinkel	20°	-	-	-	-
Gewichte					
Grundgerät [kg]	187	157	167	239	274

UB 6080 M

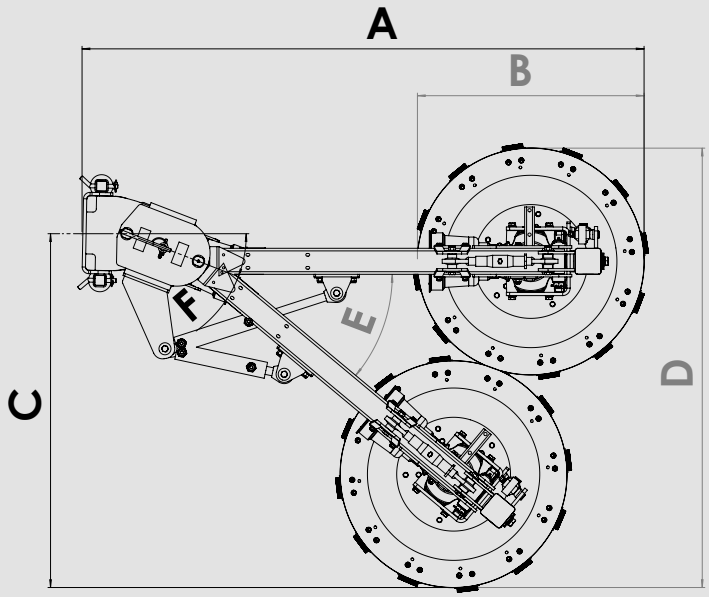

Arbeitsbereiche

UB 6080 MK

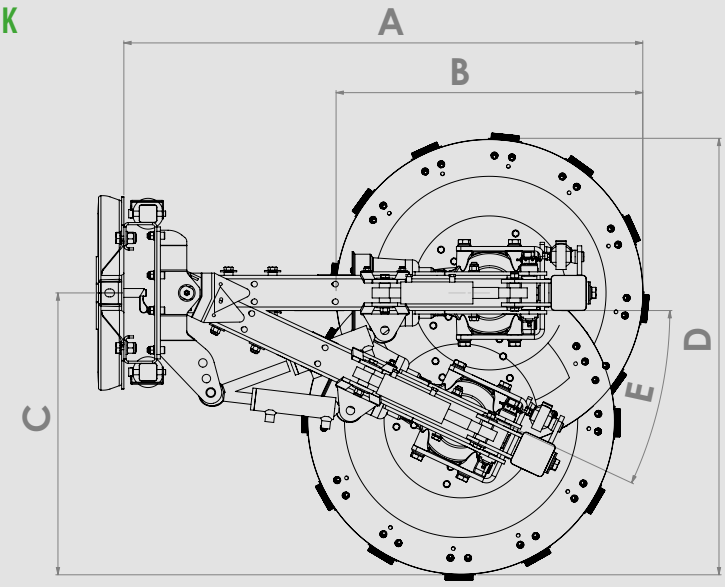

Arbeitsbereiche

UB 6080 H/MH

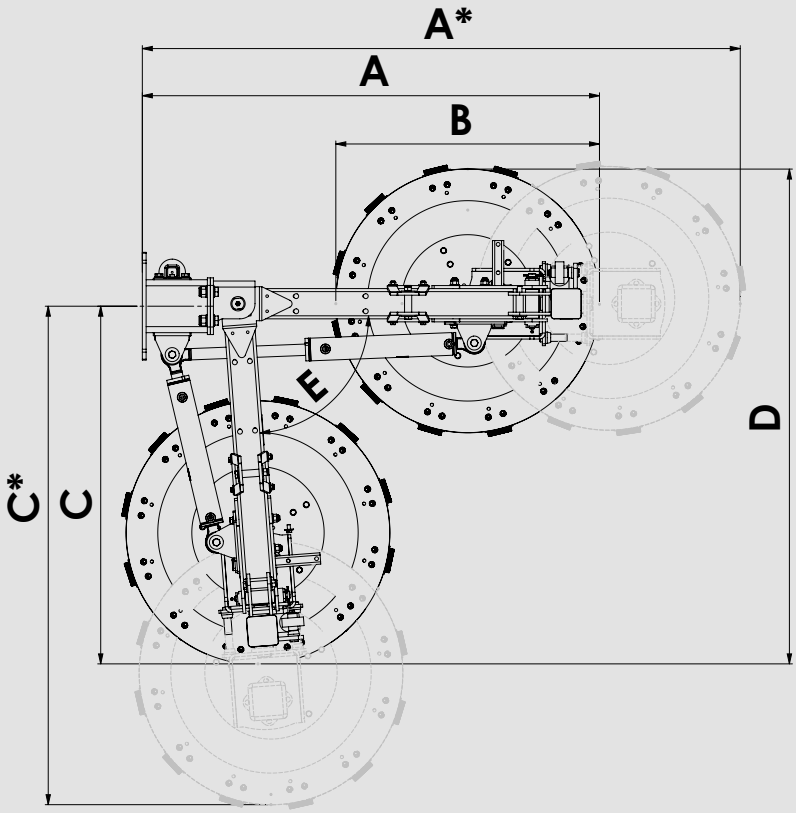

Arbeitsbereiche

UB 7090 M

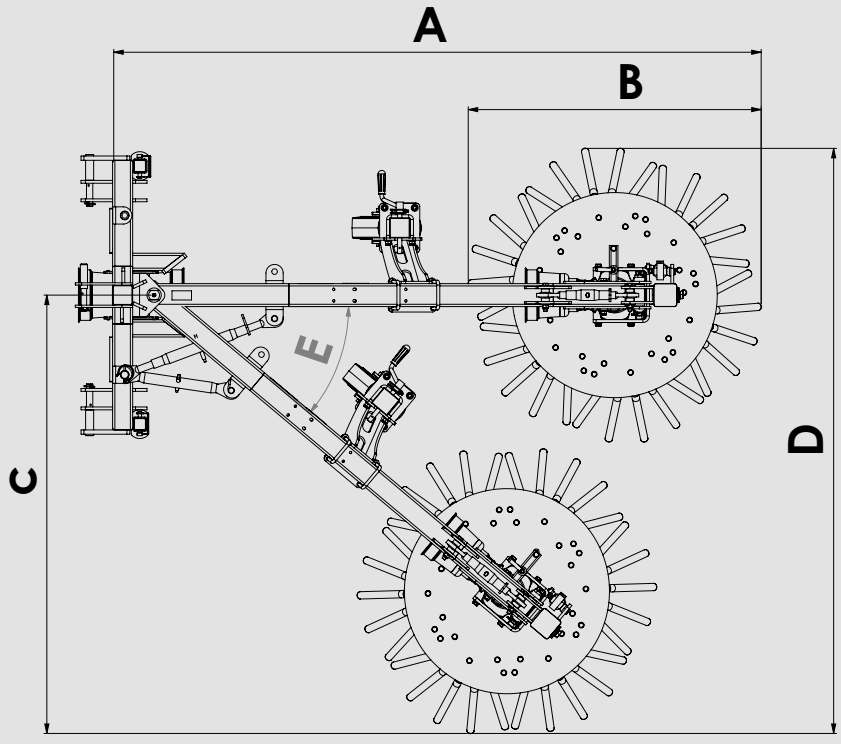

Arbeitsbereiche

Steuergeräte für Wildkrautbürsten der UB-Serie

Für Schlepper und Kommunalfahrzeuge haben wir eine effektive Wildkrautbürste mit der Serienbezeichnung UB entwickelt. Diese gibt es mit mechanischem oder hydraulischem Antrieb der Bürste. Die Winkelverstellung des Bürstentellers kann mechanisch, teilhydraulisch oder gar vollhydraulisch erfolgen. Diese Ausführungen sind in Abhängigkeit der Leistung und Größe des Schleppers bzw. des Fahrzeugs unterschiedlich konzipiert und darauf abgestimmt. Grundsätzlich kann die Wildkrautbürste in drei Ebenen (je nach Ausführung) mechanisch oder hydraulisch bedient werden:

1. Schwenken der kompletten Einheit ab dem Arm, dieser wird aus der Mitte verschwenkt.
2. Bürstenteller rechts/links neigen
3. Bürstenteller nach vorne/hinten neigen

Der optimale Arbeitsbereich ist bei einem Trägerfahrzeug aus Sicht in der Fahrerkabine analog einem Zifferblatt zwischen 6 und 1 Uhr (siehe Darstellung). Je nach Verkrautung der Fläche kann muss/der Arbeitsbereich angepasst werden, so dass die Werkzeuge steiler zum Boden stehen.

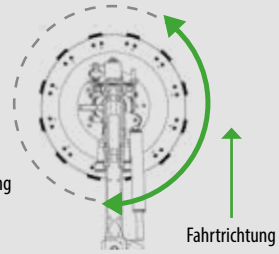

In Abhängigkeit der zu bearbeitenden Fläche, des Bürstentellers und des Besatzes werden so die besten Ergebnisse erzielt.

Um die Arbeit noch komfortabler zu gestalten, entwickelten wir hierzu als Option verschiedene Steuergeräte, die je nach Ausführung des Trägerfahrzeugs diese Funktionen bequem von der Fahrerkabine ermöglichen. Hierbei ist unerheblich, ob für Schlepper mit Zapfwellenantrieb oder hydraulischem Antrieb für den Bürstenteller.

Vorteile der Steuerung:

- **Alle Verstellmöglichkeiten über die Fahrerkabine**
- **Komfortabel**
- **Einfaches Nachjustieren während des Arbeitsvorgangs**
- **Senken oder Erhöhungen lassen sich problemlos bearbeiten**

Steuergerätevarianten

ST UB



Voraussetzung ist eine doppelt wirkende Hydraulikfunktion. Das Steuergerät ist im Trägerfahrzeug fest oder dynamisch untergebracht und mit 4 Stellungen bedienbar:

0 = Aus

1 = Schwenken der kompletten Einheit
2= Bürstenteller rechts/links neigen
3= Bürstenteller nach vorne/hinten neigen

In Kombination mit dem Schlepperhebel werden diese Funktionen sequenziell eingestellt.

Joystick



Voraussetzung für die Verwendung des Joysticks oder der Fernbedienung ist eine einfach wirkende Hydraulikfunktion und eine Rastfunktion des Schlepperhebels. **Ein Kreuzhebel-Steuergerät ist hierfür nicht ausreichend.** Der Joystick ist im Trägerfahrzeug fest oder dynamisch untergebracht und mit 7 Stellungen bedienbar. Die Tastenbelegung wird paarweise farblich-optisch unterstützt. Der Vorteil dieser Variante ist, dass die Gerätefunktionen intuitiv, ohne den Blick vom Arbeitsgerät nehmen zu müssen, bedient werden.

RC Fernbedienung



Die Verwendung der RC Fernbedienung ist noch komfortabler als die Bedienung mit dem Joystick. Die Bedienknöpfe sind ähnlich übersichtlich angeordnet. Bei der Verwendung der RC Fernbedienung ist das Empfängergerät am Gehäuse der UB Wildkrautbürste befestigt und kommuniziert mit dem Handset über Funk. Die Funkfernbedienung kann flexibel im Schlepper verstaut werden ohne dass hierfür ein spezifischer Halter angefertigt werden muss.

Verfügbar für Wildkrautbürsten der UB-Serie



UB 6080 M

- ST UB
- Joystick
- RC Bedienung



UB 6080 MH

- Joystick
- RC Bedienung



UB 6080 MK

- ST UB
- Joystick
- RC Bedienung



UB 6080 H

- ST UB
- Joystick
- RC Bedienung

UB 7090 M

- ST UB
- Joystick
- RC Bedienung



Artikelnummer	Beschreibung	Preis/€	Fracht Inkl. Verp./ €
Wildkrautbürsten für Schlepper, Flächenmäher, Kommunaltraktoren und Geräteträger			
UB 6080 M-ABR **für 60/80 cm** **Bürstenteller** **(ohne Anbaurahmen)** 	**Wildkrautbürste für Trägerfahrzeuge** • Mechanisch über 2 Weitwinkelgelenkwellen angetrieben • Ohne Bürstenteller • Geeignet für 60 und 80 cm Bürstenteller • Einstellbarer Schwenkbereich • Schwenkwinkel 0-20-40 Grad • Seitliche Reichweite ab Mitte 115 cm • 3 Ebenen einstellbar • 2 Ebenen mechanisch einstellbar • Tellereinstellung nach vorne und hinten hydraulisch • Seitliche Schutzvorrichtung **Anbaurahmen ABR-UB erforderlich. Hydraulische Einstellung aller Ebenen nur mit Steuergerät ST-UB oder HSZ-180 UB möglich.**	5.435,00	235,00
UB 6080 MK-ABR **für 80 cm Bürstenteller** **(ohne Anbaurahmen)** 	**Wildkrautbürste für kleine Schlepper** • Mechanisch über 1 Weitwinkelgelenkwelle angetrieben • Geeignet für 80 cm Bürstenteller • Schwenkwinkel 30 Grad Weitere Eigenschaften/Voraussetzungen siehe unter UB 6080 M-ABR	5.095,00	190,00
UB 6080 H-ABR **für 60/80 cm** **Bürstenteller** **(ohne Anbaurahmen)** 	**Wildkrautbürste für Trägerfahrzeuge** • Hydraulisch angetrieben • Ohne Bürstenteller • Geeignet für 60 und 80 cm Bürstenteller • Einstellbarer Schwenkbereich • 3 Ebenen einstellbar • 2 Ebenen mechanisch einstellbar • Tellereinstellung nach vorne und hinten hydraulisch • Seitliche Schutzvorrichtung **Anbaurahmen ABR-UB erforderlich. Mindestens 25 L/min Umlauföl bei 175 bar. Hydraulische Einstellung aller Ebenen nur mit ST-UB**	5.700,00	190,00
UB 6080 MH-ABR **für 60/80 cm** **Bürstenteller** **(ohne Anbaurahmen)** 	**Wildkrautbürste für Trägerfahrzeuge** • Mechanisch über Frontzapfwelle angetrieben • Ohne Bürstenteller • Geeignet für 60 und 80 cm Bürstenteller • Integrierte Hydraulikanlage mit 30 l/min. • Hydraulisch angetriebener Bürstenteller • Hydraulische Schwenkwinkelverstellung von 0-86° • Variabler Arbeitsbereich von 0-110 cm • Tellereinstellung und Armverstellung hydraulisch • Seitliche Schutzvorrichtung **Anbaurahmen ABR-UB erforderlich. ST-UB oder ST-UB RC erforderlich**	6.100,00	235,00
Anbaurahmen für Wildkrautbürsten Bei Anfragen und Bestellung genauen Trägerfahrzeugtypen und Anbauart angeben (siehe Datenblatt Seite 160/161). Weitere Anbaurahmen auf Anfrage.			
ABR-UB-KD-…	**Anbaurahmen Kuppeldreieckanbau**	620,00	
ABR-UB-DP-…	**Anbaurahmen Dreipunktanbau Kat I und II**	620,00	
ABR-UB-FM-...	**Anbaurahmen Flächenmäher**	695,00	

7% TZ ab 05/2022

Artikelnummer	Beschreibung	Preis/€	Fracht Inkl. Verp./ €
Optionen			
MP-BK-UB-EASY 	**Wechselkopf mit Vertikalbürste** • mit 30 Flachdrahtseilzöpfen • Spritzschutz mit verstellbarem Schmutzfang **Der Anbau des Stützrads MP-LR-UB-EASY wird empfohlen** **Nur verfügbar für UB Easy, UB 6080 H, UB 6080 MH**	1.530,00	Frachtfrei bei Mitlieferung
KANTENSCHN-UB 	**Kantenschneider für UB** • 40 cm Durchmesser • Inklusive mechanischer Höhenverstellung • Mechanische Winkelverstellung • Mechanisch teleskopierbar **Verwendbar für alle UB 6080-Modelle**	915,00	
BT 060 FL 	**Bürstenteller 60 cm** • Büschelbesatz aus Flach-/Welldraht	655,00	
BT 080 FL 	**Bürstenteller 80 cm** • Büschelbesatz aus Flach-/Welldraht	890,00	
BT 080 DS-KU 	**Bürstenteller 80 cm** • Kunststoffummantelte Drahtseilzöpfe **Ab 40 PS empfohlen**	910,00	
ST-UB 	**Steuergerät Inklusive Weiterer Hydraulikzylinder** • Zum einfachen Bedienen der Wildkrautbürste • Elektro-Ventilblock zur Ansteuerung von 3 Hydraulikzylindern **1 x Steuergerät dw und 1 x Steckdose 12 V erforderlich**	1.700,00	
ST-UB-JS 	**Steuergerät mit Joystick** • zum einfachen Bedienen des UB aus dem Fahrerhaus Weitere Eigenschaften siehe ST-UB	1.950,00	
ST-UB-RC 	**Steuergerät mit RC Fernbedienung** • Zum einfachen Bedienen des UB aus dem Fahrerhaus Weitere Eigenschaften siehe ST-UB	2.200,00	
HSZ-180 UB	**Hydraulische Schwenkeinrichtung**	450,00	
MP-AVL-UB	**Armverlängerung für UB 6080 H und UB 6080 MH**	325,00	

7% TZ ab 05/2022

Artikelnummer	Beschreibung	Preis/€	Fracht Inkl. Verp./ €
Wildkrautbürsten für Schlepper (schwere Baureihe)			
UB 7090 M-ABR **für 80/90/110 cm** **Bürstenteller** **(ohne Anbaurahmen)** 	**Wildkrautbürste** **für Trägerfahrzeuge ab 80 PS** • Mechanisch über Weitwinkelzapfwelle angetrieben • Ohne Bürstenteller • Geeignet für 70/90/110 cm Bürstenteller • Einstellbarer Schwenkbereich • 3 Ebenen schwenkbar • 2 Ebenen mechanisch schwenkbar • 1 Ebene über Hydraulikzylinder einstellbar • Höhenverstellbares Stützrad • Seitliche Schutzvorrichtung • Inklusive Gelenkwelle **Anbaurahmen ABR-UB erforderlich**	**7.200,00**	**330,00**
Anbaurahmen für Wildkrautbürsten Bei Anfragen und Bestellung genauen Trägerfahrzeugtypen und Anbauart angeben (siehe Datenblatt Seite 160/161). Weitere Anbaurahmen auf Anfrage.			
ABR-UB 7090 KD-…	**Anbaurahmen Kuppeldreieckanbau**	**1.175,00**	
ABR-UB 7090 DP-…	**Anbaurahmen Dreipunktanbau Kat I und II**	**1.175,00**	

7% TZ
ab 05/2022

Artikelnummer	Beschreibung	Preis/€	Fracht Inkl. Verp./ €
Optionen für Wildkrautbürste UB 7090			
BT 080 FL 	**Bürstenteller 70 cm** • Büschelbesatz aus Flach-/Welldraht	890,00	Frachtfrei bei Mitlieferung
BT 080 DS-KU 	**Bürstenteller 80 cm** • kunststoffummantelte Drahtseilzöpfe	910,00	
BT 090 DS-KU 	**Bürstenteller 90 cm** • 5 Segmente à 5 kunststoffummantelte Zöpfe	995,00	
BT 110 DS-KU 	**Bürstenteller 110 cm** • 6 Segmente à 5 kunststoffummantelte Zöpfe	1.090,00	
ST-UB 7090 	**Steuergerät Inklusive Weiterer Hydraulikzylinder** • Zum einfachen Bedienen der Wildkrautbürste • Elektro-Ventilblock zur Ansteuerung von 3 Hydraulikzylindern **1 x Steuergerät dw und 1 x Steckdose 12 V erforderlich**	1.700,00	
ST-UB-JS 	**Steuergerät mit Joystick** • Zum einfachen Bedienen des UB aus dem Fahrerhaus Weitere Eigenschaften siehe ST-UB	1.950,00	
ST-UB 7090 RC 	**Steuergerät Inklusive Weiterer Hydraulikzylinder wie ST-UB 7090 jedoch mit Funk-Fernbedienung** • Inklusive Funkfernbedienung	2.200,00	
HSZ-180 UB	**Hydraulische Schwenkeinrichtung** (wird ggf. 2 x benötigt)	450,00	

7% TZ ab 05/2022

WE 110

Mechanische Wildkrautentferner

Zur Wildkrautbeseitigung auf wassergebundenen Flächen

Zur Heckbefestigung für Schlepper und Kommunaltraktoren

Arbeitsbreite
110 cm



Mit Meißel, Büschel oder Winkelmesser bestückbar



Stufenlose Höheneinstellung über die Laufräder



Höhenverstellung Schutzbleche



Winkelmesser (optional Bürsten oder Hartmetallmeißel)

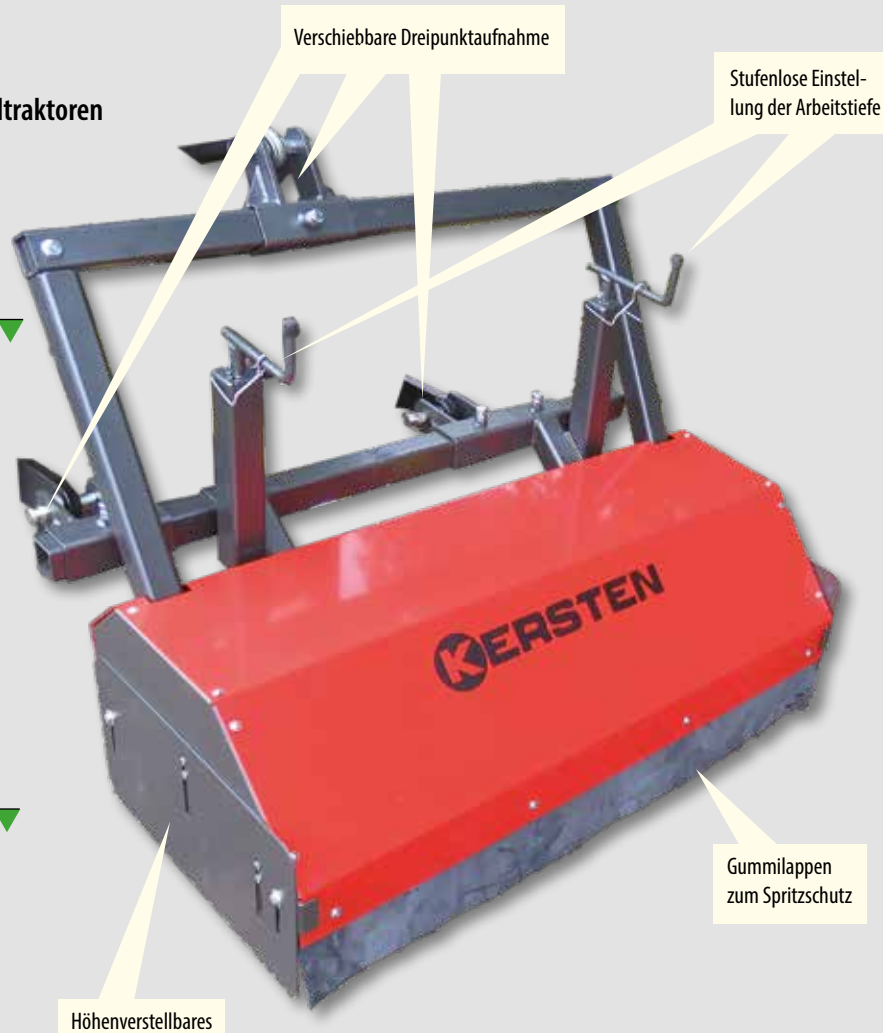

FACTS

- Mechanisch über Zapfwelle angetrieben
- Arbeitstiefe stufenlos über 2 Spindeln einstellbar
- Einstellbare Laufräder 180 x 80
- Tiefeneinstellung über Einstellskala ablesbar
- Räder einzeln verstellbar um Wegeprofil nachzuformen
- Schwingungsarmes Arbeiten durch gegenläufige Werkzeuge
- Höhenverstellbare Seitenschutzbleche
- Mechanische Verschiebung durch Verstellen der Anlenkpunkte
- Anfahrsicherung
- Maximale Zapfwelleneingangsdrehzahl 1000 U/min
- Passend für Heckanbau KAT 1N oder KAT 1

WE 150

Arbeitsbreite

150 cm

Mechanische Wildkrautentferner

Zur Wildkrautbeseitigung auf wassergebundenen Flächen

Zur Heckbefestigung für Schlepper und Kommunaltraktoren

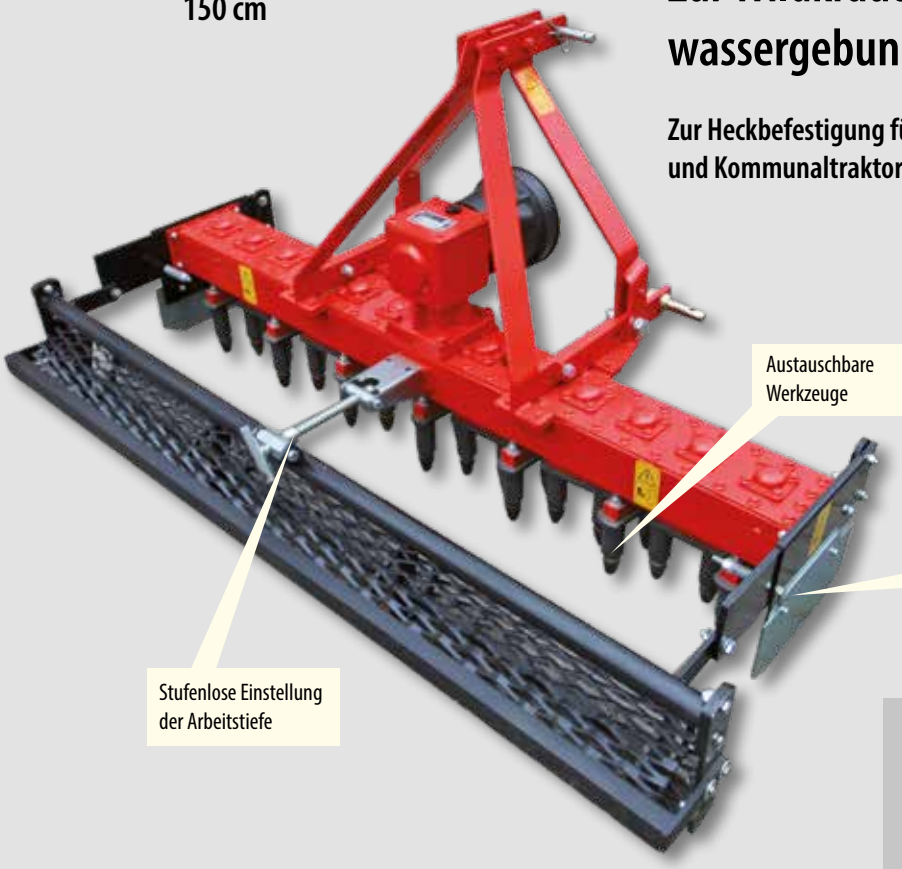



Mit Meißel, Büschel oder Winkelmesser bestückbar

FACTS

- Mechanisch über Zapfwelle angetrieben
- Schwingungsarmes Arbeiten durch gegenläufige Werkzeuge
- Höhenverstellbare Seitenschutzbleche
- Wartungsarmes Ölbadgetriebe
- Anfahrsicherung
- Inklusive Gelenkwelle
- Maximale Zapfwelleneingangsdrehzahl 1000 U/min
- passend für Heckanbau KAT 1N oder KAT 1



Radsatz (optional anstelle der Stützwalze)



Austauschbare Werkzeuge

Maße	WE 110	WE 150
A: Arbeitsbreite [cm]	110	150
B: Breite [cm]	116	156
C: Länge [cm]	75	75
D: Höhe [cm]	90	90
Gewichte		
Grundgerät [kg]	124	156

WE 110 / WE 150

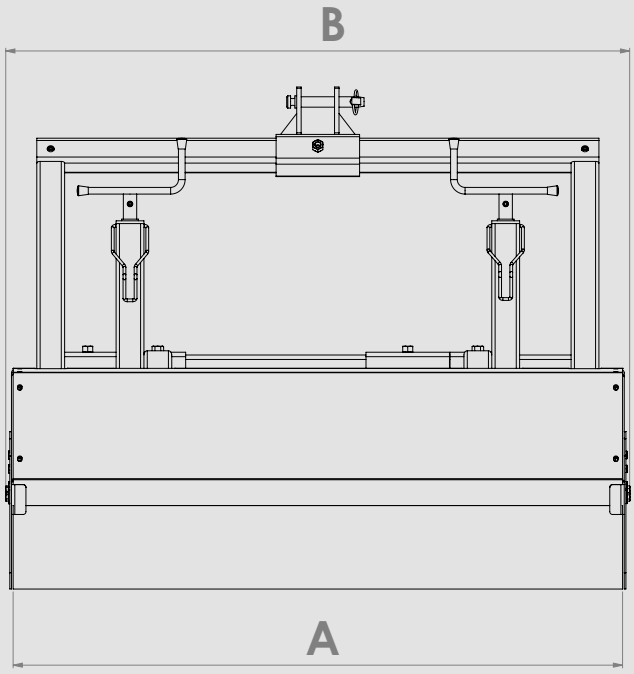

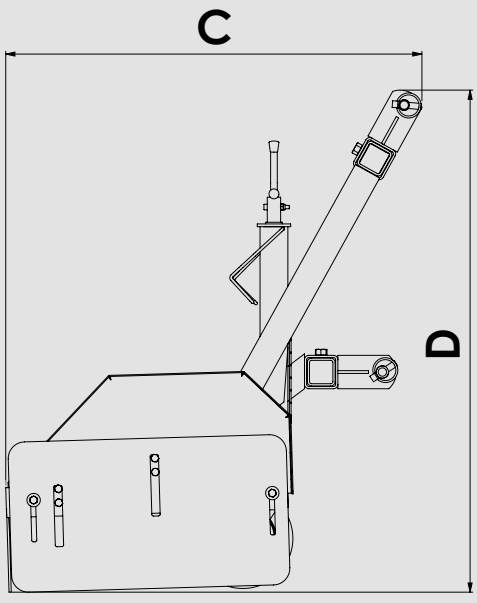

Artikelnummer	Beschreibung	Preis/€	Fracht inkl. Verp./ €
WE Wildkrautenferner für Scglepper (Heckbefestigung)			
WE 110 M-DP **Arbeitsbreite 110 cm** 	**Wildkrautentferner 110 cm Arbeitsbreite** • Ohne Werkzeuge • Mechanisch über Zapfwelle angetrieben • Zur Wildkrautbeseitigung auf wassergebundenen Flächen • Antriebstiefe stufenlos über 2 Spindeln einstellbar • Einstellbare Laufräder 180 x 80 • Tiefeneinstellung über Einstellskala ablesbar • Räder einzeln verstellbar um Wegeprofil nachzuformen • Schwingungsarmes Arbeiten durch • Gegenläufige Werkzeuge • Höhenverstellbare Seitenschutzbleche • Wartungsarmes Ölbadgetriebe • Mechanische Verschiebung durch Verstellen der Anlenkpunkte • Anfahrsicherung • Inklusive Gelenkwelle • Max. Zapfwelleneingangsdrehzahl 1000 U/min • Passend für Heckanbau KAT 1N oder KAT 1	5.685,00	190,00
WE 150 M-DP **Arbeitsbreite 150 cm** 	**Wildkrautentferner 150 cm Arbeitsbreite** • Ohne Werkzeuge • Mechanisch über Zapfwelle angetrieben • Zur Wildkrautbeseitigung auf wassergebundenen Flächen • Schwingungsarmes Arbeiten durch gegenläufige Werkzeuge • Höhenverstellbare Seitenschutzbleche • Wartungsarmes Ölbadgetriebe • Anfahrsicherung • Inklusive Gelenkwelle • Max. Zapfwelleneingangsdrehzahl 1000 U/min • Passend für Heckanbau KAT 1N oder KAT 1	6.945,00	190,00
Optionen/Zubehör			
WM-SATZ 110 	**Winkelmessersatz** • Zur Wildkrautbeseitigung auf wassergebundenen Flächen	410,00	
MEISSEL-SATZ 110 	**Meißelsatz mit Hartmetalleinsatz als Werkzeuge** • Zur Wildkrautbeseitigung auf schotterartigen, wassergebundenen Flächen	870,00	
BUES-SATZ 110 	**Büschelsatz aus Flach- und Welldraht** • Zur Wildkrautbeseitigung auf Pflasterflächen	740,00	
WM-SATZ 150 	**Winkelmessersatz** • Zur Wildkrautbeseitigung auf wassergebundenen Flächen	550,00	
MEISSEL-SATZ 150 	**Meißelsatz mit Hartmetalleinsatz als Werkzeuge** • Zur Wildkrautbeseitigung auf schotterartigen, wassergebundenen Flächen	1.180,00	
BUES-SATZ 150 	**Büschelsatz aus Flach- und Welldraht** • Zur Wildkrautbeseitigung auf Pflasterflächen	960,00	
RDS-WE 150	**Radsatz für WE 150 M-DP** • Rahmenträger mit 2 über Drucklager verstellbaren Radstützen • Breite Laufräder 180 x 80	995,00	

7% TZ ab 05/2022

RIPAGREEN

Wildkrautentfernung mit der Thermolanze

Ein Drehgelenk verhindert das Verdrehen des Schlauches.

Die Edelstahl-Düse ist um 360° drehbar für präzises Arbeiten in problematischen Zonen. Eine Vorrichtung am Wagen erlaubt die Düse zu orientieren, ohne die Thermolanze freizugeben.

Je nach Bedarf kann die dreiteilige Lanze als kurze oder lange Version verwendet werden.



Im Handgriff befindet sich ein Ersatz Piezo Zünder, der innerhalb von 30 Sekunden ohne Werkzeug austauschbar ist.

Die Länge der Lanze hält den Anwender weit von der Flamme entfernt.



Der in unterschiedlichen Längen erhältliche Gasschlauch erlaubt einen großen Aktionsradius .



Der Sicherheitsdruckregler ermöglicht es, die Heizleistung anzupassen und verfügt über eine Sicherheitsfunktion, die das Gas bei geringstem Leck auf der gesamten Schaltung sofort absperrt.

Easy Kit

Thermolanze mit mobilem Flaschenwagen

Die Thermolanze ist leicht, ausgewogen und ergonomisch. Sie bietet eine kurze, starre und fächerförmige Flamme, für eine sichere und präzise Anwendung. Der geringe Gasverbrauch ermöglicht einen 6-stündigen Einsatz, dank des „Klick und Start Systems".



Flaschenwagen

Die Anwender schätzen die Handhabung des Ripagreen® Wagens, der sich sofort jeder Betriebsart und Größe durch schnelles Einstellen für eine komfortable Arbeit anpasst. Die Deichsel an der Lenksäule ist reversibel und lässt sich leicht auf eine ergonomische Führung "Schieben" oder "Ziehen" umstellen.

Das Ripagreen® Fahrgestell ist aus robusten und dauerhaften Materialien gebaut. Epoxidlackierte Stahlrohre für die Tragkonstruktion, rostfreie Stahlrohre für Fahrdeichsel und Ausrüstungen wie Bremse und Düsenorientierungseinrichtung sorgen für äußerste Langlebigkeit. Außerdem wiegt es nur 12,5 kg und lässt sich in wenigen Sekunden zur optimalen Lagerung zusammenklappen.





Mobility Kit*

Thermolanze mit Rückengestell

*** kombinierbar mit Easy Kit**

Die perfekte Lösung für thermische Wildkrautentfernung, wenn äußerste Flexibilität gefragt ist. Das ergonomisch geformte Rückengestell ist leicht, lässt sich komfortabel tragen und ist deshalb erste Wahl bei Anwendungen in sehr unzugänglichen Bereichen.





Ergonomisches Rückengestell

Zur Optimierung der Wildkrautvernichtung verfügt das Tragegestell über ein schwenkbares Ausgleichssystem, das im Einhandbetrieb einen Arbeitsradius von 180° ermöglicht. Kompatibel mit dem Flaschenwagen im Trage-Modus können auch mühelos größere Flächen bearbeitet werden.

*** kombinierbar mit Autonomy Kit**

Autonomy Kit

Thermolanze für mobile Kleinfahrzeuge

Für den City-Einsatz mit großer Flächenleistung gedacht ist diese Thermolanze. Mit einem Universal-Anbausystem, dass an alle gängigen Kleinmobilfahrzeuge befestigt werden kann, ist sie sehr vielseitig einsetzbar. Dazu gehört eine Schlauchtrommel mit 15 Meter Schlauch und eine Vorrichtung für eine zweite Gasflasche, wenn es auf große Mobilität in verschiedenen Arealen ankommt.



Universal-Anbausystem für mobile Kleinfahrzeuge



Technische Daten	Thermolanze Easy Kit	Thermolanze Mobility Kit	Thermolanze Autonomy Kit
Heizwert regulierbar	45-76 kW	45-76 kW	45-76 kW
Betriebsdruck	1,5-2,5 bar	1,5-2,5 bar	1,5-2,5 bar
Temperatur/Entfernung	450°C bei 30 cm - 250°C bei 60 cm Abstand	450°C bei 30 cm - 250°C bei 60 cm Abstand	450°C bei 30 cm - 250°C bei 60 cm Abstand
Gasverbrauch	2,9-4,2 kg/h	2,9-4,2 kg/h	2,9-4,2 kg/h
Max. Geräuschpegel	< 85 dbA	< 85 dbA	< 85 dbA
Piezo Zündung	ja	ja	ja
Gewichte			
Gerät im Set verpackt [kg]	25,0 (ohne Gasflasche)	10,0 (ohne Gasflasche)	47,0 (ohne Gasflasche)

Das Venturi-Prinzip – pulsierende Heißluft

Luft wird am Pistolenende angesaugt, mit Propangas gemischt und mit hoher Geschwindigkeit zu dem speziellen Diffusor geleitet. Durch dieses sogenannte Venturi-Prinzip entsteht ein Luft/Gasgemisch (94% Luft, 6% Gas) und wird durch die kurze, starre Flamme an dem fächerförmigen Diffusor erhitzt. Die dadurch entstehende **Heißluft** strahlt auf den Boden. Im Abstand von etwa 20-30 cm (je nach Wetterverhältnissen) zum Wildkraut und mit einer Arbeitsbreite von etwa 40 cm wird das Wildkraut erhitzt. Ein Thermoschock entsteht und das Wildkraut stirbt sofort ab.

Ripagreen ist kein Abflammgerät im herkömmlichen Sinn. Bei „Abflammgeräten" ist die Flamme lang und ausschweifend, schwer kontrollierbar und unsicher. Zudem wird das Wildkraut beim Abflammen nur verbrannt. Es entsteht **kein** Thermoschock und das Wildkraut wächst nach.

Artikelnummer	Beschreibung	Preis/€	Fracht inkl. Verp./ €
Thermolanze Ripagreen			
342032	**Kombo Thermolanze (Länge 135 cm)** • 1 x Schlauch mit Anschlüssen (4 Meter) • Druckregler mit doppelter Sicherung	**2.247,00**	**40,00**
238002	**Rucksack**	**305,00**	**40,00**
333550	**Gasflaschenwagen mit Stoffbezug für 13kg-Gasflasche**	**810,00**	**40,00**

7% TZ ab 05/2022

Artikelnummer	Beschreibung	Preis/€	Fracht inkl. Verp./ €
Thermolanze Ripagreen			
341035 	**Thermolanze Easy Kit** • Heizwert regulierbar 45-76 kW • Piezo Zündung **Bestehend aus:** • Kombo Thermolanze (Länge 135 cm) • 1 x Schlauch mit Anschlüssen (4 Meter) • Druckregler mit doppelter Sicherung • 1x Gasflaschenwagen mit Stoffbezug für 11 kg-Gasflasche **Montageschlüssel + Bedienungsanleitung**	2.495,00	80,00
341060 	**Thermolanze Mobility Kit** • Heizwert regulierbar 45-76 kW • Piezo Zündung **Bestehend aus:** • Mini Thermolanze (Länge 92 cm) • 1 x Schlauch mit Anschlüssen (4 Meter) • 1x Schlauch mit Anschlüssen (1 Meter) • Druckregler mit doppelter Sicherung • 1x Ergonomisches Rückentragegestell mit Hülle **Montageschlüssel + Bedienungsanleitung**	2.300,00	80,00
341055 	**Thermolanze Easy Kit <u>plus</u>** • Heizwert regulierbar 45-76 kW • Piezo Zündung **Bestehend aus:** • Kombo Thermolanze (Länge 135 cm) • 1 x Schlauch mit Anschlüssen (4 Meter) • Druckregler mit doppelter Sicherung • 1x Gasflaschenwagen mit Stoffbezug für 11 kg-Gasflasche • Montageschlüssel + Bedienungsanleitung <u>plus</u> • 1x Ergonomisches Rückentragegestell mit Hülle **Montageschlüssel + Bedienungsanleitung**	2.760,00	80,00
341065 	**Thermolanze Autonomy Kit** • Heizwert regulierbar 45-76 kW • Piezo Zündung **Bestehend aus:** • Mini Thermolanze (Länge 92 cm) • 1 x Schlauch mit Anschlüssen (4 Meter) • Druckregler mit doppelter Sicherung **Universal Stützrahmen für Fahrzeug:** • 1 x Klemmset für zusätzlichen Rahmen • 1 x Verbindungssatz für 2 Gasflaschen • Gurte und 2 Hüllen für Gasflaschen • 2 x Lanzenhalterarme mit Schnellverschlüssen • 1 x Automatische Schlauchtrommel • 15 Meter Schlauch **Montageschlüssel + Bedienungsanleitung**	3.560,00	80,00

7% TZ ab 05/2022

HOAF
Thermische Wildkrautentfernung

Handgeführte Geräte

- thermHIT (Infrarot-Verfahren)
- WeedAir (Heißluft-Verfahren)

Anbaugeräte für Kommunalfahrzeuge und Schlepper

- thermHIT (Infrarot-Verfahren)
- WeedStar (Infrarot-Verfahren)
- Serie KB (Infrarot-Verfahren)
- WeedAir (Heißluft-Verfahren)

Thermische Verfahren

INFRAPLUS© Flamme/Infrarot

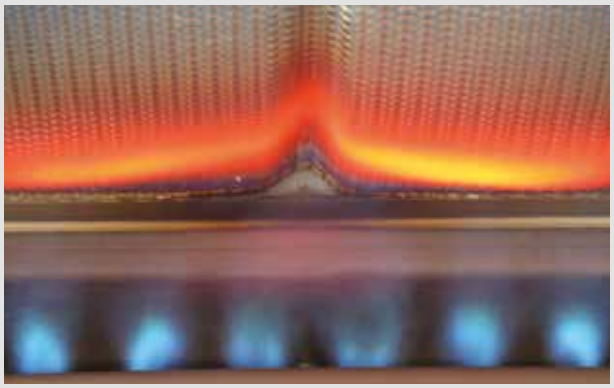

Beim INFRAPLUS©-Verfahren trifft die Flamme zunächst auf den Boden, wird dort reflektiert und heizt dabei ein Infrarotgitter auf. Das Gitter wird dadurch über die volle Fläche auf ca. 800 ° erhitzt. Der Nutzen dieser Methode ist zweifach: Durch die Kombination von Schockflamme und Infrarotgitter werden die Pflanzen und die Keimlinge stark erhitzt und sterben somit ab. Mit einer optional angebauten Deflektorplatte wird die heiße Abluft kontrolliert zur rechten Seite abgegeben, wird so in Kanten gepresst und zerstört somit die Zellstrukturen dieser dort wachsenden Pflanzen. Die linke Seite ist komplett abgeschirmt und gibt keine Hitze ab. Somit kann mit dieser Seite randnah an Beeten und Rasenkanten gearbeitet werden.

Heißluft

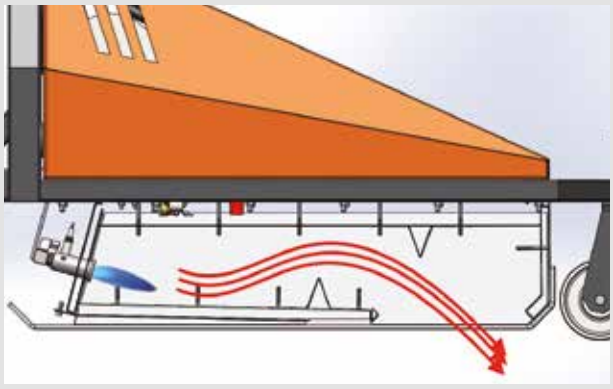

Für Bereiche, in denen eine offene Flamme nicht gewünscht oder verboten ist, bietet sich das in sich geschlossene Heißluftverfahren an. Diese Konstruktion besteht aus einer gekapselten Hitzekammer, die nach hinten, oben und unten die Außenumgebung vor direkter, offener Flamme schützt. Die Gasflamme trifft statt dessen auf die Edelstahlwände und verwirbelt die entstehende heiße Luft unter Zufuhr von kalter Frischluft mittels eines elektrisch betriebenen Ventilators. Diese ca. 700 ° heiße Luft wird so zur vorderen Öffnung abgeleitet, von dort trifft sie auf die zu behandelnde Fläche. Das Wildkraut erhält einen Eiweißschock und stirbt ab.



Vorteil von thermischer Wildkrautbeseitigung

Eine besonders effektive Möglichkeit ist die Behandlung des Wildkrauts mit Infrarothitze oder Heißluft. Das Prinzip ist einfach: Die Eiweißstrukturen des Wildkrauts werden so zerstört, dass die Pflanze abstirbt. Wichtig ist auch, darauf zu achten, dass die Behandlung so früh wie möglich geschieht. Denn wenn die Wildkrautpflanzen eine bestimmte Höhe (ca. 10 cm) erreicht haben, ist eine effektive thermische Behandlung nicht mehr möglich. Als Faustregel zur Behandlung gilt es, in der Wachstumsperiode im März zu beginnen wenn die Pflanzen noch sehr klein sind. Die Arbeitsweise ist simpel: Der Wildkrautentferner wird je nach Bewuchs langsam über die befallenen Flächen gefahren. Geeignet sind Pflasterflächen, Kies-, Splitt- oder Sandwege mit regelmäßigem Verkehr, zum Beispiel Vorplätze in Städten und Gemeinden, Gehwege in Wohngebieten, Großflächen (Flughafen- oder Stadionplätze, Park- und Friedhofsanlagen. Das erste Ergebnis sieht man schon direkt nach der Behandlung: Die Pflanze ist verwelkt. Nach 1-2 Tagen verfärbt sich die Pflanze gelb und nach etwa einer Woche kann man die abgestorbenen Pflanzenreste vom Belag abfegen. Die Behandlung sollte ab der Wachstumsperiode im Frühjahr bis hin zum Herbst etwa alle 3 bis 4 Wochen wiederholt werden, um rasches Nachwachsen zu vermeiden. Für die thermische Wildkrautbeseitigung stehen verschiedene Aggregate zur Verfügung:

Geräteversion	Verfahren	Gerätetyp	Arbeitsbreiten	Anwendungsbereich
thermHIT	INFRAPLUS©	Handgeführt	15-75 cm	Handliches Gerät für kleine oder verwinkelte Flächen
thermHIT	INFRAPLUS©	Anbaugerät	75-125 cm	Anbaugerät für Trägerfahrzeuge; Einsatz auf langen Wegen
WeedAir	Heißluft/ohne Flamme	Handgeführt	50 cm	Handliches Gerät für kleine oder verschleißarme Flächen
WeedAir	Heißluft/ohne Flamme	Anbaugerät	75-120 cm	Anbaugerät für Trägerfahrzeuge; Einsatz auf langen Wegen
WeedStar	INFRAPLUS©	Anbaugerät	100-300 cm	Anbaugerät für große und gut zugängliche Flächen
Serie KB	INFRAPLUS©	Anbaugerät	150/180 cm	Anbaugerät für große und gut zugängliche Flächen

HOAF thermHIT

Wildkrautentfernung mit INFRAPLUS System

Handgeführte Geräte



Piezo Zünder



Regelbare Luftzufuhr



Druckregler

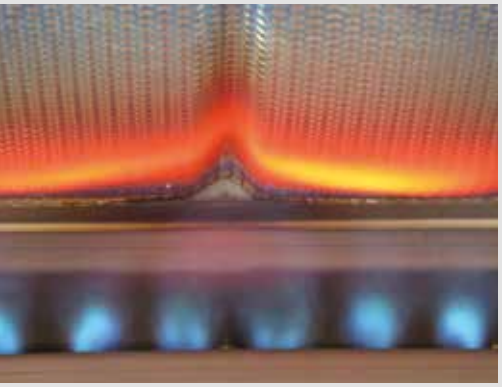

Brennereinheit mit Infrarotgitter

thermHIT 15



thermHIT 25



thermHIT 45 F
thermHIT 45 FD
(mit Deflektorplatte)



Kombigeräte aus thermHIT 45 und thermHIT 15



thermHIT 75 F
thermHIT 75 FD
(mit Deflektorplatte)



Öffnung der Gaszufuhr über Langhebel



Elektrische Zündung und Gaszufuhrschalter

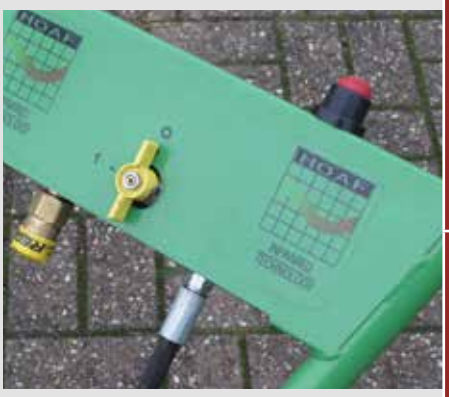

Deflektorplatte Unterseite



Gasbetriebene Wildkrautentferner

Die thermHIT-Serie TWB 15/TWB 25/TWB 45 (bis 45 cm Arbeitsbreite) wird mit handelsüblichem Propangas betrieben. Durch Öffnen des Handrads an der Flasche dringt Propan **gasförmig** bis an den Brenner und wird über einen Druckregler gesteuert. Die Flaschen werden im Gerät stehend positioniert.

Ab der thermHIT-Serie TWB 75 (ab 75 cm Arbeitsbreite) wird der Brenner ebenfalls mit Propangas betrieben. Das Gas wird über einen speziellen Schlauch in **flüssiger Form** zum Brenner geleitet, erst dort wandelt es sich durch die Brennertechnik in flüchtiges Gas um. Hintergrund ist, der durch die größere Arbeitsbreite benötigte Gasverbrauch würde zum Vereisen der Gasflasche führen. Um dies zu vermeiden, erfolgt die Umwandlung des flüssigen Propans direkt am thermHIT, um das Vereisen durch die Abwärme zu unterbinden.

thermHIT Maße	TWB 15	TWB 25	TWB 45 F	TWB 45/15 F PAK	TWB 45 FD mit Deflektorplatte	TWB 45/15 FD PAK mit Deflektorplatte	TWB 75 F	TWB 75 FD mit Deflektorplatte
Arbeitbreite	15	25	45	45/15	45	45/15	75	75
A: Höhe Fahrgestell	-	-	101	101	101	101	103	103
B: Breite Fahrgestell	-	-	49	49	49	49	78	78
C: Länge	-	-	134	134	146	146	165	177
D: Länge Lanze	115	-	-	115	-	115	-	-
Gewichte								
Grundgerät [kg]	3	16	29	32	30	33	43	44

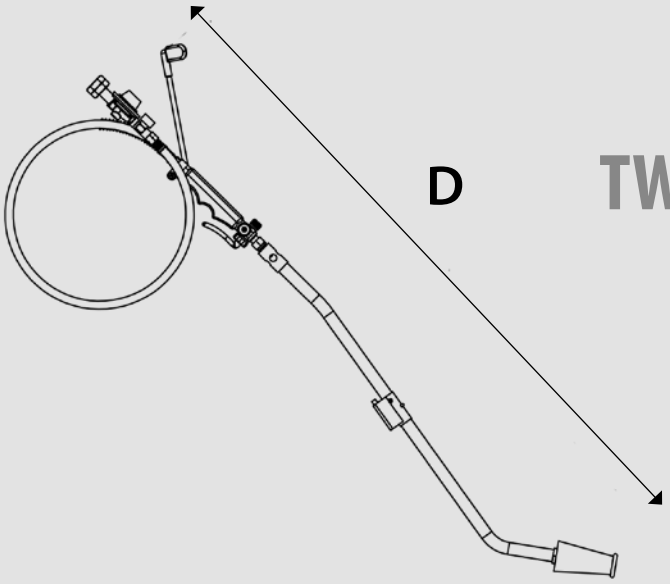

TWB 15

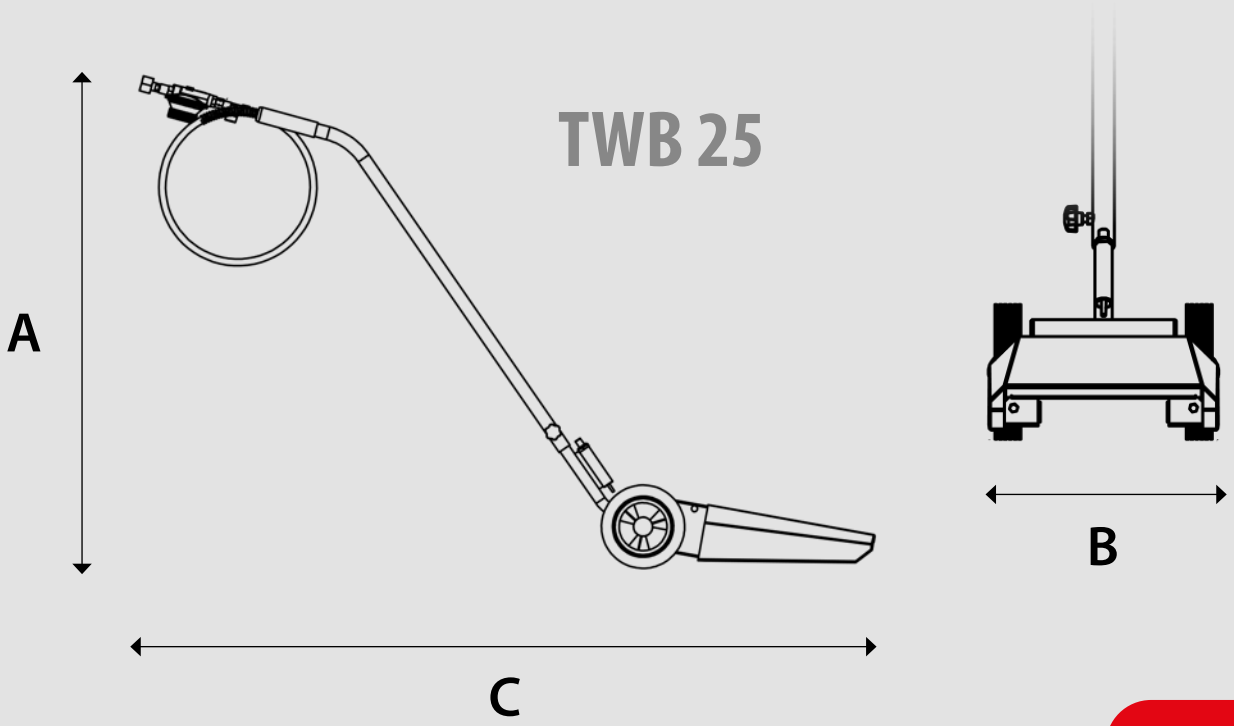

TWB 25

TWB 45

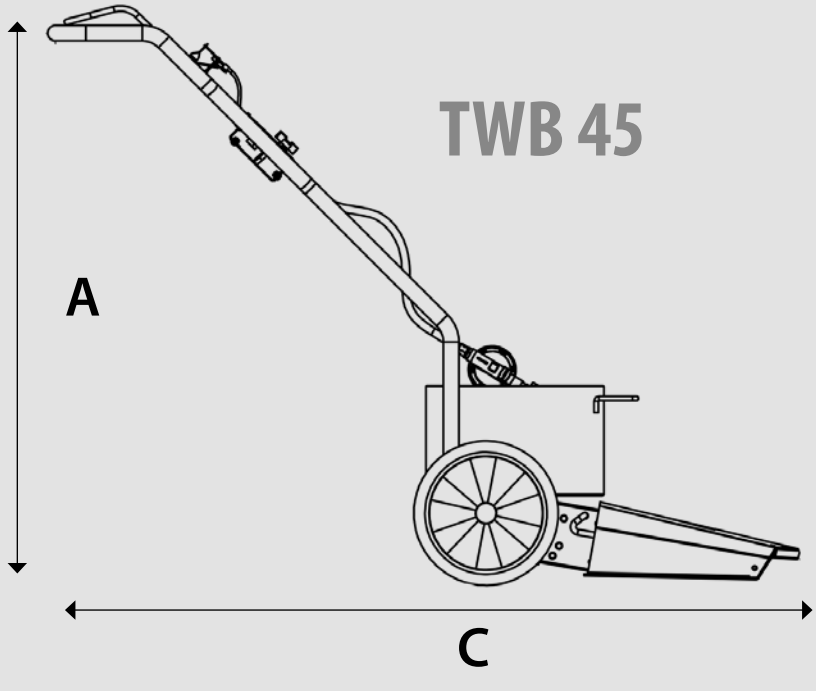

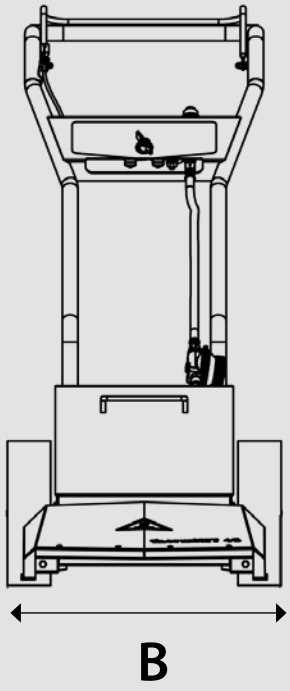

TWB 75

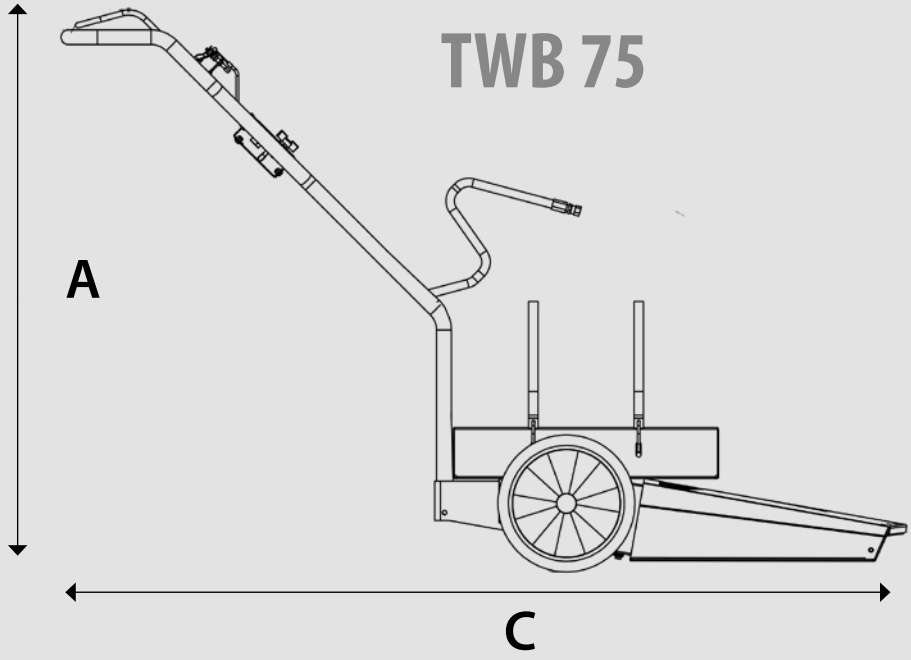

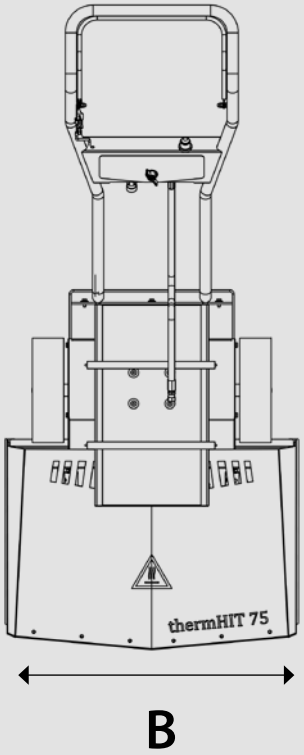

Deflektorplatte

Die linke Seite des Geräts ist komplett abgeschirmt, somit ist randnahes Arbeiten an Beeten u. ä. möglich.
Über die rechte Seite wird ca. 5- 8 cm Heißluft auf die Seite geführt, praktisch für unzugängliche Bereiche, z. B. Bordsteine usw.

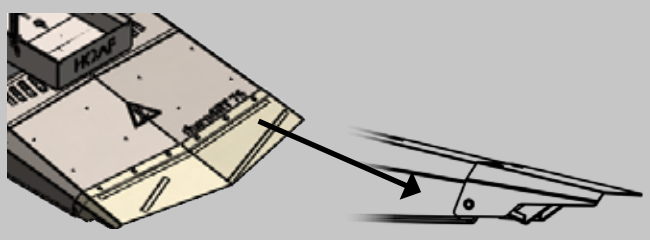

Artikelnummer	Beschreibung	Preis/€	Fracht Inklusive Verp./ €
Handgeführte thermische Wildkrautentferner			
TWB 15 **Arbeitsbreite 15 cm** 	**HOAF thermHIT 15** • Zündung mechanisch Piezo • Inklusive Gasmengenregler • Leistung 11 kW • Flächenleistung je Stunde 300 m^2 • Gasverbrauch 0,8-1,5 kg/Stunde	710,00	40,00
TWB 25 **Arbeitsbreite 25 cm** 	**HOAF thermHIT 25** • Zündung mechanisch Piezo • Inklusive Gasmengenregler • Leistung 20 kW • Flächenleistung je Stunde 500 m^2 • Gasverbrauch 1,1-2,1 kg/Stunde	1.170,00	40,00
TWB 45 F **Arbeitsbreite 45 cm** 	**HOAF thermHIT 45 mit Fahrgestell** • Zündung elektrisch Piezo • Inklusive Gasmengenregler • Leistung 35 kW • Flächenleistung je Stunde 2250 m^2 • Gasverbrauch 1,4-2,8 kg/Stunde	2.475,00	80,00
TWB 45/15 F-PAK **Arbeitsbreite 45 cm** 	**HOAF thermHIT 45 mit Fahrgestell** • zusätzlich mit Handbrenner 15 cm Arbeitsbreite • Haltevorrichtung für thermHIT 15 Weitere Beschreibung siehe TWB 45 F	3.470,00	80,00
TWB 45 FD **Arbeitsbreite 45 cm** 	**HOAF thermHIT 45 mit Fahrgestell und Deflektorplatte** • Zündung elektrisch Piezo • Inklusive Gasmengenregler • Leistung 35 kW • Flächenleistung je Stunde 2250 m^2 • Gasverbrauch 1,4-2,8 kg/Stunde	2.710,00	80,00
TWB 45/15 FD-PAK **Arbeitsbreite 45 cm** 	**HOAF thermHIT 45 mit Fahrgestell und Deflektorplatte** • zusätzlich mit Handbrenner 15 cm Arbeitsbreite • Haltevorrichtung für thermHIT 15 Weitere Beschreibung siehe TWB 45 FD	3.730,00	80,00

7% TZ ab 05/2022

Artikelnummer	Beschreibung	Preis/€	Fracht Inklusive Verp./ €
Handgeführte thermische Wildkrautentferner			
TWB 75 F **Arbeitsbreite 75 cm** 	**HOAF thermHIT 75 mit Fahrgestell** • Zündung elektrisch Piezo • Inklusive Gasmengenregler • Leistung 85 kW • Leistung je Stunde 3750 m^2 • Gasverbrauch 6 kg/Stunde	3.675,00	80,00
TWB 75 FD **Arbeitsbreite 75 cm** 	**HOAF thermHIT 75 mit Fahrgestell und Deflektorplatte** • Zündung elektrisch Piezo • Inklusive Gasmengenregler • Leistung 85 kW • Leistung je Stunde 3750 m^2 • Gasverbrauch 6 kg/Stunde	3.950,00	80,00
Otionen/Zubehör			
RS-TWB 	**Rucksack für HOAF thermHIT** passend für TWB 15 und TWB 25	260,00	
FW-TWB 	**Flaschenwagen für HOAF thermHIT** Passend für TWB 15 und TWB 25	530,00	
LR-TWB 45	**Laufrad** passend für TWB 45	369,00	
LR-TWB 75	**Laufrad** passend für TWB 75	369,00	
HALTER-TWB 15	**Haltevorrichtung für thermHIT 15 auf thermHIT 45/45FD**	166,00	

7% TZ ab 05/2022

HOAF WeedAir WA 50i

Wildkrautentfernung mit Heißluft
Handgeführtes Gerät

Arbeitsbreite
50 cm



Brennkammer



Große Luftbereifung



Temperaturanzeige der Brennkammer



Gut zugängliche Gaszufuhr





Das Prinzip

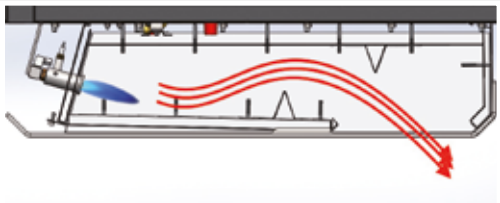

Das Prinzip des HOAF WeedAir® basiert auf dem HOAF System, das einen forcierten Heißluftstrom nutzt. Sobald die unerwünschten Wildkräuter mit der heißen Luft in Kontakt kommen, zerstören die Proteine der Pflanzen die Zellen, wodurch sie welken.

FACTS

- Zuverlässige Wildkrautbekämpfung mit Heißluft
- Einsatz auf allen befestigten und unbefestigten Flächen
- Geringes Gewicht, somit einfacher zu händeln
- Zündung und Überwachung elektrisch
- Funktionskontrollbox für Temperaturanzeige und Bedienung

WeedAir handgeführt

Maße	TWB-WA 50i
A: Arbeitbreite [cm]	50
B: Höhe Fahrgestell [cm]	107
C: Breite Fahrgestell [cm]	56
D: Länge [cm]	156
E: Breite Handholm [cm]	51
F: Höhenabstand zum Boden [cm]	2,5
Gewichte	
Grundgerät [kg]	33

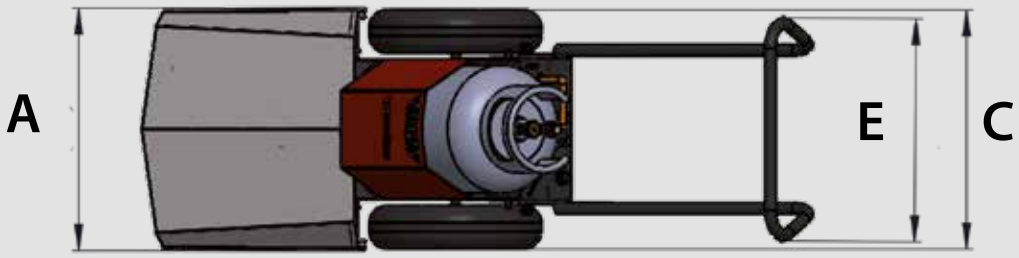

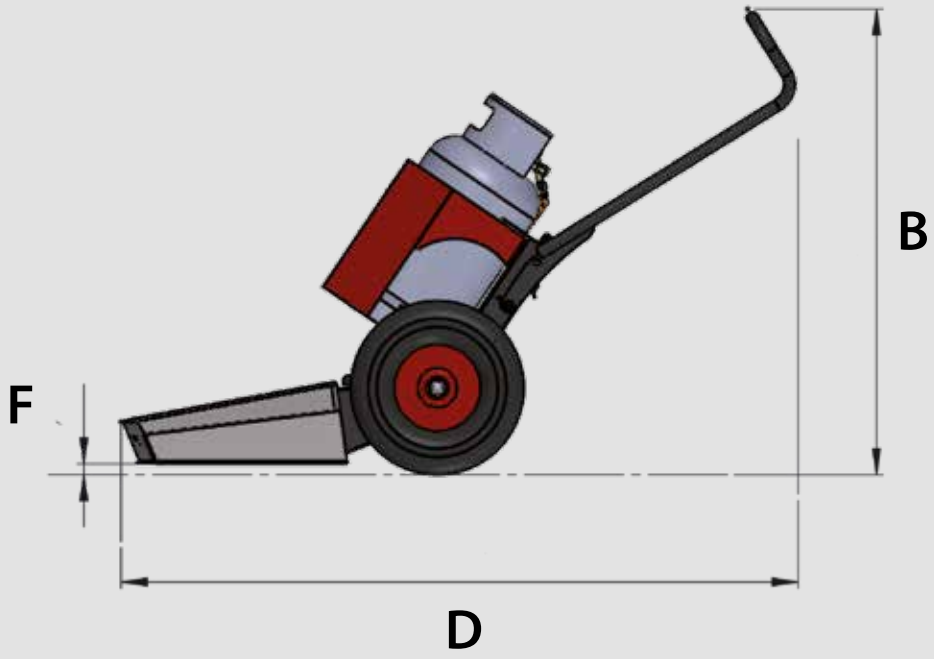

Artikelnummer	Beschreibung	Preis/€	Fracht Inklusive Verp./ €
Handgeführte thermische Wildkrautentferner mit Heißluft			
TWB-WA 50i **Arbeitsbreite 50 cm** 	**HOAF WeedAir 50i** • Zündung elektrisch Piezo • Inklusive Gasmengenregler • Leistung je Stunde 750 m² • Temperatur des Luftstroms 500-600°C • Temperatursensor mit Display, Batterie und Ladegerät • Höhenverstellbarer Handholm • Gasverbrauch 1,1 kg/Stunde • Laufrad Ø 40 cm • Inklusive Gasflaschenhalter	3.165,00	140,00
Optionen/Zubehör			
LR-TWB-WA 50i 	**Laufrad mit Stahlrolle** passend für TWB-WA 50i und TWB-WA 70i	305,00	Frachtfrei bei Mit-lieferung

7% TZ
ab 05/2022

HOAF thermHIT TWB 100/TWB 125

Wildkrautentfernung mit Infrarothitze
Anbaugerät für Kommunalfahrzeuge und Schlepper

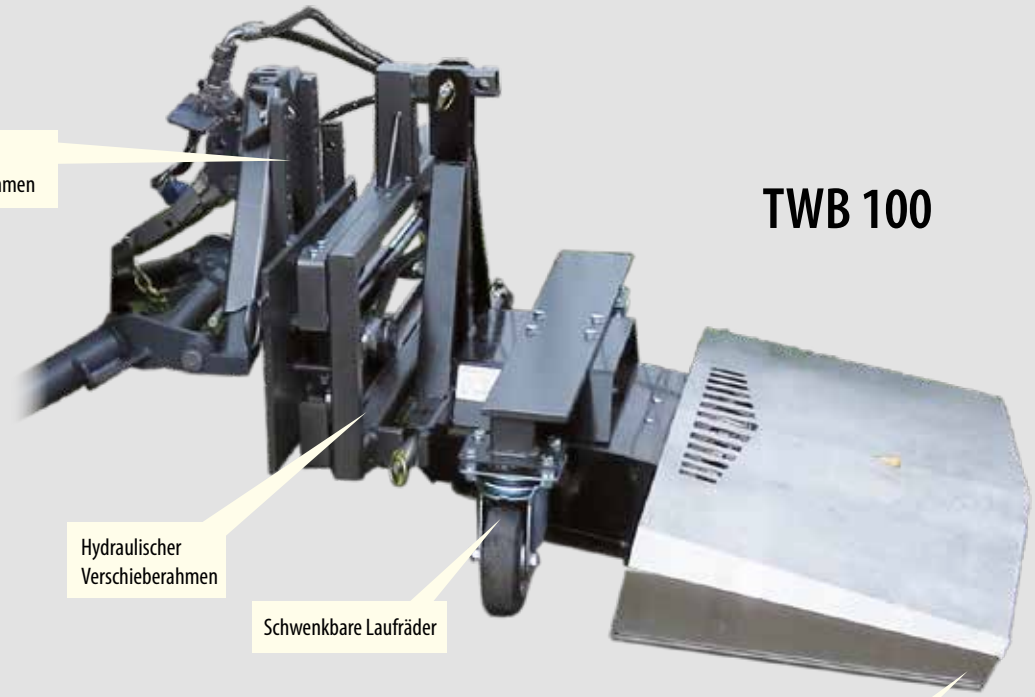

TWB 100

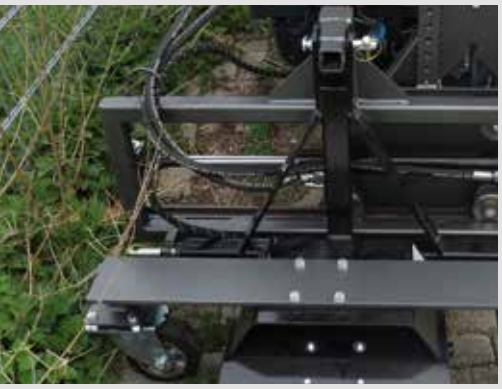

Verschieberahmen

Deflektorplatte als Option möglich

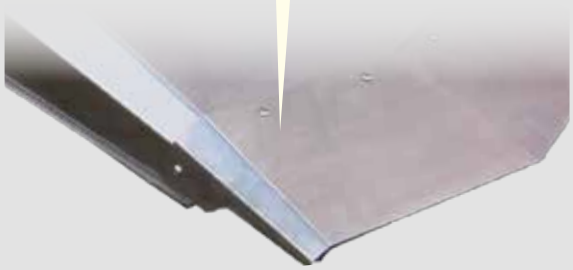



Gastanks Aufbau/ Trägerfahrzeug

TWB 125

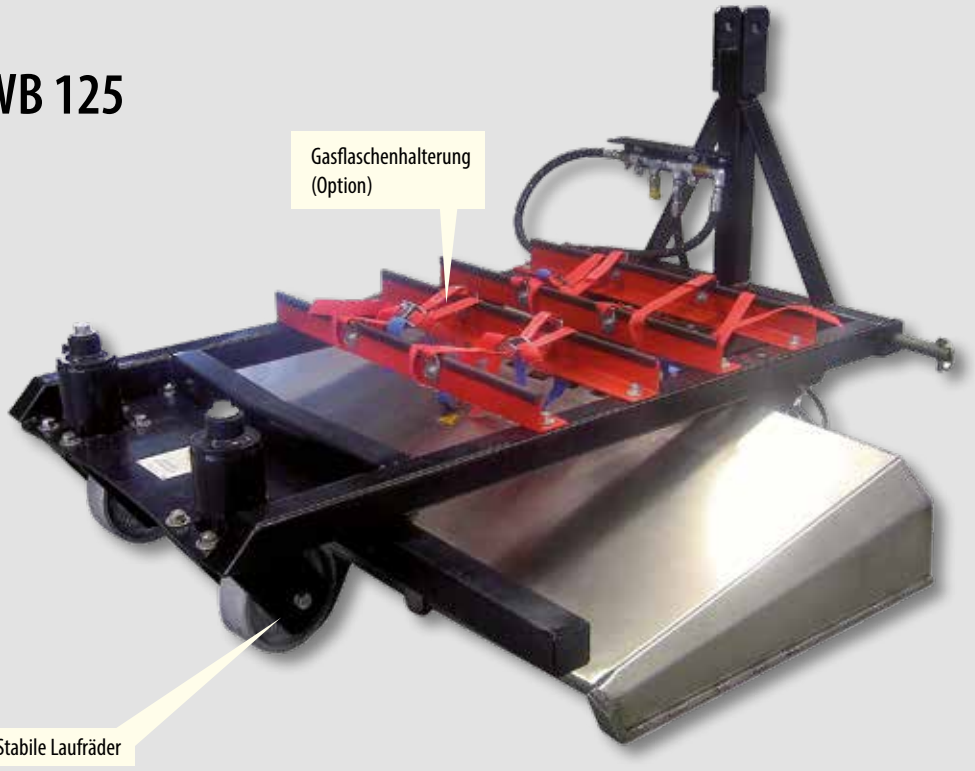

Bedienpult



Infrarotgitter



Stabile Laufräder



Gasflaschenhalterung
auf dem Gerät (Option)



FACTS

- Zuverlässige Wildkrautbekämpfung mit INFRAPLUS
- Einsatz auf allen befestigten und unbefestigten Flächen
- Für eine breite Palette von Geräteträgern geeignet
- Zündung und Überwachung elektrisch
- Funktionskontrollbox für Bedienung

thermHIT Anbaugerät

Maße	TWB 100 ABR	TWB 125 ABR
A: Höhe Fahrgestell [cm]	26	78
B: Länge Fahrgestell [cm]	78	124
C: Gesamtbreite [cm]	102	126
Gewichte		
Grundgerät ohne Anbaurahmen [kg]	34	100

TWB 100

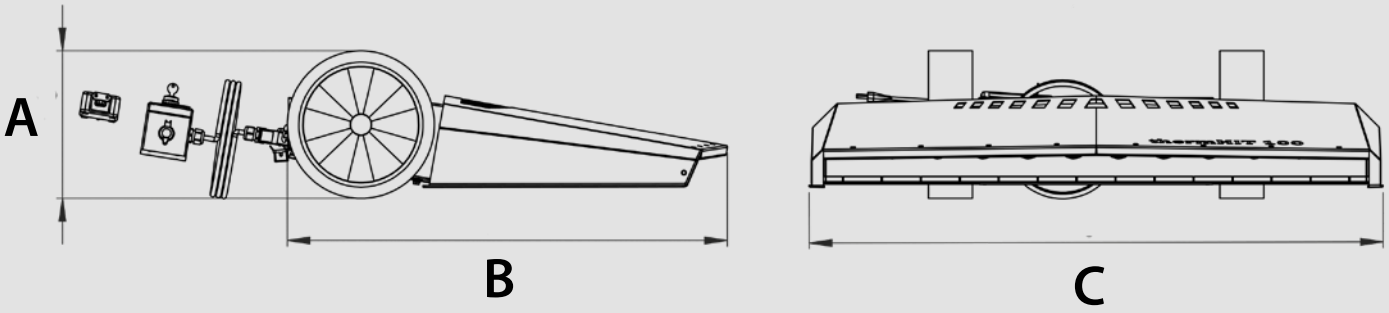

TWB 125

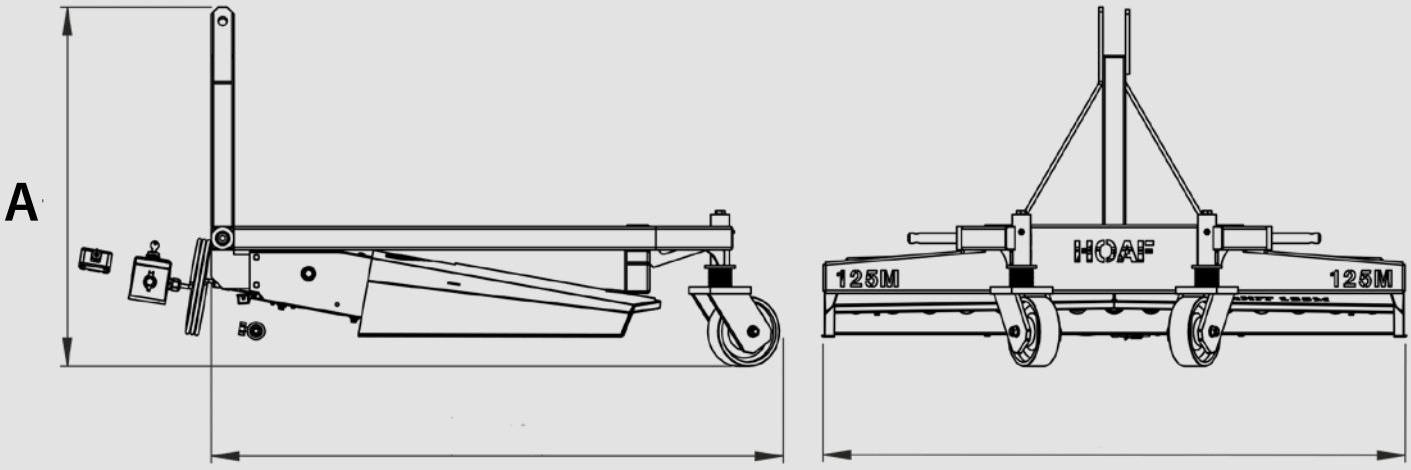

Artikelnummer	Beschreibung	Preis/€	Fracht Inklusive Verp./ €
thermHIT Wildkrautentfernung mit Infrarothitze Anbaugerät für Kommunalfahrzeuge und Schlepper			
TWB 100 ABR **(ohne Anbaurahmen)** **Arbeitsbreite 100 cm** 	**HOAF thermHIT 100 M** • Zündung: elektrisch • Leistung: 110 kW - 5.000 m^2 je Stunde • Gasverbrauch: 8 kg /Stunde	7.390,00	140,00
TWB 125 ABR **(ohne Anbaurahmen)** **Arbeitsbreite 125 cm** 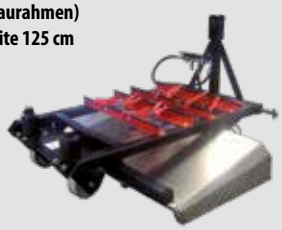	**HOAF thermHIT 125 M** • Inklusive 2 Laufräder • Zündung: elektrisch • Leistung: 137 kW - 6.250 m^2 je Stunde • Gasverbrauch: 13 kg/Stunde	12.700,00	190,00
Anbaurahmen (für alle Typen) Bei Bestellung genauen Trägerfahrzeugtyp und Anbauart angeben (siehe Datenblatt Seite 160/161) Weitere Anbaurahmen auf Anfrage.			
ABR-TWB-FKDR	**Anbaurahmen Kuppeldreieck Kersten**	620,00	
ABR-TWB-KD-…	**Anbaurahmen Kuppeldreieckanbau**	620,00	
ABR-TWB-DP-…	**Anbaurahmen Dreipunktanbau Kat I und II**	620,00	
ABR-TWB-FM-…	**Anbaurahmen Flächenmäher**	695,00	
LPG Gas-Tanks (für alle Typen)			
TWB-GT 120	**LPG Gas-Tank 2 x 85 Liter im Dreipunkt** • Mit Beleuchtung und Warntafeln	5.220,00	140,00
TWB-GT 240	**LPG Gas-Tank 2 x 120 Liter im Dreipunkt** • Mit Beleuchtung und Warntafeln	6.295,00	140,00
Optionales Zubehör			
HSV-TWB	**Hydraulische Seitenverstellung** Für thermHIT 100 und thermHIT 125 Seitenverschub 35 cm rechts in Fahrtrichtung	2.080,00	
16620000030	**Deflektorplatte für ThermHIT 100**	560,00	Frachtfrei bei Mit-lieferung

7% TZ ab 05/2022

HOAF WeedStar

Wildkrautentfernung mit Infrarothitze
Anbaugeräte

Arbeitsbreiten

100/120/2x50 cm



Stabile Laufräder



Kettenvorhang



Elektrische Zündkontrolle



Düsenleiste und Wärmeisolierung

TWB WS 100L / 120L



Geschlossenes Seitenteil zur Wärmeisolierung

Stabile Laufräder

Bedienpult



TWB WS 50i



Bedienpult



FACTS

- Automatische Zündung
- Flammenüberwachung
- Bedienung über Bedienpult
- Gebläse mit Nachlauf
- Stabile Laufräder (WeedStar 100/120)
- Brennkammern einseitig abstellbar (WeedStar 50i)
- Geringer Gasverbrauch
- Wartungsarm

Brennerleiste



Gasregelventil



Maße	TWB-WS 100 L	TWB-WS 120 L	TWB-WS 50i
A: Höhe Fahrgestell [cm]	70	70	94
B: Länge Fahrgestell [cm]	138	138	152
C: Gesamtbreite [cm]	109	129	130
Gewichte			
Grundgerät [kg]	130	142	471

TWB-WS 100 L TWB-WS 120 L

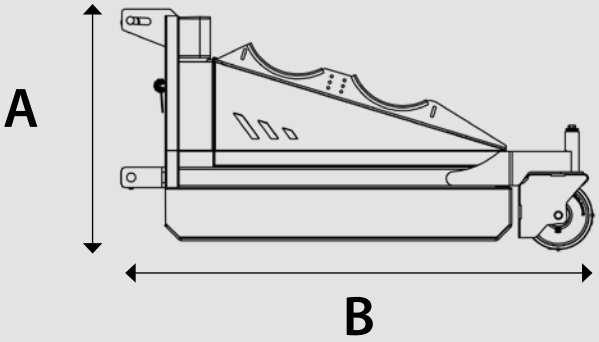

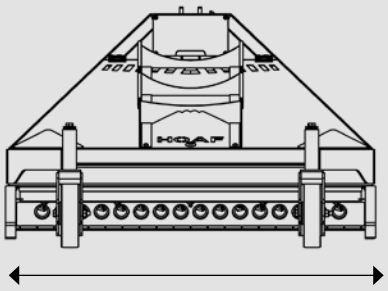

TWB-WS 50i

Vorderansicht WS 50i

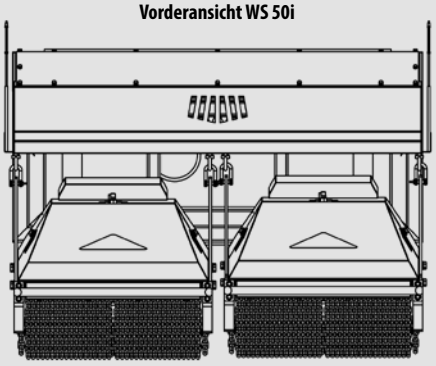

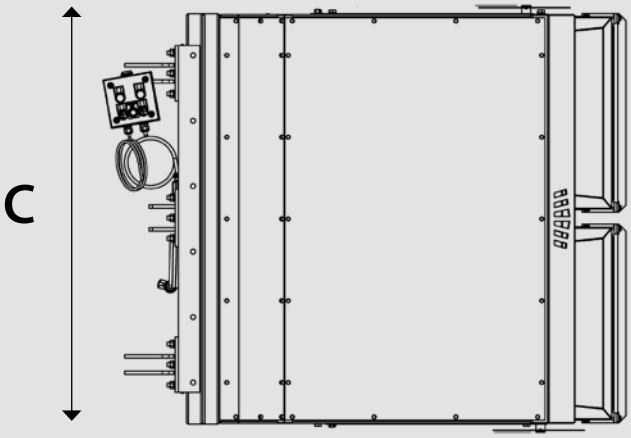

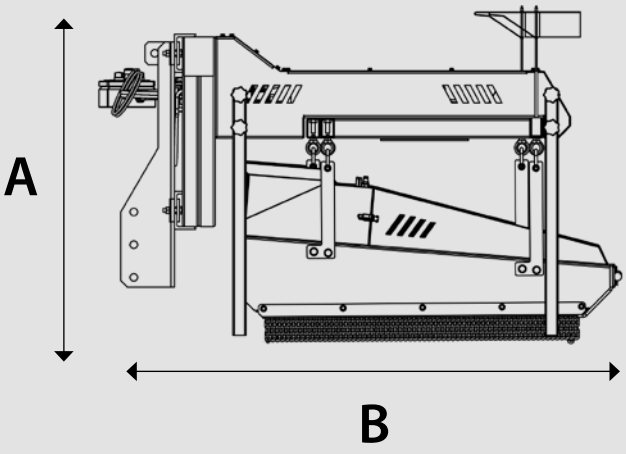

Artikelnummer	Beschreibung	Preis/€	Fracht Inklusive Verp./ €
WeedStar			
TWB-WS 100 L-ABR (ohne Anbaurahmen) Arbeitsbreite 100 cm 	**HOAF WeedStar 100 L** • Inklusive 2 Laufräder • Zündung: elektrisch • Leistung: 169 kW - 2.500 m^2 je Stunde • Gasverbrauch: 12 kg /Stunde	14.900,00	235,00
TWB-WS 120 L-ABR (ohne Anbaurahmen) Arbeitsbreite 120 cm 	**HOAF WeedStar 120 L** • Inklusive 2 Laufräder • Zündung: elektrisch • Leistung: 197 kW - 3.000 m^2 je Stunde • Gasverbrauch: 14 kg /Stunde	17.000,00	235,00
TWB-WS 50i ABR (ohne Anbaurahmen) Arbeitsbreite 2 x 50 cm 	**HOAF WeedStar 50i** • Elektrisch verstellbar • Zündung: elektrisch • Leistung: 123 - 246 kW - 5500 m^2 je Stunde • Gasverbrauch: 9- 18 kg /Stunde	26.000,00	235,00
Anbaurahmen (für alle Typen) Bei Bestellung genauen Trägerfahrzeugtyp und Anbauart angeben (siehe Datenblatt Seite 160/161) Weitere Anbaurahmen auf Anfrage.			
ABR-TWB-KD-…	**Anbaurahmen Kuppeldreieckanbau**	620,00	
ABR-TWB-DP-…	**Anbaurahmen Dreipunktanbau Kat I und II**	620,00	
ABR-TWB-Tele-…	**Anbaurahmen Teleskoplader**	1.550,00	
LPG Gas-Tanks (für alle Typen)			
TWB-GT 120	**LPG Gas-Tank 2 x 85 Liter im Dreipunkt** • Mit Beleuchtung und Warntafeln	5.220,00	140,00
TWB-GT 240	**LPG Gas-Tank 2 x 120 Liter im Dreipunkt** • Mit Beleuchtung und Warntafeln	6.295,00	140,00
Optionales Zubehör			
HSV-TWB-WS	**Hydraulische Seitenverstellung** Für WeedStar und WeedAIR Seitenverschub 45 cm rechts in Fahrtrichtung	2.650,00	Frachtfrei bei Mit-lieferung

7% TZ ab 05/2022

HOAF Serie KB

Wildkrautentfernung mit Infrarothitze
Anbaugeräte

Arbeitsbreiten

150/180 cm





Kettenvorhang



Gasdruckanzeige



Elektrische Zündung mit Zündüberwachung

Die HOAF KB® Serie ist durch seine spezielle Konstruktion ausgezeichnet einsatzfähig in öffentlichen Grünanlagen. Auch ist das Gerät sehr gut einsetzbar für städtische Umgebungen mit großen Flächen. Mit einer Arbeitsbreite von 150 cm/180 cm hat der Brenner eine hohe Kapazität pro Stunde.

Das Wirkprinzip der HOAF KB® Serie beruht auf dem HOAF Infraplus System®, wobei infrarote Strahlungswärme in Kombination mit Heißluft zur Anwendung kommt. Wenn unerwünschter Bewuchs dieser ausgesetzt wird, werden die Zellen in den Pflanzen zerstört. Infolgedessen beginnt der Bewuchs zu verwelken. Der HOAF KB® ist mit einem Ventilator ausgestattet, zum einen um die heiße Luft gut zu verwirbeln und um die Düsen während des Brennvorgangs sauber zu halten. Somit liefert der HOAF KB® die höchst mögliche Effizienz bei der Verbrennung des Propans.

Zudem sind sie mit hochwertigen Venturi-Brennern aus Edelstahl ausgestattet, die ein optimales Gas / Luft-Gemisch unter den Brenner injizieren. Aufgrund des Venturi-Systems und der elektrisch angetriebenen Luftunterstützung wird eine lange heiße Flamme erzeugt. Die hinten angebrachte Kette schließt den Brenner, hält die Wärme so lange wie möglich unter der Haube und schützt den Brenner vor Wind. Die Fernbedienungsbox ist mit dem Brennerzündschalter ausgestattet, der den Brenner automatisch startet. Der Hoch / Niedrig-Leistungsschalter steuert die beiden Magnetventile und spart Gas an Stellen mit weniger Wildkraut.

FACTS

- Zuverlässige Wildkrautbekämpfung mit INFRAPLUS System
- Einsatz auf allen befestigten und unbefestigten Flächen
- Leistungsstärkste Maschinen für große Flächen
- Zündung und Überwachung elektrisch
- Bedienpult mit Brennerüberwachung
- Arbeitsbreiten 1,50 m und 1,80 m

Isolierung für bestmögliche Energienutztung



Gastanks anstelle von einzelnen Gasflaschen



Brennereinheit mit Verdampferrohr



Bedienpult des HOAF KB



HOAF Serie KB

Maße	KB 1.5	KB 1.8
A: Höhe Fahrgestell [cm]	115	115
B: Länge Fahrgestell [cm]	197	197
C: Gesamtbreite [cm]	153	183
Gewichte		
Grundgerät [kg]	515	553

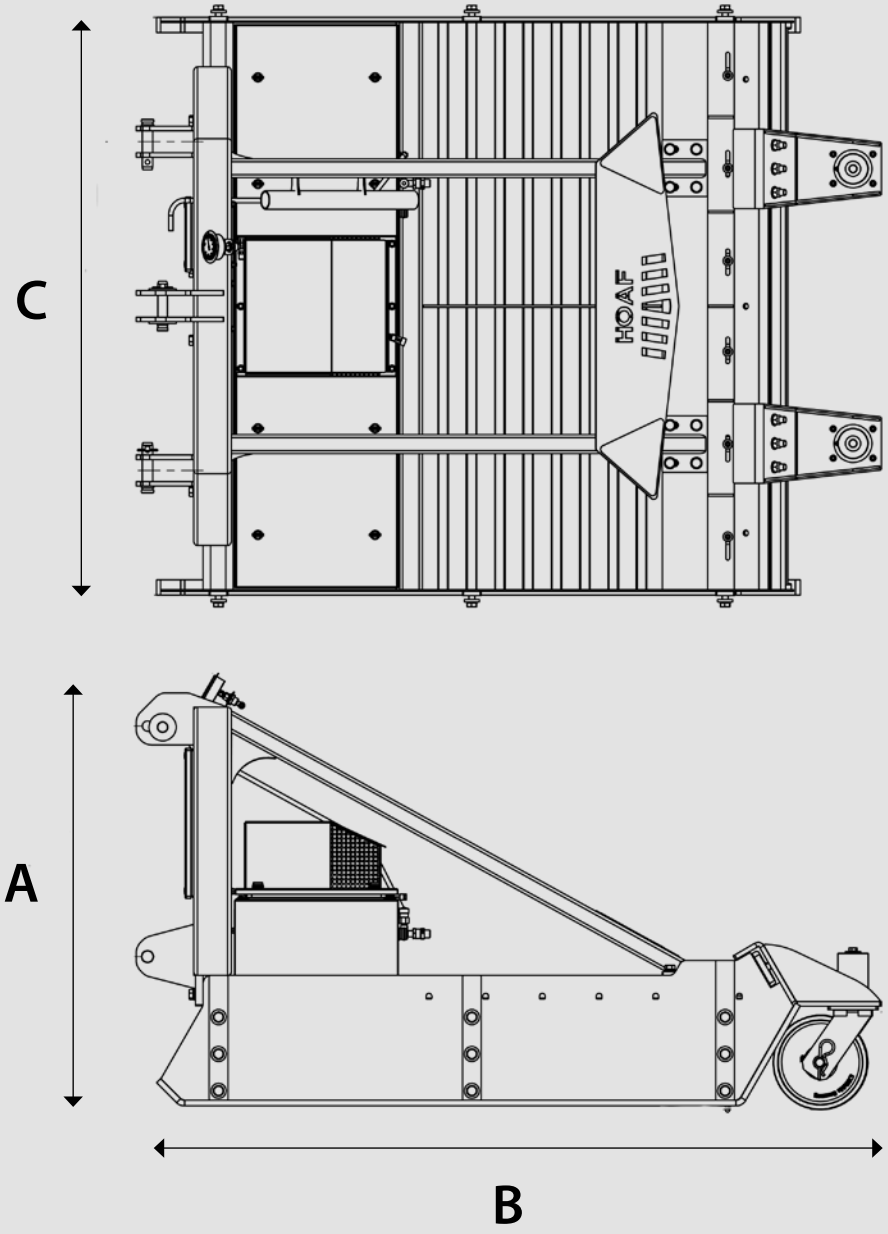

Artikelnummer	Beschreibung	Preis/€	Fracht Inklusive Verp./ €
HOAF KB Wildkrautentferner			
TWB-KB 1.5 	**Hoaf KB 1.5 Single Wildkrautbrenner** • Arbeitsbreite 150 cm • 2 Stufen hoch/niedrig, Bedienung über die Steuereinheit • Automatische Zündung mit Zündkontrolle • Steuereinheit (im Trägerfahrzeug) • Gasverbrauch: höchstens 23 kg/h, mind. 15 kg/h • Gebläseunterstützung • Brenner: Venturi Brenner • Luftunterstützung: 1 elektrisches Gebläse • Reinigungsdüse • Kettenvorhang an der Rückseite • Anschluss: KAT 2	18.950,00	420,00
TWB-KB 1.8 	**Hoaf KB 1.8 Single Wildkrautbrenner** • Arbeitsbreite 180 cm • 2 Stufen hoch/niedrig, Bedienung über die Steuereinheit • Automatische Zündung mit Zündkontrolle • Steuereinheit (im Trägerfahrzeug) • Gasverbrauch: höchstens 50 kg/h, mind. 25 kg/h • Gebläseunterstützung • Brenner: Venturi Brenner • Luftunterstützung: 1 elektrisches Gebläse • Reinigungsdüse • Kettenvorhang an der Rückseite • Anschluss: KAT 2	20.750,00	420,00
Anbaurahmen (für alle Typen) Bei Bestellung genauen Trägerfahrzeugtyp und Anbauart angeben (siehe Datenblatt Seite 160/161) Weitere Anbaurahmen auf Anfrage.			
ABR-TWB-DP-…	**Anbaurahmen Dreipunktanbau Kat II** (nur in Verbindung mit einem Verschieberahmen)	750,00	
ABR-TWB-Tele-…	**Anbaurahmen Teleskoplader**	1.550,00	
Optionales Zubehör			
HSV-TWB-SCHWER	**Hydraulische Seitenverstellung** • Seitenverstellung 45 cm nach rechts oder links • Standardlieferung für Heckanbau in FR rechts • Passend für Kat II • Anhängelast bis 1.000 kg	2.650,00	Frachtfrei bei Mitlieferung
20000104	**Halterahmen für 6 Gasflaschen** Zum Aufbau auf dem Wildkrautbrenner	2.850,00	
20000111	**Gastankrahmen mit 2 x 120 Liter Tanks** Zum Aufbau auf dem Wildkrautbrenner • inklusive Gasschläuche und Ventile	3.650,00	
20000039	**Laufrollen-Set zur besseren Bodenanpassung, bestehend aus 2 Stahllaufrädern**	2.750,00	

Seitenbrenner auf Anfrage

7% TZ ab 05/2022

WeedAir

Arbeitsbreiten
75/100/120/150 cm

Wildkrautentfernung mit Heißluft für Schlepper, Kommunalfahrzeuge, Einachser



LPG-Gastanks



Auch zum Anbau an Einachser



Seitenbrenner
Gemessene Temperatur über 800° C



Seitenverschiebung



Das Prinzip

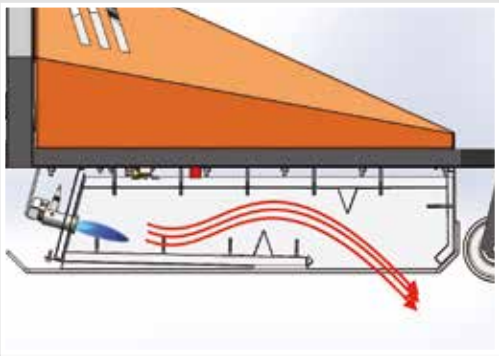

Das Wildkrautverbrennungsprinzip des HOAF WeedAir® basiert auf dem HOAF System®, das einen forcierten Heißluftstrom nutzt. Sobald die unerwünschten Wildkräuter mit der heißen Luft in Kontakt kommen, zerstören die Proteine der Pflanzen die Zellen, wodurch sie welken.



Bedienung über Schaltbox vom Fahrerhaus



Hitzebeständige Laufräder



Elektrogebläse mit Gasventilen für Haupt- und Seitenbrenner

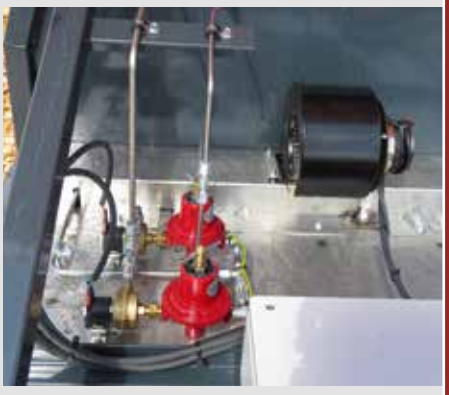

FACTS

- Zuverlässige Wildkrautbekämpfung mit Heißluft
- Einsatz auf allen befestigten und unbefestigten Flächen
- Geringes Gewicht, deshalb für eine breite Palette von Geräteträgern geeignet
- Zündung und Überwachung elektrisch
- Schwenkräder für konstante Bodenfreiheit
- Funktionskontrollbox für Temperaturanzeige und Bedienung
- Elektrisch angetriebener Lüfter für die Luftunterstützung, deshalb keine Hydraulik-Bereitstellung erforderlich.

Maße	TWB-WA 75 ABR	TWB-WA 100 ABR	TWB-WA 120 ABR	TWB-WA 150 ABR
A: Höhe Fahrgestell [cm]	83	79	79	79
B: Länge Fahrgestell [cm]	128	147	147	147
C: Gesamtbreite [cm]	84	107	127	161
Gewichte				
Grundgerät [kg]	135	160	165	210

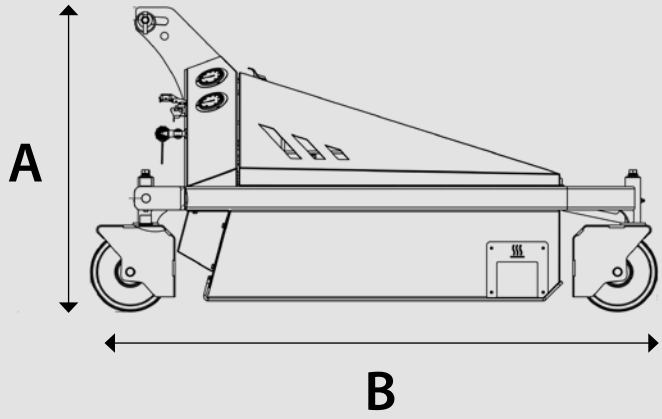

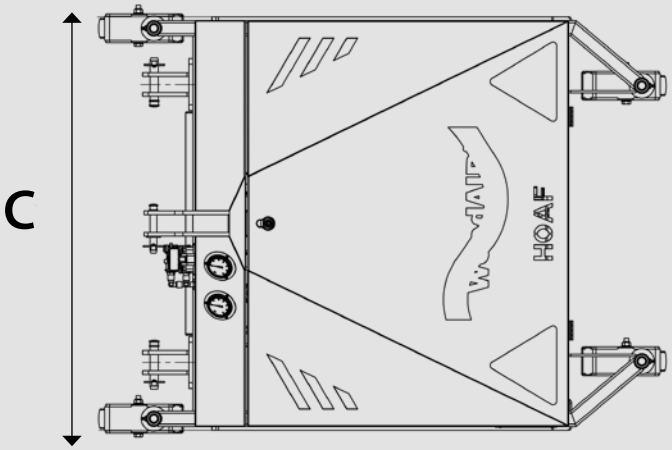

Artikelnummer	Beschreibung	Preis/€	Fracht Inklusive Verp./ €
TWB-WA 75 ABR **Für Einachser/Schlepper** 	**Hoaf WeedAir 75** • Arbeitsbreite 75 cm • Zündung: elektrisch • Leistung: 47 kW 1.500 m^2 je Stunde bei 2 km/h • elektrisch betriebene Ventilatoreinheit für kontinuierlichen Luftstrom • Ventilatoreintheit arbeitet mit kalter Luft für weniger Verschleiß • Gasverbrauch (Propan/LPG): Hauptbrenner: 3,5 kg / Std. Seitenbrenner: 1,6 kg/Std. • Temperatur des Luftstromes: 700 °C • Gasvorheizsystem zur Minimierung des Gasverbrauches • Inklusive 2 Abstellstützen	**9.750,00**	**190,00**
TWB-WA 100 ABR **Für Schlepper/Kommunalfahrzeuge**	**Hoaf WeedAir 100** • Arbeitsbreite 100 cm • Leistung: 73 kW 2.000 m^2 je Stunde bei 2 km/h • Gasverbrauch (Propan/LPG): Hauptbrenner: 4,9 kg / Std. Seitenbrenner: 1,6 kg/Std. • Inklusive 4 Abstellstützen Weitere Beschreibung siehe WeedAir 75	**24.500,00**	**190,00**
TWB-WA 120 ABR **Für Schlepper/Kommunalfahrzeuge**	**Hoaf WeedAir 120** • Arbeitsbreite 120 cm • Leistung: 89 kW 2.500 m^2 je Stunde bei 2 km/h • Gasverbrauch (Propan/LPG): Hauptbrenner: 6,3 kg / Std. Seitenbrenner 1,6 kg/Std. • Inklusive 5 Abstellstützen Weitere Beschreibung siehe WeedAir 75	**26.145,00**	**190,00**
TWB-WA 150 ABR **Für Schlepper/Kommunalfahrzeuge**	**Hoaf WeedAir 150** • Arbeitsbreite 150 cm • Leistung: 91 kW 3.000 m^2 je Stunde bei 2 km/h • Gasverbrauch (Propan/LPG): Hauptbrenner: 7,7 kg / Std. Seitenbrenner: 1,6 kg/Std. • Inklusive 5 Abstellstützen Weitere Beschreibung siehe WeedAir 75	**auf Anfrage**	
Anbaurahmen (für alle Typen) Bei Bestellung genauen Trägerfahrzeugtyp und Anbauart angeben (siehe Datenblatt Seite 160/161) Weitere Anbaurahmen auf Anfrage.			
ABR-TWB-KD-…	**Anbaurahmen Kuppeldreieckanbau**	**620,00**	
ABR-TWB-DP-…	**Anbaurahmen Dreipunktanbau Kat I und II**	**620,00**	
ABR-TWB-FM-…	**Anbaurahmen Flächenmäher**	**695,00**	
ABR-TWB-Tele-…	**Anbaurahmen Teleskoplader**	**1.550,00**	
LPG Gas-Tanks (für alle Typen)			
TWB-GT 120 WA	**LPG Gas-Tank 2 x 85 Liter im Dreipunkt** • mit Beleuchtung und Warntafeln	**5.220,00**	**140,00**
TWB-GT 240 WA	**LPG Gas-Tank 2 x 120 Liter im Dreipunkt** • mit Beleuchtung und Warntafeln	**6.295,00**	**140,00**
Optionales Zubehör (für alle Typen)			
20000323	**Seitenbrenner** Separat geschalteter Seitenbrenner für Kanten und Ecken	**1.800,00**	
HSV-TWB-WS	**Hydraulische Seitenverstellung** für WeedStar und WeedAIR Seitenverschub 45 cm rechts in Fahrtrichtung	**2.650,00**	**Frachtfrei bei Mit-lieferung**

7% TZ ab 05/2022

Preisliste 2022, gültig ab 01.12.2021

rootwave

Elektrolanze

ohne Chemie

Zur punktuellen Entfernung von unerwünschten oder invasiven Pflanzen, z. B. Bärenklau, Japanischer Knöterich, Jakobskreuzkraut u. v. m.

Durch gezielte Stromzufuhr wird die Pflanze bis tief in die Wurzel zerstört.



Eliminiert auch Pflanzen in einzelnen Fugen

Ergonomischer Handgriff



Handbedienung

Lanze mit Handgriff



rootwave in der Frontansicht

Behandlungskabel 20 m

Sicherheitsstiefel

Elektrode



Lanze in Aktion

FACTS

- Umweltfreundlich: Ohne chemische Zusätze oder Rückstände und für den Einsatz dort geeignet, wo Herbizide verboten oder eingeschränkt sind.
- Punktgenau: Keine Beeinträchtigung der umliegenden Pflanzen oder des Bodens.
- Erschwinglich: Niedrigere Betriebskosten als bei vergleichbaren anderen Wildkraut-Managementprodukten.
- Schnell und endgültig: Das Wildkraut wird unmittelbar bis zur Wurzel abgetötet.
- Hohe Betriebsauslastung: Auch unmittelbar vor oder nach Regen sowie bei kaltem- oder windigem Wetter einsetzbar.
- Keine Nachbehandlungen: Die Wildkrautpflanze wird abgetötet, ohne den umliegenden Boden anzugreifen. Die Nährstoffe im Boden bleiben erhalten.



Das Prinzip

Das **rootwave** System ist auf elektrophysikalische Technik aufgebaut. Das Gerät erzeugt per Knopfdruck einen sehr hohen Stromimpuls, dadurch werden unerwünschte Pflanzen gezielt eliminiert. Das Power-Modul liefert die hierfür nötige hohe Stromspannung, dieser Strom fließt über die Handlanze in die Pflanze und dann in den Untergrund. Der Stromkreis wird über den Stromrückführungserdspieß, der über ein weiteres Kabel in den Boden gesteckt ist, wieder geschlossen. Die Energie verkocht das Wasser im Inneren der Pflanze und zerstört somit die Pflanzenstruktur.

Das Ergebnis:

- Das Chlorophyll der Pflanze wird sofort geschädigt, die Zellen werden irreversibel zerstört und sterben ab
- Die Wasserversorgung der Zellen wird unterbrochen
- Die Pflanze trocknet aus

Entscheidend für den Effekt sind die richtige Energiemenge und ein optimierter Erdungskontakt: Pflanzen mit hohem Wassergehalt und im Vergleich zu ihrer Blattmasse mit wenigen Stängeln und Wurzeln benötigen nur wenig Energie und sind einfach zu behandeln. Sehr dichte und holzige Wildkräuter oder sehr große Pflanzen benötigen viel Energie. In diesen Fällen erzielen, zum Beispiel mit Mähvorgängen kombinierte Methoden, beste Ergebnisse, da die jungen neuen Triebe besonders viel Wasser führen und somit den Strom noch besser in die Pflanze führen. Pflanzen mit größeren Wurzelstöcken oder Rhizomen werden stark geschwächt, zur vollkommenen Zerstörung müssen sie teilweise mehrfach behandelt werden.

Gezielte Bearbeitung der einzelnen Wildkrautpflanze



Mit der Elektrode wird die Pflanze unter Strom-Schock gesetzt



Der Strom-Schock dringt bis tief in die Wurzel



Die Wurzel stirbt ab und damit auch die Pflanze, sie kann nicht mehr nachwachsen



rootwave

Elektrolanze Ausstattung

ohne Chemie



Power-Modul







Stromgenerator



Vorderseite:



Rückseite:



rootwave

Elektrolanze
Sicherheitsaustattung

Schalter zum Auswählen der Strommenge
3000/ 4000/ 5000 Volt

Button zum Freischalten der Maschine



Sicherheitsknöpfe mit 2-Punkt-Bedienung: Nur wenn beide Knöpfe mit beiden Händen betätigt werden, geht die Lanze in Betrieb. Zudem verfügen die Druckknöpfe über ein Not-Aus, dann wenn diese unabhängig voneinander durch Fingerdruck tief einrasten (2. Stufe). und schalten die Lanze sicher ab. Dies passiert, wenn einer der beiden Druckknöpfe durchgedrückt wird. Die passiert zum Beispiel wenn man stolpert, hier spricht man vom sogenannten Greif-Reflex.



Leuchtdiode
(Aktiv wenn Lanze in Betrieb)

Erdungsstecker
zur Absicherung



Behandlungskabel 20 m



Sicherheits-Erdkabel 4 m





Verbindungskabel 7 m



Erdungsstecker,
Stromrückführung

Safety first

Das **rootwave-System** ist mit einer Vielzahl von Sicherheitsmerkmalen ausgestattet:

- Sicherheitsschaltung prüft kontinuierlich alle elektronischen Bauteile und schaltet bei Bedarf ab, bzw. schaltet nicht ein
- Schutzschalter an beiden Erdungssteckern bestätigen den sicheren Erdschluss
- 2-Punkt Bedienung für sicheres Arbeiten
- Jährliche zertifizierte Anwendungsschulung
- Not-Aus Funktion an der Lanze und am Gerät

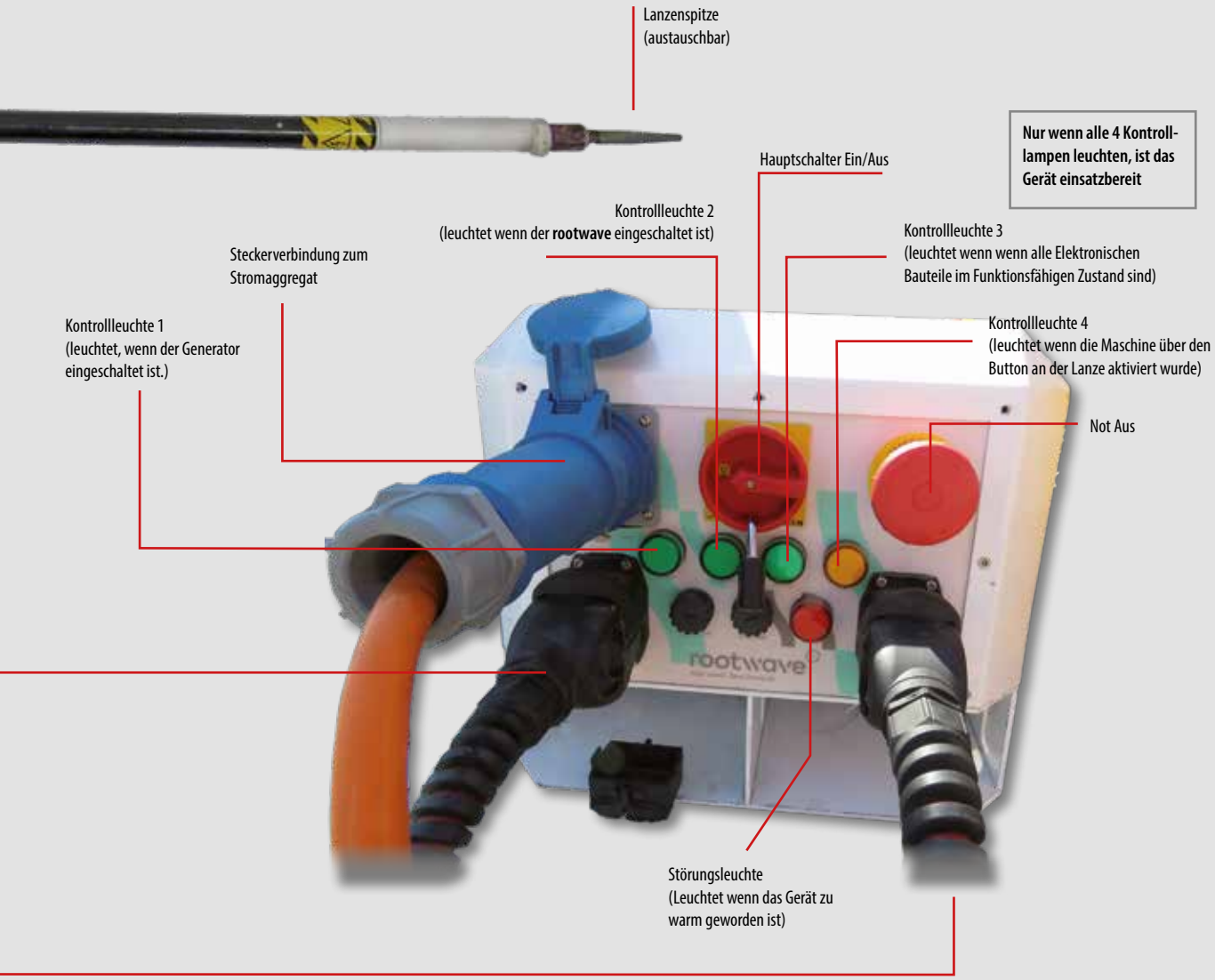

Maße	Handlanze	Power Modul	Generator
Lanze mit Handgriff Länge [cm]	170	-	-
Verbindungsgabel [m]	7	-	-
Behandlungskabel [m]	20	-	-
Erdungsskabel [m]	4		
A: Höhe [cm]	-	33	63
B: Länge [cm]	-	75	83
C: Breite [cm]	-	40	58
Gewichte			
Grundgerät [kg]	-	140	132





Artikelnummer	Beschreibung	Preis/€	Fracht Inklusive Verp./ €
Elektrolanze zur Wildkrautentfernung			
Rootwave 	**Bestehend aus** • Power-Modul • Lanze mit Handgriff • Elektrode • Verbindungsstecker • Verbindungskabel, 7 m lang • Behandlungskabel, 20 m lang • Sicherheitserdkabel, 4 m lang Sicherheitsunterweisung von bis zu 3 Anwendern ist inklusive und zwingende Voraussetzung für die Nutzung der **rootwave**-Einheit.	auf Anfrage	
Zubehör/Optionen			
GEN-ROOTWAVE 	**Strom-Generator für rootwave-System** • Motor: Vanguard OHV 16 PS • Anschlussarmatur: 2 x 15 A und 1 x 32 A • Betriebsstunden bei 50 % Belastung: 6 Stunden 20 Minuten • Kraftstoffverbrauch bei 50 %: 2,37 l/Std. • Frequenz: 50 Hz • Spannung: 230 V • Kraftstofftank: 15 l • Schallleistungspegel: LWA 97 dB(A) • Schalldruckpegel LPA: (7m) 72 dB(A) • Max. Leistung: 8.75 kVA	auf Anfrage	
Sicherheitsstiefel 	**Sicherheitsstiefel** Elektrisch isolierende Gummistiefel "Dunlop Acifort safety High Voltage" (bei Bestellung Größe angeben)	auf Anfrage	
T-Lanze 	**T-Lanze**	auf Anfrage	

7% TZ ab 05/2022

Laubbläser für Einachser (Fremdfabrikate)

Sehr hohe Blasleistung
ab 85 m³/min



Optimiertes Lüfterrad für hohes Luftvolumen

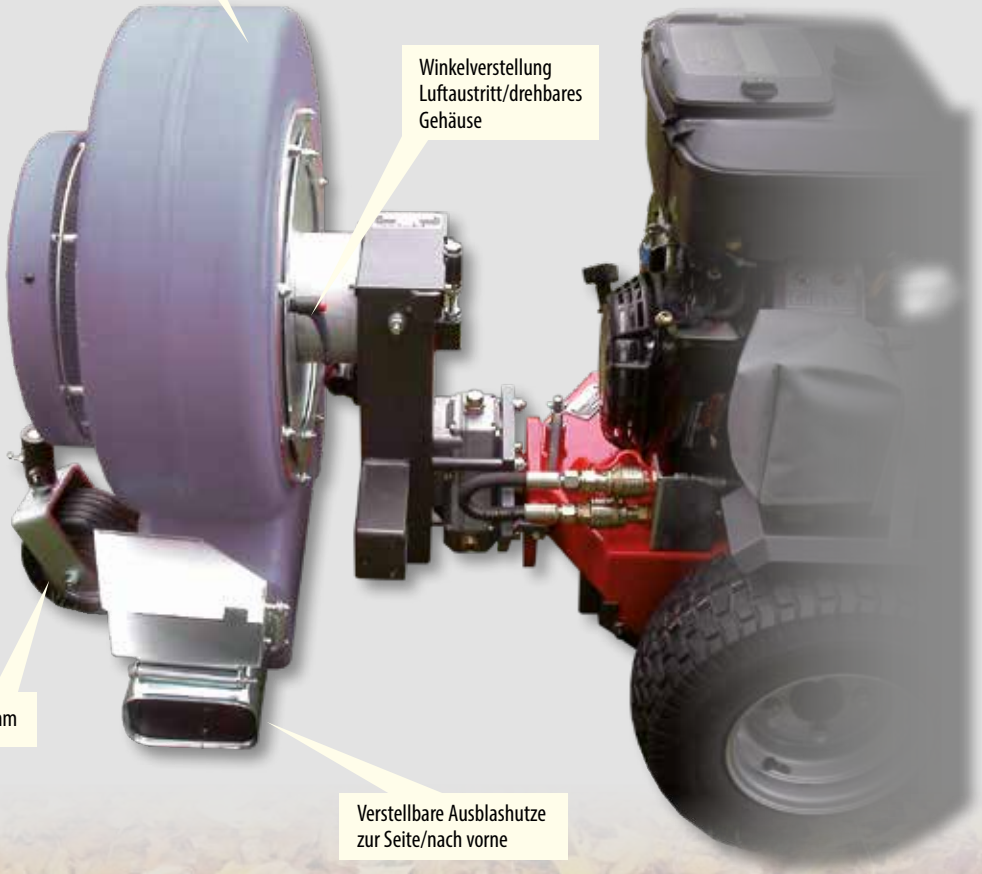





Ausblashutze

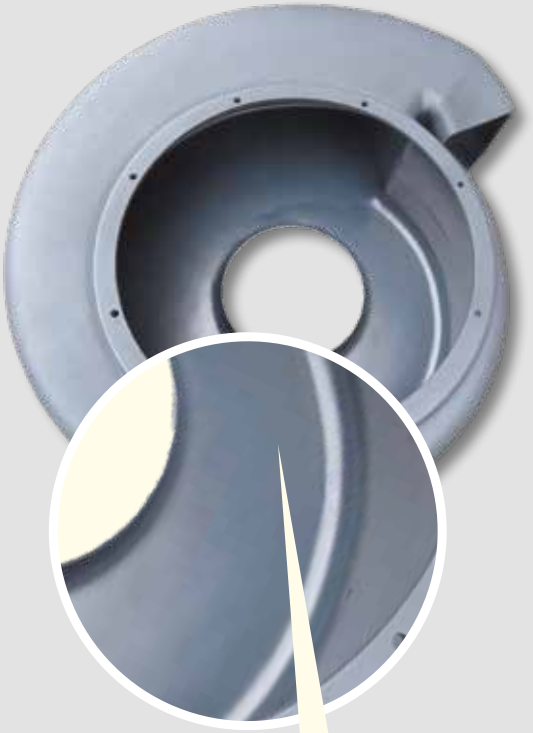

Innengehäuse sehr glatt, deshalb minimale Luftverwirbelung und bessere Luftleistung. Die angesaugte Luft wird verlustfrei weitergeleitet.



Maße	LBV 5100 M-ABF	LBV 6900 M-ABF
A: Länge [cm]	88	93
B: Breite [cm]	110	110
C: Höhe [cm]	96	96
Gewichte		
Grundgerät [kg]	81	85

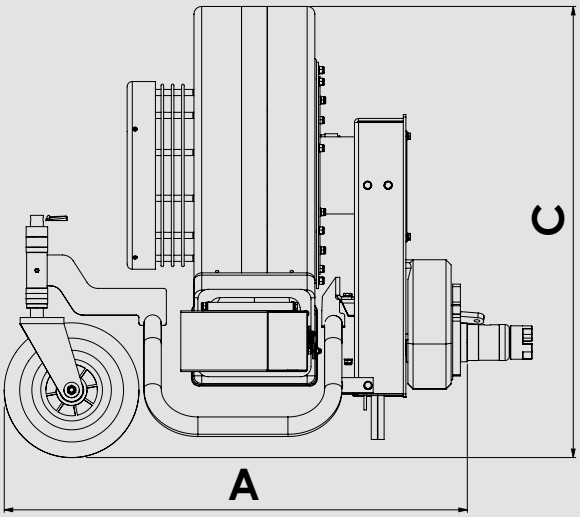

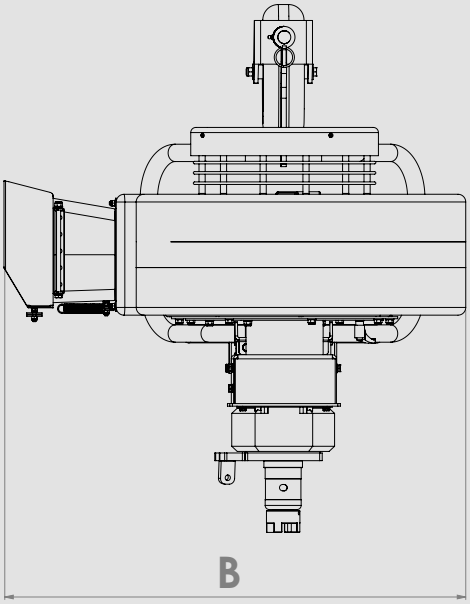

Artikelnummer	Beschreibung	Preis/€	Fracht Inklusive Verp./ €
Laubbläser für Einachser (Fremdfabrikate)			
LBV 5100 M-ABF 	**Laubblasgerät** • **Luftleistung 85 m³/min** • Mechanisch angetrieben • Lärmgeminderte Turbine • Lüfterrad aus Aluminium • Turbinengehäuse aus Kunststoff (PE) • Ausblasreichweite ca. 8 m • 1 Laufrad 260 x 85 mm	2.480,00	140,00
LBV 6900 M-ABF 	**Laubblasgerät** • **Luftleistung 115 m³/min** • Mechanisch angetrieben • Lärmgeminderte große Turbine • Lüfterrad aus Aluminium • Turbinengehäuse aus Kunststoff (PE) • Ausblasreichweite ca. 12 m • 1 Laufrad 260 x 85 mm	2.700,00	140,00
Anbauflansch für Einachser-Wildkrautbürsten (Fremdfabrikate)			
ABF-LBV ...	**Anbauflansch für Laubbläser**	635,00	

7% TZ ab 05/2022

Einzweckgerät Laubbeseitigung

Vento Silent

(ohne Fahrantrieb)

Sehr hohe Blasleistung
ab 85 m³/min



Optimiertes Lüfterrad
für hohes Luftvolumen



Kunststoffgehäuse für
optimalen Luftfluss



Verstellung der
Ausblasrichtung über
den Handholm



Praktischer Transportgriff



Winkelverstellung
Luftaustritt



Verstellung Ausblashutze (Option)

Leistungsstarker
Honda Industriemotor

Tragegriffe

Große Reifen zum einfachen Schieben
auf Flächen und zum Überfahren von
Hindernissen, z. B. Bordsteinkanten

Stabiles, schwenkbares und
feststellbares Laufrad

Schalldämpfer

Dieser handgeführte Laubbläser zeichnet sich durch seine Kompaktheit und einen günstigen Preis aus. Ausgestattet mit einem Honda-Motor erzeugt dieses Gerät dennoch eine hohe Arbeitsleistung bei geringer Lautstärke. Deshalb ist der Vento auch in sensiblen Umgebungen einsetzbar, wo es auf geräuscharmen Einsatz ankommt. Obwohl ohne Fahrantrieb ausgestattet, lässt er sich problemlos und leicht manövrieren.

Übersichtliches Bedienpanel



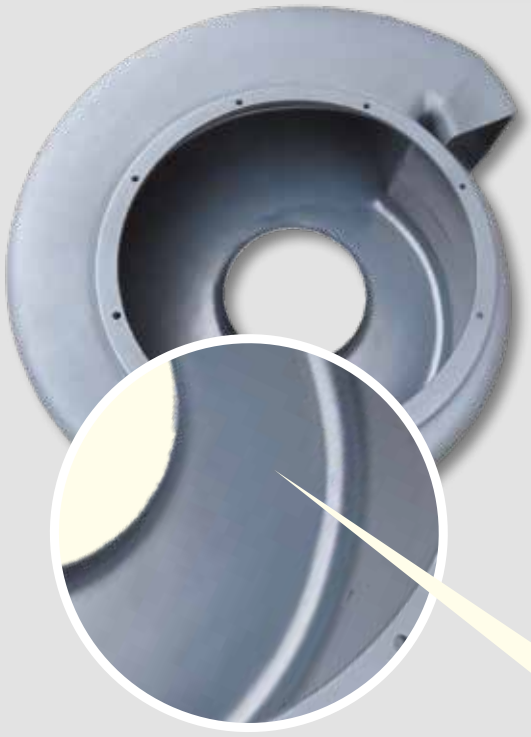

Innengehäuse sehr glatt, deshalb minimale Luftverwirbelung und bessere Luftleistung. Die angesaugte Luft wird verlustfrei weitergeleitet.

FACTS

Abgasarm nach EPA Stufe 2

Gehäuse aus PE-Kunststoff, integrierter Ansaug- und Ausblasschalldämpfer

- **Große Laufräder 4.00-8, kugelgelagert**
- **Höhenverstellbarer Führungsholm**
- **Verschiedene Ausblashutzen und Laufräder vorn**
- **Schalldruck am Ohr des Bedieners = 84 dB(A)**

Laubbläser Vento Silent

Maße	Vento 9 G	Vento 13 G
A: Länge [cm]	167	167
B: Durchfahrtsbreite [cm]	81	81
C: Höhe [cm]	102	102
Gewichte		
Grundgerät [kg]	96	102

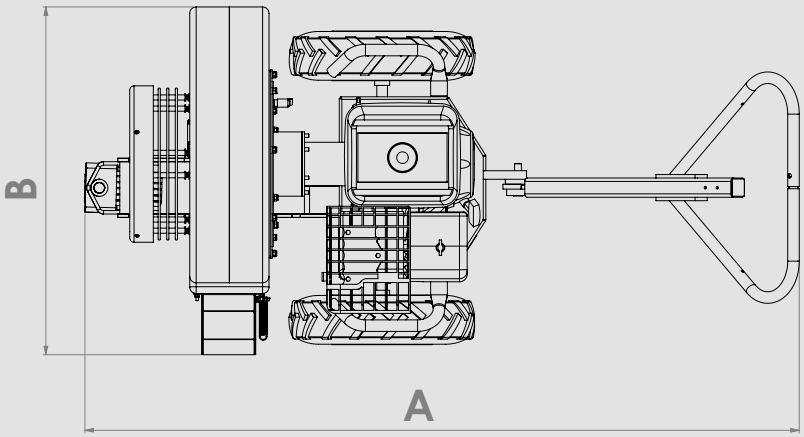

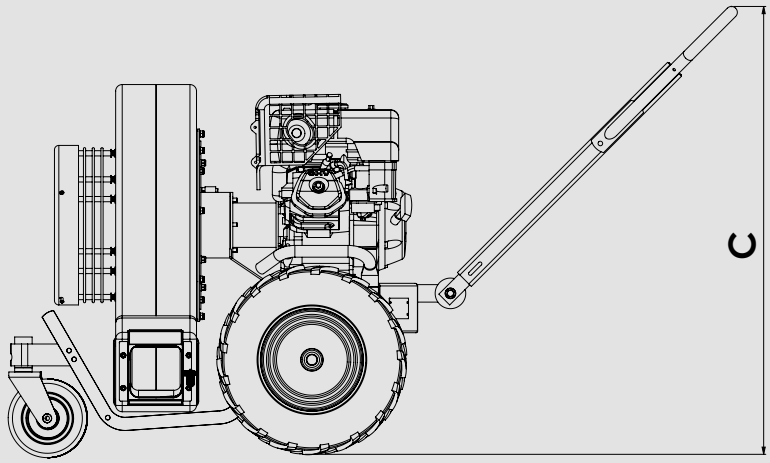

Artikelnummer	Beschreibung	Preis/€	Fracht inkl. Verp./ €
Laubbläser Einzweckgeräte			
VENTO 9 G 	**Laubblasgerät Vento Silent 9 G** • **Luftleistung 85 m³/min** • Honda Industrie-Benzinmotor • 6,3 kW (8,4 PS) Nettoleistung • Ölabschaltautomatik • Lärmgeminderte Turbine mit ALU-Lüfterrad • Gehäuse aus Kunststoff (PE) • Turbine über Drehhebelverschluss stufenlos verstellbar • Ausblasrichtung ist nach links, rechts und nach vorne verstellbar • Ausblasreichweite ca. 8 Meter • Höhenverstellbarer Führungsholm • Kugelgelagerte Laufräder 4.00-8 Blockprofil • 2 seitliche Tragbügel zum Verladen des Laubbläsers • Schwenkbares und kugelgelagertes Laufrad vorne • 4.00-8 Blockprofil	2.380,00	140,00
VENTO 13 G 	**Laubblasgerät Vento Silent 13 G** • **Luftleistung 90 m³/min** • Honda Industrie-Benzinmotor 8,7 kW (11,7 PS) Nettoleistung Weitere Beschreibung Art.: Vento Silent 9 G	2.850,00	140,00
Optionen/Zubehör (für alle Typen)			
MP-VENTO-HUTZE	**Ausblashutze** • Ausblaswinkel mittels Fernbedienung vom Holm aus verstellbar	140,00	Frachtfrei bei Mit-lieferung

7% TZ ab 05/2022

Einzweckgerät Laubbeseitigung

Vento Max

Sehr hohe Blasleistung
bis 98 m³/min

Vento Max silent (mit Fahrantrieb)
Vento Max power (mit Fahrantrieb)



Optimiertes Lüfterrad
für hohes Luftvolumen

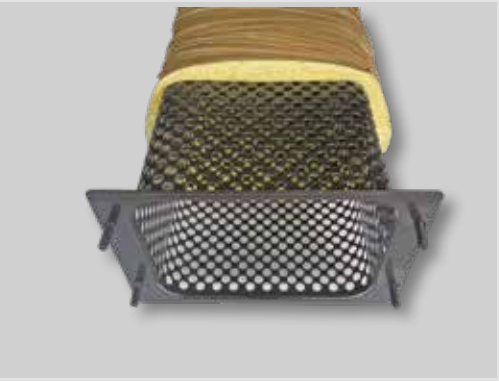

Schalldämpfer

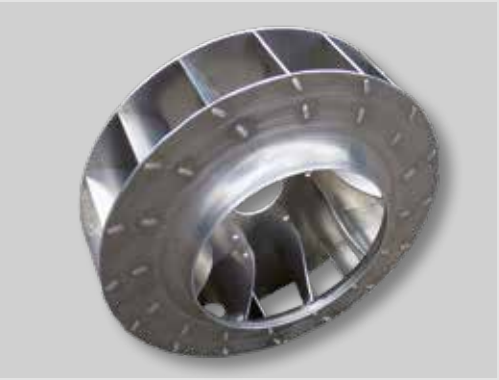

Lüfterrad



Werkzeuglose
Handholmverstellung



Hydrostatischer, stufenloser
Fahrantrieb
mit Differentialachse

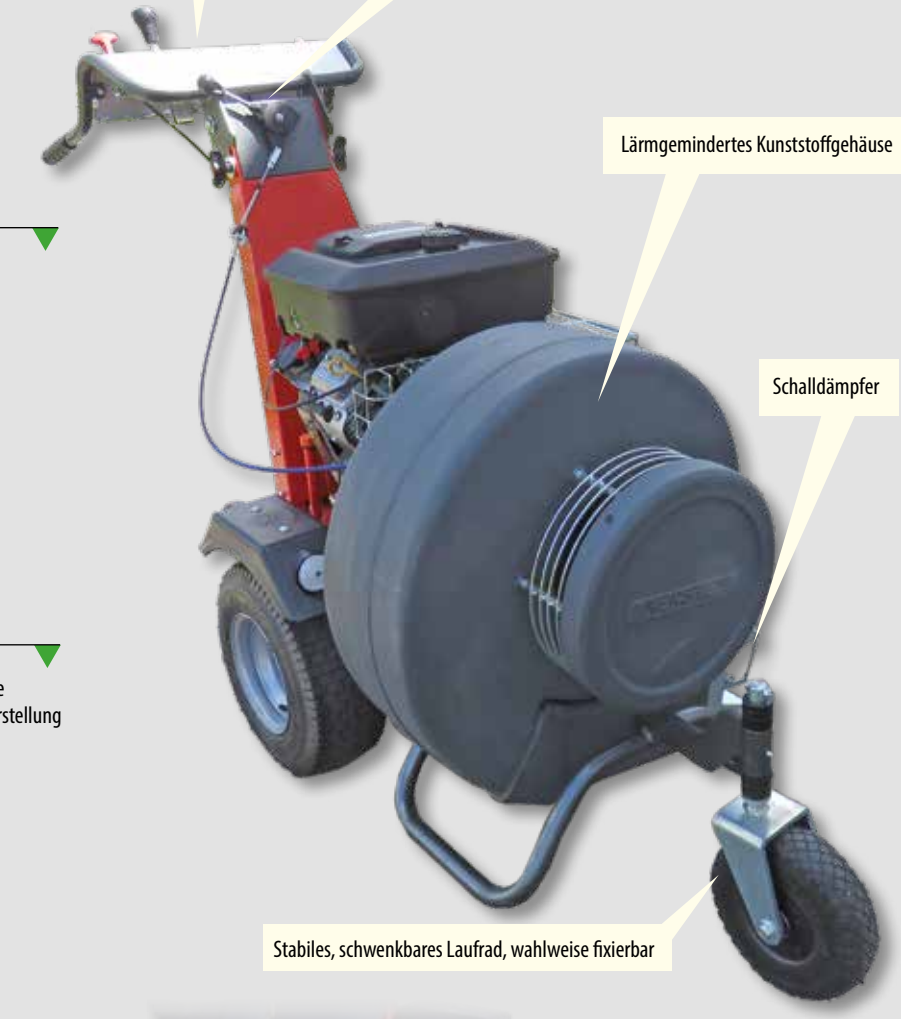



Ausblashutze

Vento Max silent wurde entwickelt für Bereiche, in denen es auf möglichst geräuscharme Laubbeseitigung ankommt. Mit 4500 m³/h Blasleistung bei 2700 U/min erreicht dieses Gerät ein ausgezeichnetes Arbeitspotenzial, und das bei einer nur sehr geringen Lautstärke von 84,3 dB(A)*. Das erlaubt sogar, ohne Gehörschutz zu arbeiten. Eine gute Voraussetzung für Einsatzgebiete in sensiblen Umgebungen, wie z. B. Innenstädte, Wohnsiedlungen, Krankenhäuser, Pflegeheime oder Schulen.

Vento Max power ist der Alleskönner unter den selbstfahrenden Laubbläsern. Durch seine enorm hohe Blasleistung von 5880 m³/h bei 3600 U/min ist dieses Gerät ideal für große Flächen in Außenbereichen, z. B. auf Golfplätzen oder im freien Gelände. Dabei ist diese Maschine genauso leistungsfähig wie ein vergleichbarer Anbaubläser für Kommunalfahrzeuge. Ein Plus ist auch seine außerordentliche Wendigkeit – und für schmale Durchgänge bis zu 80 cm Breite ist er bestens geeignet.

Übersichtliches Bedienpanel



Blasleistung in Abhängigkeit von der Motordrehzahl

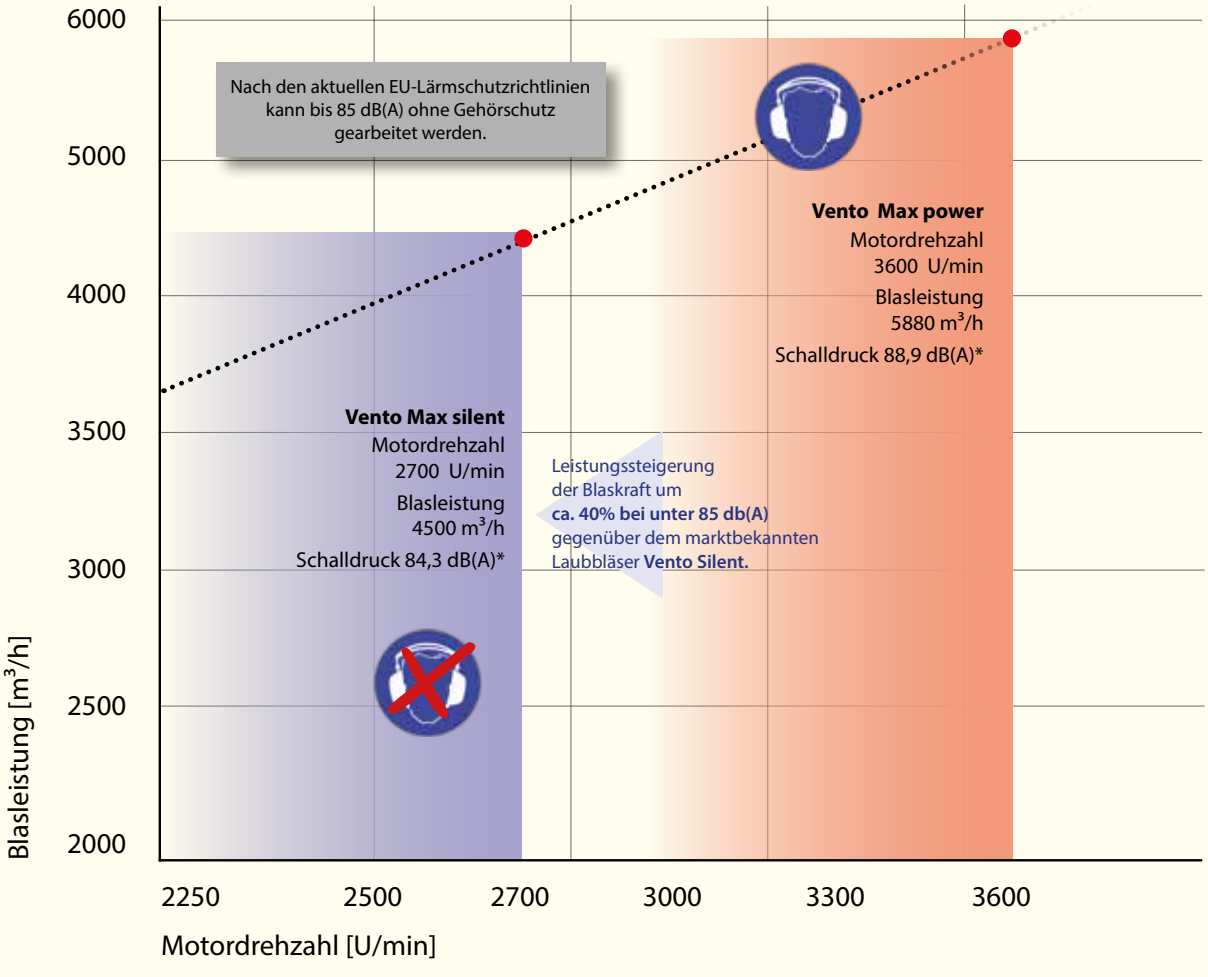

Laubbläser Vento Max

Maße	Vento Max silent	Vento Max power
A: Länge [cm]	189	189
B: Durchfahrtsbreite [cm]	81	81
C: Höhe [cm]	122	122
Gewichte		
Grundgerät [kg]	152	152

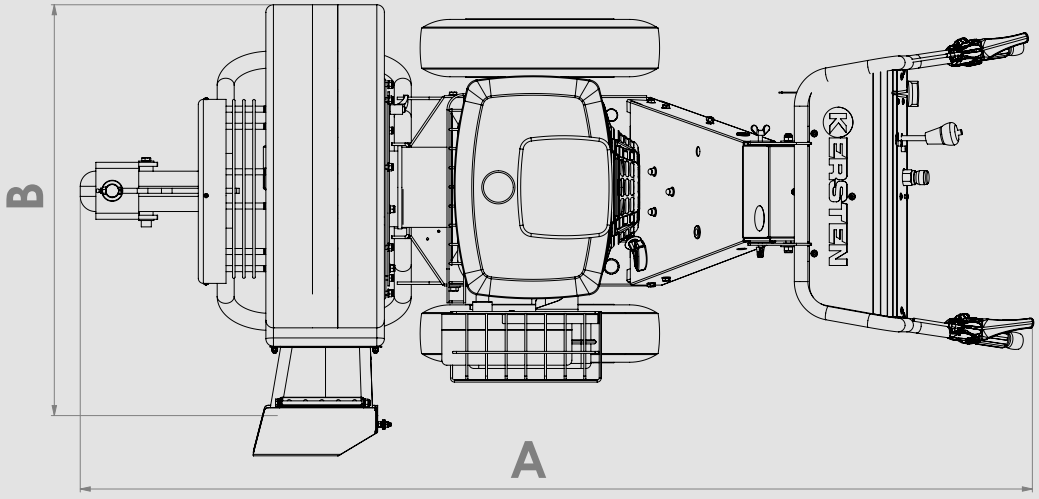

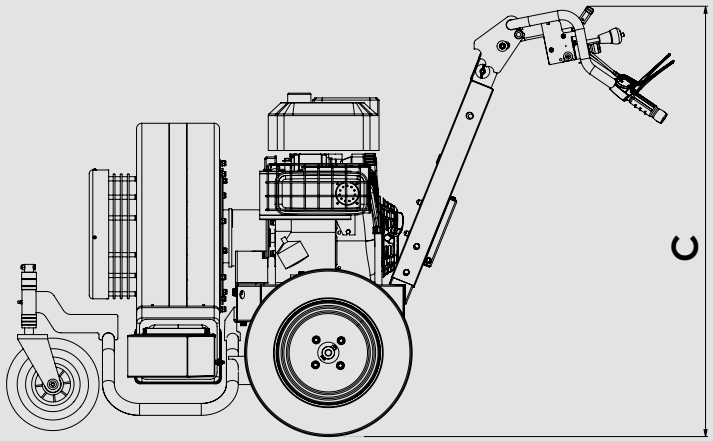

Artikelnummer	Beschreibung	Preis/€	Fracht inkl. Verp./ €
Laubbläser Vento Max			
VENTO Max silent 	**Laubblasgerät Vento Max silent** • **Luftleistung 75 m³/min** • 10,3 kW (14PS) B&S 2-Zyl.-Vanguard-4-Takt Benzinmotor • Höhenverstellbarer Handholm • Ölabschaltautomatik • Zahnradpumpe und Differenzialachse • Stufenlos verstellbarer hydraulischer Fahrantrieb • Vorwärts / rückwärts 0-6 km/h • Lärmgeminderte Turbine mit ALU-Lüfterrad • Blasrichtung nach links und vorne verstellbar • Gehäuse aus Kunststoff (PE) • Ausblasreichweite ca. 8 Meter • Kugelgelagertes Laufrad vorne 180x85 mm • Kotflügel • Bereifung16x6.50-8	4.715,00	140,00
VENTO Max power 	**Laubblasgerät Vento Max power** • **Luftleistung 98 m³/min** • 10,3 kW (14PS) B&S 2-Zyl.-Vanguard-4-Takt Benzinmotor • Höhenverstellbarer Handholm • Ölabschaltautomatik • Zahnradpumpe und Differenzialachse • Stufenlos verstellbarer hydraulischer Fahrantrieb • Vorwärts / rückwärts 0-6 km/h • Lärmgeminderte Turbine mit ALU-Lüfterrad • Blasrichtung nach links und vorne verstellbar • Gehäuse aus Kunststoff (PE) • Ausblasreichweite ca. 8 Meter • Kugelgelagertes Laufrad vorne 180x85 mm • Kotflügel • Bereifung16x6.50-8	4.715,00	140,00
Optionen/Zubehör (für alle Typen)			
MP-VENTO-HUTZE	**Ausblashutze** • Ausblaswinkel mittels Fernbedienung vom Holm aus verstellbar	140,00	**Frachtfrei bei Mit-lieferung**
MP-BS-VA	**Bremssenkventil**	265,00	

7% TZ ab 05/2022

Laubbläser für Aufsitzmäher



Laufräder
zur Höhenanpassung

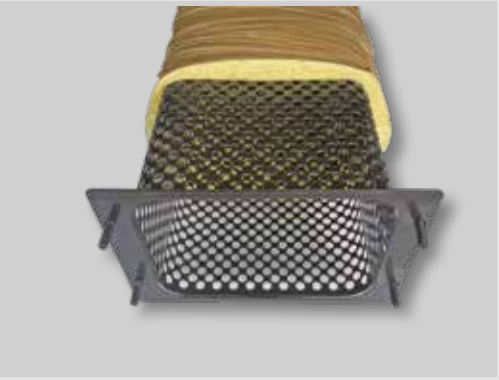

Schalldämpfer



Verstellbare
Ausblashutze



Leistungsstarker
Honda-Motor

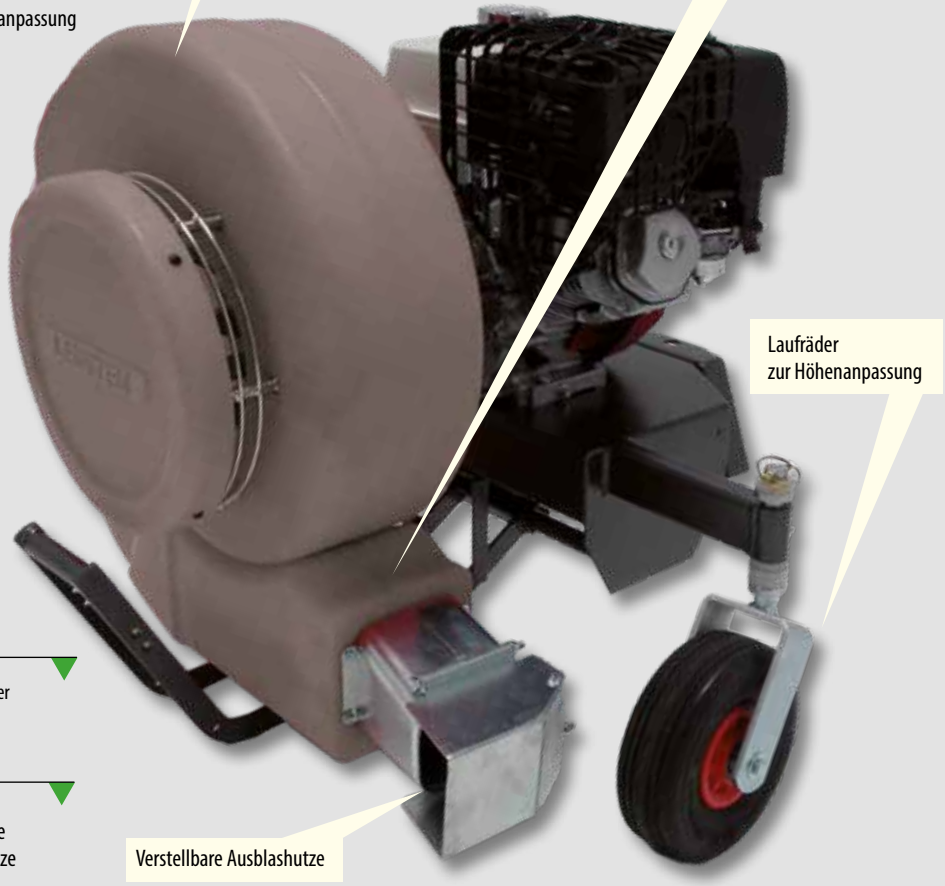

Sehr hohe Blasleistung
ab 85 m³/min



Optimiertes Lüfterrad
für hohes Luftvolumen

JOHN DEERE
X540

Maße	LBV-HO-FKDR
A: Länge [cm]	89
B: Durchfahrtsbreite [cm]	97
C: Höhe [cm]	85
Gewichte	
Grundgerät [kg]	91

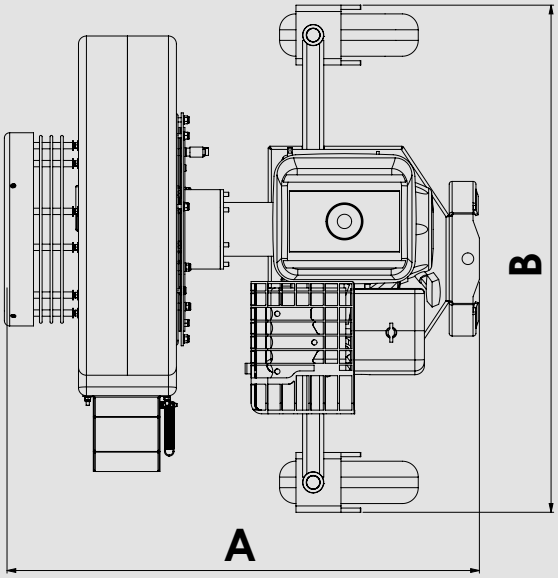

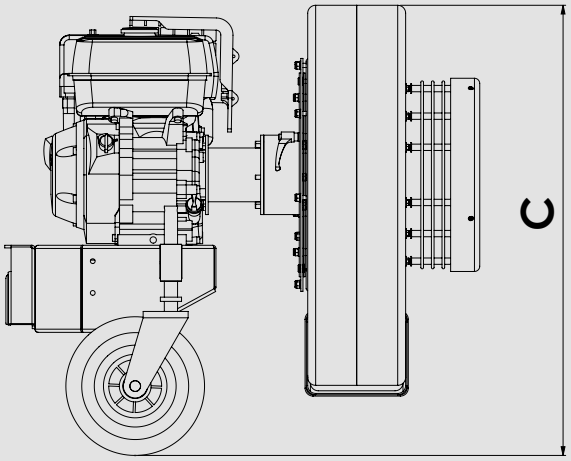

Artikelnummer	Beschreibung	Preis/€	Fracht inkl. Verp./ €
Laubblasgeräte für Aufsitzmäher			
LBV-HO-FKDR 	**Laubblasgerät** • **Luftleistung 85 m³/min** • 6,6 kW (9 PS) Honda Benzinmotor • Mit Ölabschaltautomatik • Lärmgeminderte Turbine • Lüfterrad aus Aluminium • Turbinengehäuse aus PE-Kunststoff • Ausblasrichtung rechts • Ausblasreichweite ca. 8 Meter • 2 schwenkbare, kugelgelagerte Laufräder 180x85 mm • Abstellstützen zur Lagerung	2.400,00	140,00
Frontkuppeldreieck Bei Anfragen und Bestellungen immer genauen Aufsitzmähertyp angeben. Achtung: Aufgrund der neuen EN ISO 5395 nicht mehr für alle Aufsitzmäher verfügbar!			
FKDR-HYDR-… 	**Frontkuppeldreieck hydraulisch** • Integrierte hydraulische Aushebung • Hydraulische Schwenkung vom Fahrersitz aus • Hydrauliktank mit Steuerventil (1 dw + 1 dw mit Schwimmstellung) • Stufenlose Drehzahleinstellung für Anbaugeräte • Zum Anbau von Kehrmaschine, Schneeschild und Schleuderstreuer • Inklusive Anbaurahmen zum Aufsitzmäher	1.950,00	Frachtfrei bei Mit-lieferung

7% TZ ab 05/2022

Laubbläser

für Schlepper und Kommunalfahrzeuge

LBV 5100 M (mechanischer Antrieb)
LBV 5100 H (hydraulischer Antrieb)
Luftleistung bis 85 m³

LBV 6900 M (mechanischer Antrieb)
LBV 6900 H (hydraulischer Antrieb)
Luftleistung bis 115 m³



Kunststoffgehäuse für optimalen Luftfluss

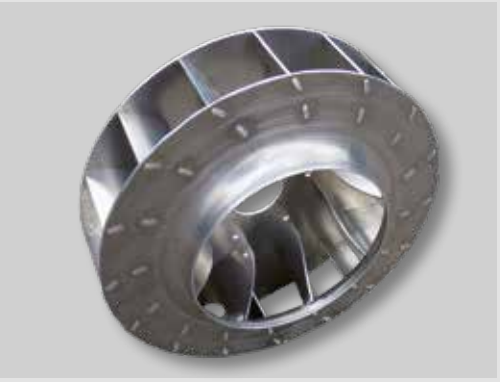

Optimiertes Lüfterrad für hohes Volumen



Höhenverstellbare Laufräder



Stabiler Tragrahmen für unterschiedliche Aufnahmen



Sehr hohe Blasleistung
bis 115 m³/min



Optimiertes Lüfterrad für hohes Luftvolumen





Maße	LBV 5100 H-ABR	LBV 6900 H-ABR	LBV 5100 M-ABR	LBV 6900 M-ABR
A: Länge [cm]	88	93	88	93
B: Breite [cm]	110	110	110	110
C: Höhe [cm]	96	96	96	96
Gewichte				
Grundgerät [kg]	81	85	81	85

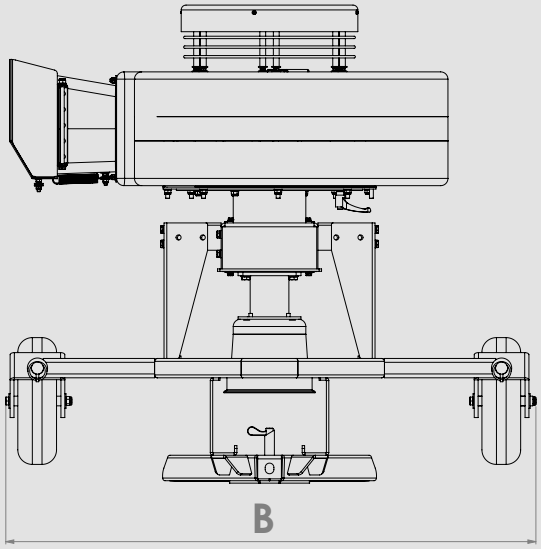

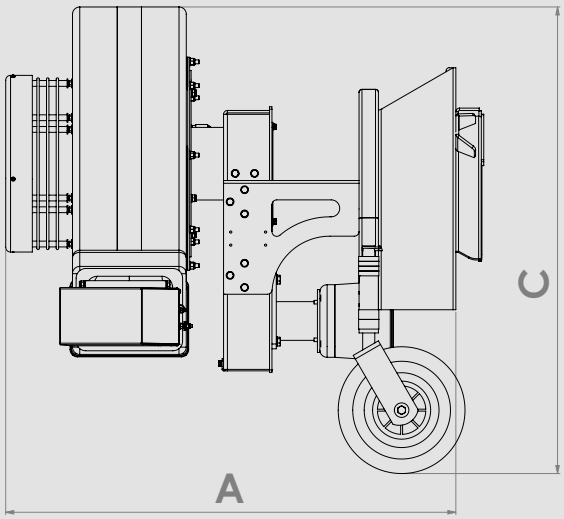

Artikelnummer	Beschreibung	Preis/€	Fracht Inkl. Verp./ €
Hydraulisch angetriebene Laubblasgeräte für Schlepper. Am Trägerfahrzeug ist ein Steuerventil und ein druckloser Rücklauf in den Tank erforderlich. Der empfohlene Volumenstrom beträgt 40 L/min bei 180 bar Druck. Volumenstrom bitte bei der Bestellung angeben!			
LBV 5100 H-ABR 	**Laubblasgerät** • **Luftleistung 85 m³/min** • Hydraulisch angetrieben • Lärmgeminderte Turbine • Lüfterrad aus Aluminium • Turbinengehäuse aus Kunststoff (PE) • Ausblasreichweite ca. 8 m • 2 Laufräder 260 x 85 mm **ABR-LBV erforderlich**	2.970,00	140,00
LBV 6900 H-ABR 	**Laubblasgerät** • **Luftleistung 115 m³/min** • Hydraulisch angetrieben • Lärmgeminderte große Turbine • Lüfterrad aus Aluminium • Turbinengehäuse aus Kunststoff (PE) • Ausblasreichweite ca. 12 m • 2 Laufräder 260 x 85 mm **ABR-LBV erforderlich**	3.340,00	140,00
LBV 5100 M-ABR 	**Laubblasgerät** • **Luftleistung 85 m³/min** • Mechanisch angetrieben • Lärmgeminderte Turbine • Lüfterrad aus Aluminium • Turbinengehäuse aus Kunststoff (PE) • Ausblasreichweite ca. 8 m • 2 Laufräder 260 x 85 mm • Inklusive Gelenkwelle **ABR-LBV erforderlich**	3.300,00	140,00
LBV 6900 M-ABR 	**Laubblasgerät** • **Luftleistung 115 m³/min** • Mechanisch angetrieben • Lärmgeminderte große Turbine • Lüfterrad aus Aluminium • Turbinengehäuse aus Kunststoff (PE) • Ausblasreichweite ca. 12 m • 2 Laufräder 260 x 85 mm • Inklusive Gelenkwelle **ABR-LBV erforderlich**	3.450,00	140,00
Anbaurahmen für Laubblasgeräte Bei Bestellung genauen Trägerfahrzeugtypen und Anbauart angeben (siehe Datenblatt Seite 160/161). Weitere Anbaurahmen auf Anfrage.			
ABR-LBV-KD-…	**Anbaurahmen Kuppeldreieckanbau**	620,00	
ABR-LBV-DP-…	**Anbaurahmen Dreipunktanbau Kat I und II**	620,00	
ABR-LBV-FM-…	**Anbaurahmen Flächenmäher (2-Punkt-Aufnahme)**	695,00	
ABR-LBV-US- ...	**Anbaurahmen Quick Hitch 2-Punkt-Aufnahme**	620,00	
ABR-LBV-Heck X 900	**Anbaurahmen Heckaufnahme John Deere X 900**	800,00	
Zubehör für Laubblasgeräte			
LBV-HUT-HD 5100	**Ausblastrichter** • 360° stufenlos über Drehkranz verstellbar • Antrieb über Hydromotor **1 Steuergerät dw erforderlich**	780,00	Frachtfrei bei Mitlieferung
LBV-HUT-HD 6900	**Ausblastrichter** • 360° stufenlos über Drehkranz verstellbar • Antrieb über Hydromotor **1 Steuergerät dw erforderlich**	980,00	
LBV-HUT-E 6900	**Ausblastrichter** • 360° stufenlos über Drehkranz verstellbar • Antrieb elektrisch	1.250,00	
MP-LR-LBV	**Drittes Stützrad** zum Anbau an Laubblasgerät LBV 5100/6900	325,00	

7% TZ ab 05/2022

VOTEX Laubbläser B 10 / B 20

Für Schlepper und Kommunalfahrzeuge

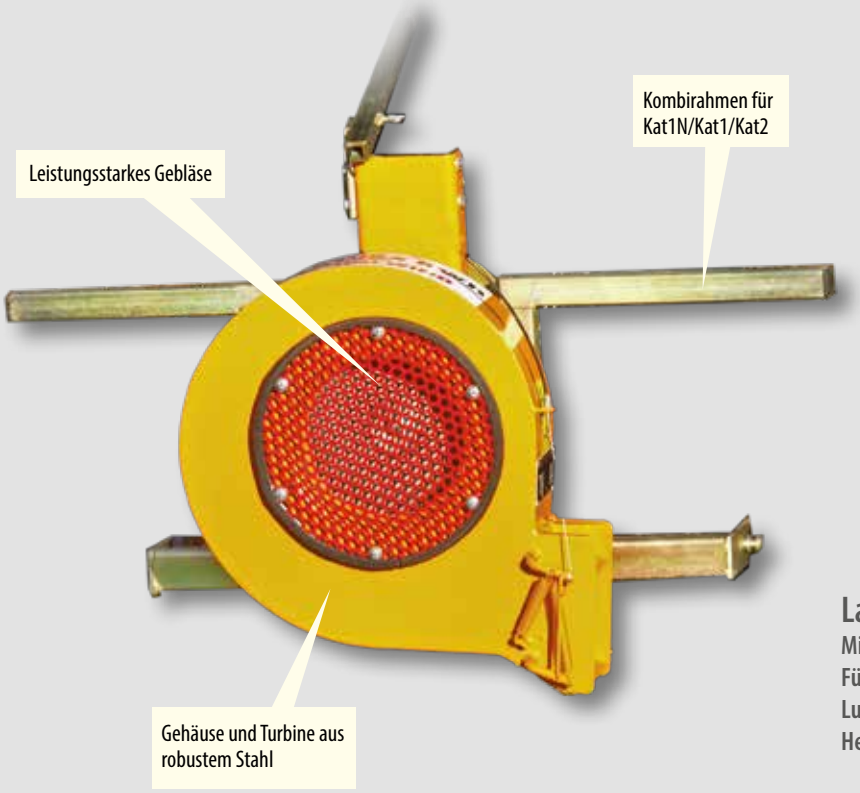

Laubbläser B10 M

Mit Gelenkwellenantrieb mit 540 U/min.
Für Kleintraktoren ab 10 PS Leistung an der Zapfwelle
Luftleistung bis 80 m^3/min
Heck- oder Frontantrieb

Laubbläser B10 H

Hydraulisch angetrieben
Empfohlener Volumenstrom 28 L/min. bei 175 bar
Luftleistung bis 80 m^3/min
Heck- oder Frontantrieb



Kombirahmen
für Kat1N/Kat1/Kat2

Sehr hohe Blasleistung
bis 80 m^3/min



Optimiertes Lüfterrad
für hohes Luftvolumen



Geschützter
Lufteinlass



Pendelräder (Option)

Leistungsstarkes Gebläse

Gehäuse und Turbine aus robustem Stahl



Kombirahmen für Kat1N/Kat1/Kat2

Verstellmotor für verstellbare Ausblashutze

Mechanische vertikale Verstellung der Luftklappe (Option)



Geschützer Lufteinlass



Starres Ausblasrohr

Laubbläser B20 M

Mit Gelenkwellenantrieb, wahlweise mit 540 U/min. oder 1000 U/min.
Für Kleintraktoren ab 20 PS Leistung an der Zapfwelle
Luftleistung bis 120 m³/min.
Heck- oder Frontantrieb

Laubbläser B20 H

Hydraulisch angetrieben
Empfohlener Volumenstrom 50 L/min. bei 175 bar
Luftleistung bis 120 m³/min.
Heck- oder Frontantrieb



Hydraulisch verstellbare Ausblashutze

Sehr hohe Blasleistung
bis 120 m³/min



Optimiertes Lüfterrad für hohes Luftvolumen



Kombirahmen für Kat1N/Kat1/Kat2

Maße	LBG-B10 H	LBG-B10 M	LBG-B20 H	LBG-B20 M-DP-HZW 540	LBG-B20 M-DP-HZW 1000
A: Länge [cm]	38	50	74	70	70
B: Breite [cm]	56	60	65	95	95
C: Höhe [cm]	56	62	70	83	83
Gewichte					
Grundgerät [kg]	48	48	72	98	98

B 10

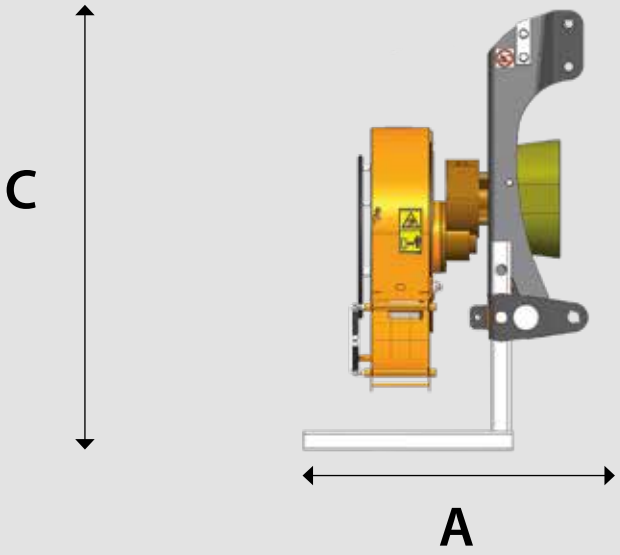

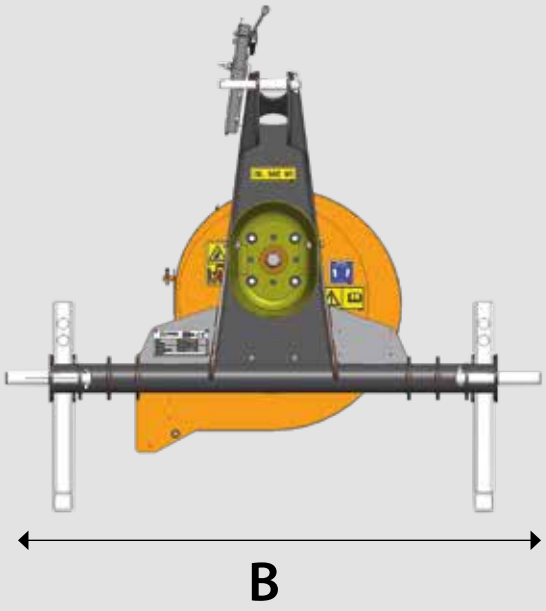

B 20

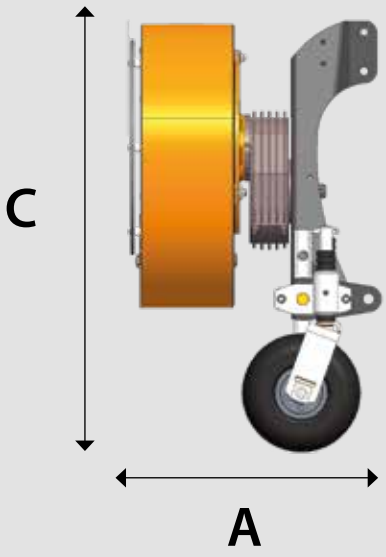

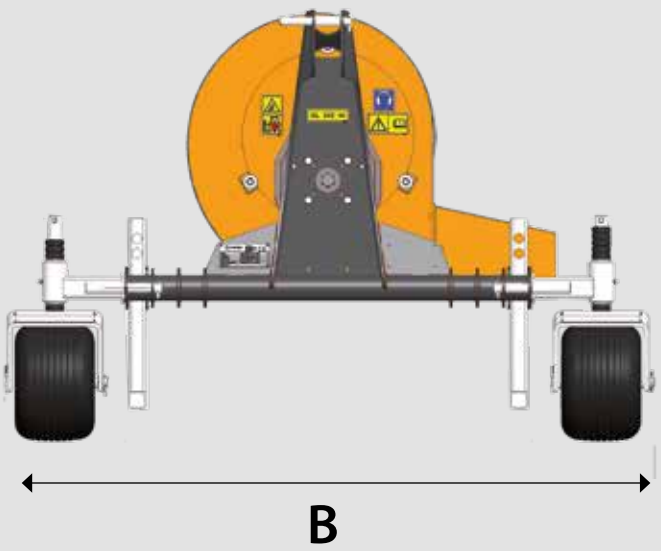

Artikelnummer	Beschreibung	Preis/€	Fracht inkl. Verp./ €
LBG-B10 H **hydraulisch angetrieben** 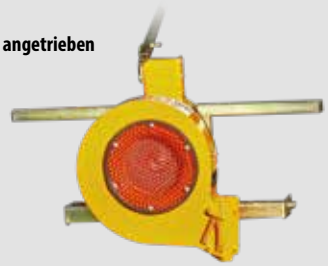	**Laubblasgerät** • **Luftleistung 75 m³/min** • Antrieb hydraulisch über Orbitalomotor • Vertikal verstellbare Luftklappe mit Fernbedienung • Alu-Lüfterrad • Abstellstütze (Option) **Empfohlener Volumenstrom 28 L/min. bei 175 bar**	3.813,00	140,00
LBG-B10 M-DP **mit Gelenkwelle angetrieben** 	**Laubblasgerät** • **Luftleistung 75 m³/min** • Antrieb mechanisch über Gelenkwelle • Passend für KAT 1, KAT 1N und KAT 2 • Mit Standard Ausblasrohr • Alu-Lüfterrad • Vertikal verstellbare Luftklappe mit Fernbedienung • Inklusive Gelenkwelle mit Freilauf **Zapfwellendrehzahl 540 U/min** **Leistungsbedarf mindestens 10 PS erforderlich**	3.917,00	140,00
LBG-B20 H **hydraulisch angetrieben** 	**Laubblasgerät** • **Luftleistung 120 m³/min** • Antrieb hydraulisch über Orbitalomotor • Starres Ausblasrohr • Passend für KAT 1, KAT 1N und Kat 2 • Ohne Schläuche **Empfohlener Volumenstrom 50 L/min. bei 175 bar**	6.168,00	140,00
LBG-B20 M-DP-HZW 540 **mit Gelenkwelle angetrieben** 	**Laubblasgerät** • **Luftleistung 120 m³/min** • Mechanisch angetrieben • Zapfwellendrehzahl 540 U/min • Starres Ausblasrohr • Turbinengehäuse aus Stahl • Lüfterrad aus Stahl • Inklusive Gelenkwelle mit Freilauf • Passend für KAT 1, KAT 1N und KAT 2	5.584,00	140,00
LBG-B20 M-DP-HZW 1000 **mit Gelenkwelle angetrieben** 	**Laubblasgerät** • Zapfwellendrehzahl 1000 U/min Weitere Eigenschaften siehe LBG-B20 M-DP-HZW 540	6.056,00	140,00
Optionen für Votex Laubbläser LBG B20 M-DP-HZW 540 / 1000			
ABR 125850 PTO	**Ausblasrohr aus Stahlblech 125° Bogen** • Zur Reinigung von Fuß- und Radwegen	415,00	Frachtfrei bei Mitlieferung
ABR 180850	**Ausblasrohr aus Stahlblech um 180° drehbar** • Hydraulisch verstellbar **1 Steuergerät dw erforderlich**	1.474,00	
RD 11 x 7	**Pendelräder mit Breitbereifung 11 x 7 4PR**	1.015,00	

7% TZ ab 05/2022

VOTEX Laubbläser B 40 / B60

Für Schlepper und Kommunalfahrzeuge



Ausblashutze hydraulisch verstellbar vom Fahrerhaus (Option)



Stabile Laufräder



Seitlich geschlossenes Lüfterrad



Hohes Blasvolumen durch leistungsstarke Turbine

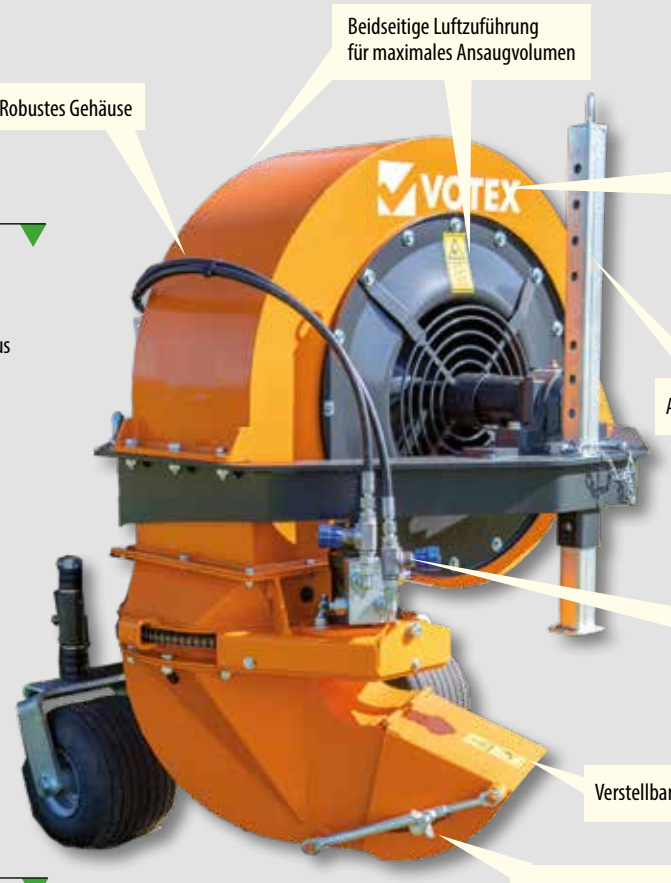

Laubbläser B40 M

Mit Gelenkwellenantrieb
Ab 30 PS Leistung an der Zapfwelle bei 540 U/min
Ab 40 PS Leistung an der Zapfwelle bei 1000 U/min
Luftleistung bis 240 m^3/min.
Heck- oder Frontantrieb

Laubbläser B60 M

Mit Gelenkwellenantrieb
Ab 44 PS Leistung an der Zapfwelle bei 540 U/min
Ab 60 PS Leistung an der Zapfwelle bei 1000 U/min
Luftleistung bis 330 m^3/min.
Heck- oder Frontantrieb


VOTEX
B40

Maße	LBG-B40 M-DP 540 U/min	LBG-B60 M-DP U/min	LBG-B40 M-DP 1000 U/min	LBG-B60 M-DP 1000 U/min
A: Länge [cm]	125	125	125	125
B: Breite [cm]	130	130	130	130
C: Höhe [cm]	130	130	130	130
Gewichte				
Grundgerät [kg]	250	250	250	250

LBG B 40 / B 60

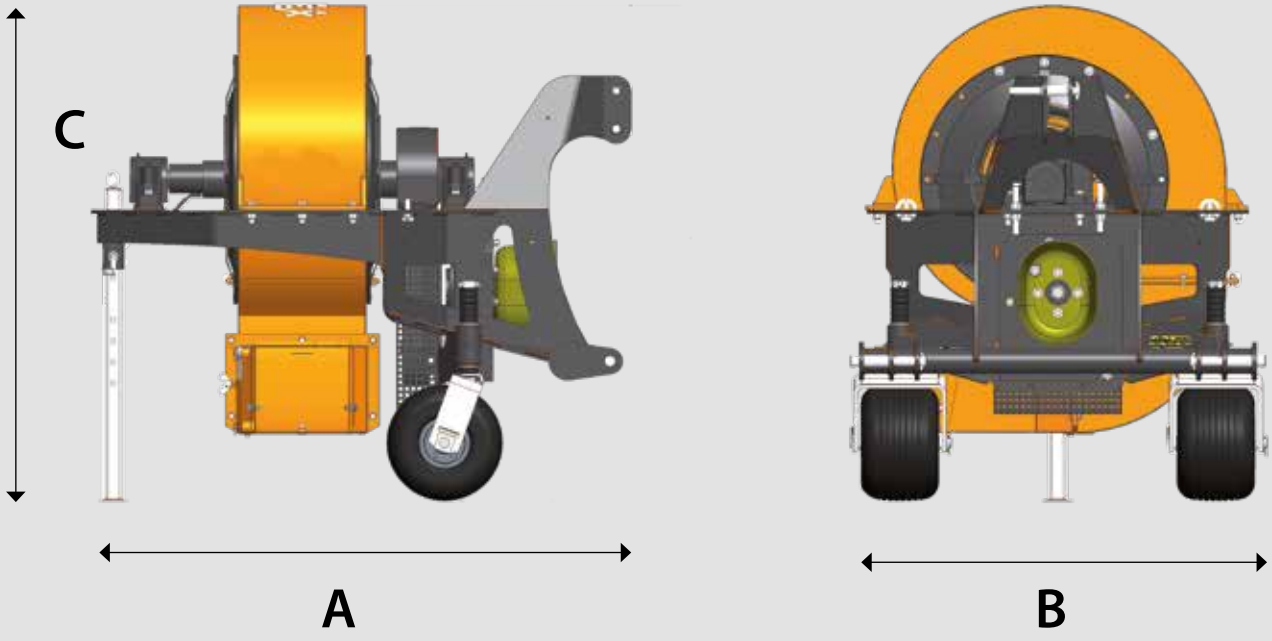

Artikelnummer	Beschreibung	Preis/€	Fracht inkl. Verp./ €
LBG-B40 M-DP-HZW 540 mit Gelenkwelle angetrieben 540 U/min 	**Laubblasgerät** • **Luftleistung bis 240 m³/min** • Antrieb mechanisch über Gelenkwelle, Gelenkwellendrehzahl 540 U/min • Passend für KAT 1 und KAT 2 • Mit mechanisch vertikal verstellbarer Luftklappe • Pendelräder mit Breitbereifung 11 x 7 4PR • Inklusive Gelenkwelle mit Freilauf **Leistungsbedarf des Trägerfahrzeugs 40 PS**	9.220,00	195,00
LBG-B40 M-DP-HZW 1000 mit Gelenkwelle angetrieben 1000 U/min 	**Laubblasgerät** • **Luftleistung bis 240 m³/min** • Antrieb mechanisch über Gelenkwelle Gelenkwellendrehzahl 1000 U/min • Passend für KAT 1 und KAT 2 • Mit mechanisch vertikal verstellbarer Luftklappe • Pendelräder mit Breitbereifung 11 x 7 4PR • Inklusive Gelenkwelle mit Freilauf **Leistungsbedarf des Trägerfahrzeugs 40 PS**	9.816,00	195,00
LBG-B60 M-DP-HZW 540 mit Gelenkwelle angetrieben 540 U/min 	**Laubblasgerät** • **Luftleistung bis 330 m³/min** • Antrieb mechanisch über Gelenkwelle Gelenkwellendrehzahl 540 U/min • Passend für KAT 1 und KAT 2 • Mit mechanisch vertikal verstellbarer Luftklappe • Pendelräder mit Breitbereifung 11 x 7 4PR • Inklusive Gelenkwelle mit Freilauf **Leistungsbedarf des Trägerfahrzeugs 60 PS**	9.764,00	195,00
LBG-B60 M-DP-HZW 1000 mit Gelenkwelle angetrieben 1000 U/min 	**Laubblasgerät** • **Luftleistung bis 330 m³/min** • Antrieb mechanisch über Gelenkwelle Gelenkwellendrehzahl 1000 U/min • Passend für KAT 1 und KAT 2 • Mit mechanisch vertikal verstellbarer Luftklappe • Pendelräder mit Breitbereifung 11 x 7 4PR • Inklusive Gelenkwelle mit Freilauf **Leistungsbedarf des Trägerfahrzeugs 60 PS**	10.360,00	195,00
Optionen für Votex Laubbläser LBG B40 und B60			
LKH 2051	**Höhenverstellbare Luftklappe** • Hydraulisch vertikal verstellbar **1 Steuergerät dw erforderlich**	807,00	Frachtfrei bei Mitlieferung
ABR 1802051 M	**Ausblasrohr aus Stahlblech 180° drehbar** • Hydraulisch verstellbar • Manuell vertikal höhenverstellbare Luftklappe **Nicht verwendbar mit LKH 2051**	1.845,00	
ABR 1802051 E	**Ausblasrohr aus Stahlblech 180° drehbar** • Hydraulisch verstellbar • Elektronisch vertikal höhenverstellbare Luftklappe **1 Steuergerät dw erforderlich**	3.682,00	

Alle Dreipunktausführungen sind gegen Aufpreis auch mit Kuppeldreieck erhältlich.

7% TZ ab 05/2022

VOTEX LVG 521 TL

Mobiler Laubsauger

Gehäuse und Turbine aus Hardox-Stahl



Stabiles Lüftrerrad



Wartungsklappe mit elektronischer Nachlaufsicherung. Gehäuse aus verschleißfestem Stahl.



Verstellbare Auswurfklappe zur Regulierung der Wurfweite.



Balancer zur Hebeunterstützung des Schlauchs.

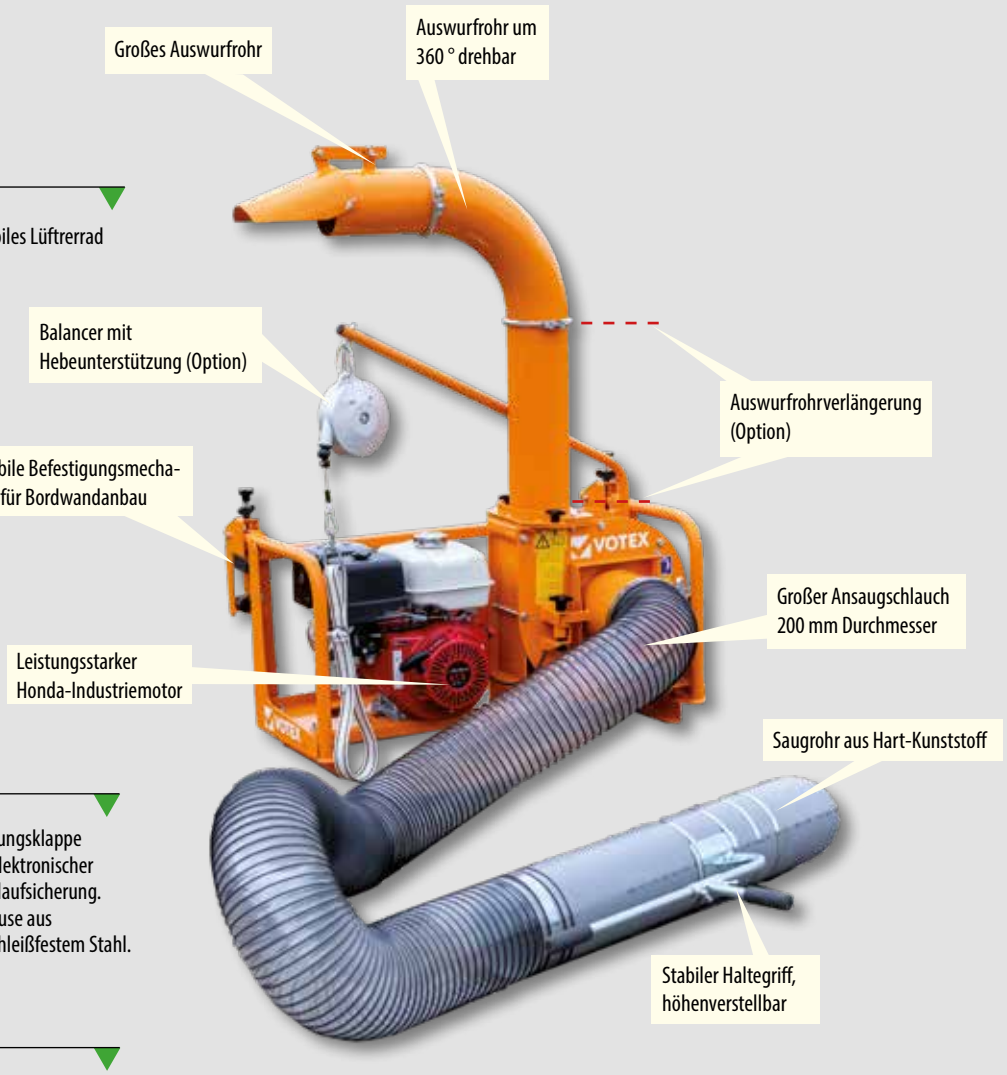

FACTS

- Einfach auf einem Anhänger oder Kastenwagen montierbar
- Kein Werkzeug erforderlich
- Flexibel einsetzbar und für lange Lebensdauer entwickelt
- Indirekter Antrieb mit Keilriemen schützt den Motor bei unerwarteten Blockaden des Ventilators
- Ventilator und Ventilatorgehäuse aus verschleißfesten Materialien

VOTEX LVG 525 TL

Mobiler Laubsauger

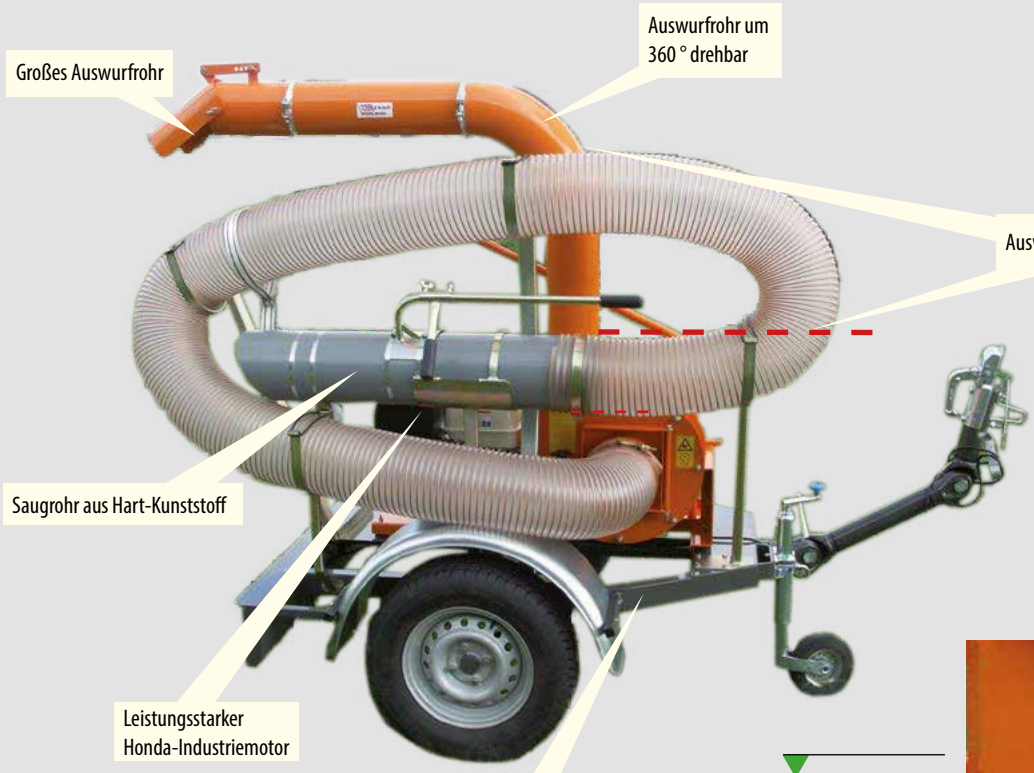



Wartungsklappe

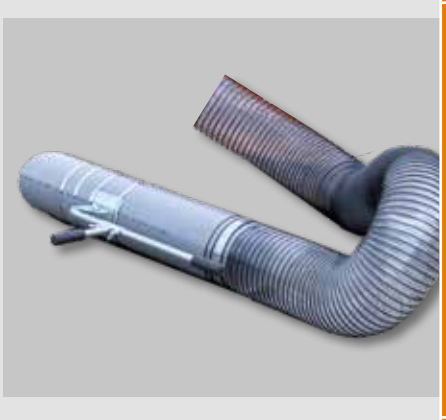

Saugrohr aus Hart-Kunststoff mit ergonomischem Haltegriff



Wechselbare Kugelkopf- oder DIN-Anhängekupplung

FACTS

- Ähnlich wie der 521 TL, aber auf Fahrgestell
- Flexibel einsetzbar
- Für lange Lebensdauer entwickelt
- Indirekter Antrieb mit Keilriemen schützt den Motor bei unerwarteten Blockaden des Ventilators
- Ventilator und Ventilatorgehäuse aus verschleißfesten Materialien

Maße	LVG 521 TL	LVG 525 TL
A: Länge	78	140
B: Breite	118	180
C: Höhe	126	190
Gewichte		
Grundgerät [kg]	145	310

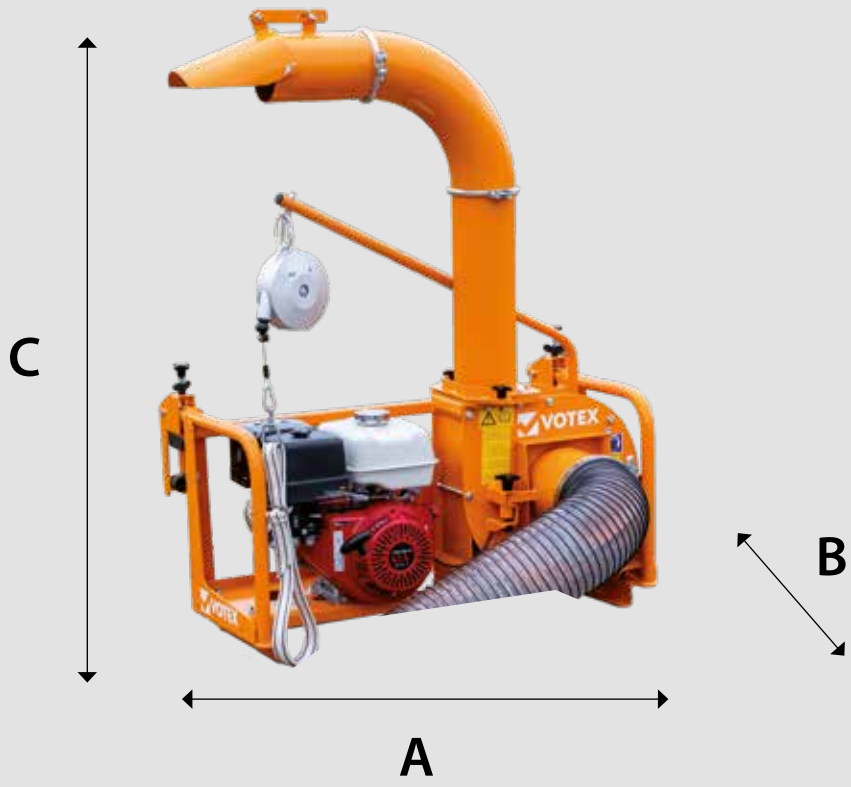

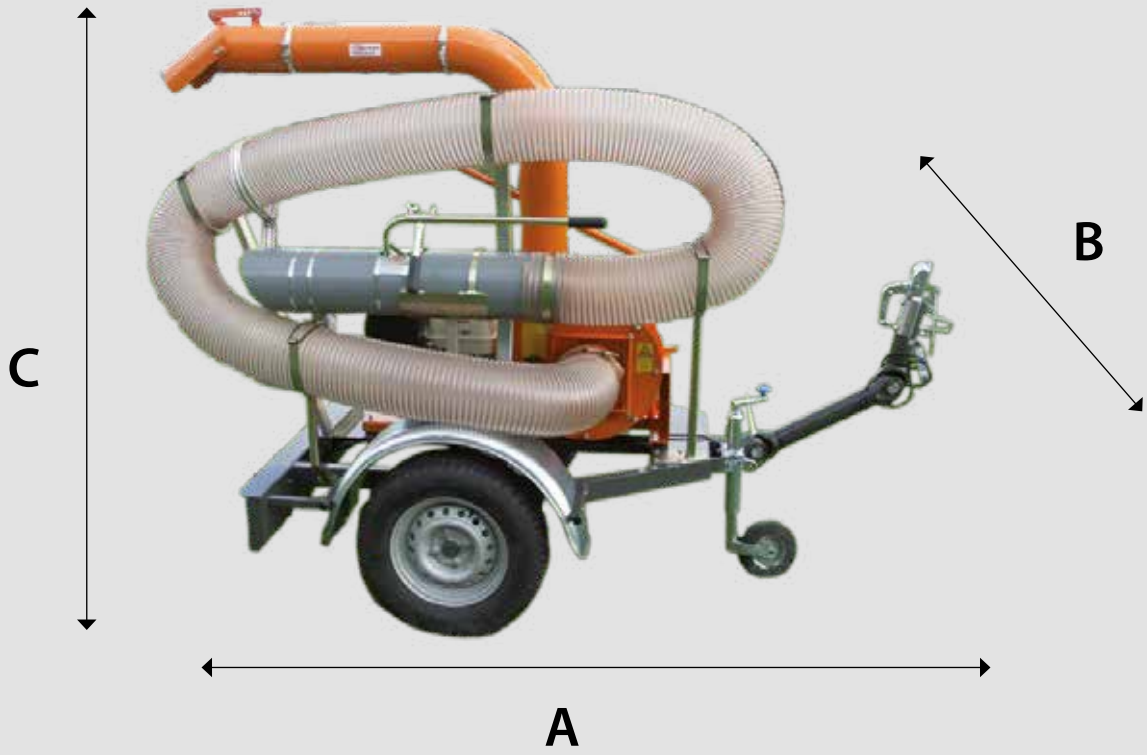

Artikelnummer	Beschreibung	Preis/€	Fracht inkl. Verp./ €
Votex Laubsauggerät für Bordwandanbau			
LVG 521 TL **13 PS Benzinmotor** 	**Laubverladegerät** • **Luftleistung bis 85 m³/min** • Für Bordwandanbau bis 60 mm Stärke • Werkzeugloser An- und Abbau möglich • 9,6 kW (13 PS) Honda Industriemotor • 3,3 m Spezialsaugschlauch 200 mm Durchmesser aus UV-beständigem Panzer-Polyurethan • Kunststoffsaugdüse mit verstellbarem Handgriff • Auswurfrohr 360° drehbar • Lüfterrad und Gehäuse aus verschleißfestem Material	7.519,00	140,00
Optionen für Votex Laubsauggerät LVG 521 TL			
AWV 521	**Auswurfrohrverlängerung Länge 500 mm, Durchmesser 150 mm**	148,00	Frachtfrei bei Mitlieferung
SGS-VL 521 MP	**Saugschlauchverlängerung** • 5,0 m statt 3,3 m	394,00	
BL-SG	**Balancer** • zur Entlastung des Saugschlauches 2-4 kg	369,00	
HBL 521	**Hebelift** • Zur einfachen Montage an die Bordwand	1.331,00	
Votex Laubsauggerät auf Einachslafette			
LVG 525 TL **13 PS Benzinmotor** 	**Laubverladegerät** • **Luftleistung bis 85 m³/min** • Auf Einachslafette montiert • 9,6 kW (13 PS) Honda Industriemotor • 5 m Spezialsaugschlauch 200 mm Durchmesser aus UV-beständigem Panzer-Polyurethan • Kunststoffsaugdüse mit verstellbarem Handgriff • Auswurfrohr 360° drehbar • Transporthalterung für Saugschlauch • Lüfterrad und Gehäuse aus verschleißfestem Material • Verstellbare Zugdeichsel mit Kugelkopfkupplung • Bereifung 185 R 13 • Inklusive TÜV-Gutachten	10.566,00	320,00
Optionen für Votex Laubsauggerät LVG 525 TL			
AWV 525	**Auswurfrohrverlängerung Länge 500 mm, Durchmesser 150 mm**	148,00	Frachtfrei bei Mitlieferung
BL-SG	**Balancer** • zur Entlastung des Saugschlauches 2-4 kg	369,00	
DIN-ZG-MP	**Aufpreis DIN Zugöse statt Kugelkopfkupplung**	221,00	

7% TZ ab 05/2022

VOTEX LVG 541 SA

Laubsauger zum Aufbau für Anhänger oder Pick Up

Gehäuse und Turbine aus Hardox-Stahl



Wartungsklappe



Lüfterrad aus Hardox Stahl



Verstellbare Auswurfklappe zur Wurfweitenregulierung

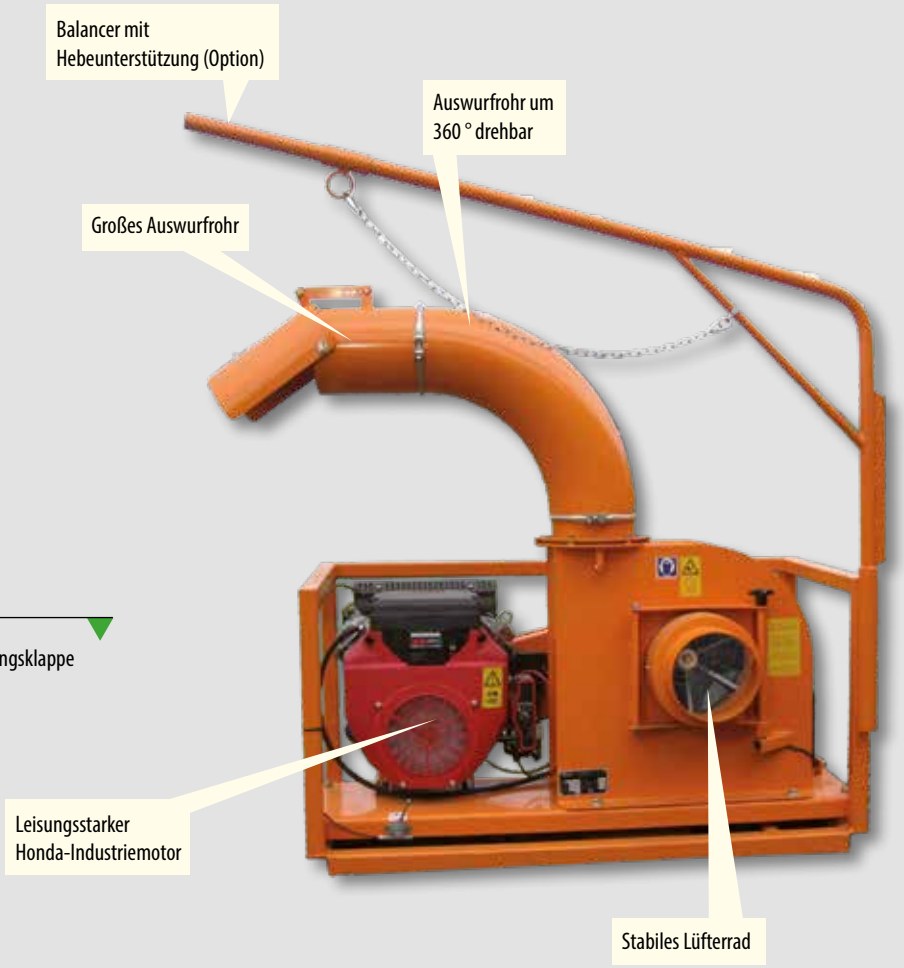

FACTS

- Einfach auf einem Anhänger oder Pickup montierbar
- Kein Werkzeug erforderlich
- Flexibel einsetzbar und für lange Lebensdauer entwickelt
- Indirekter Antrieb mit Keilriemen schützt den Motor bei unerwarteten Blockaden des Ventilators
- Ventilator und Ventilatorgehäuse aus verschleißfesten Materialien
- Saugschlauch aus UV-beständigem Panzer-Polyurethan

VOTEX LVG 546 A

Laubsauger auf Einachslafette

Gehäuse und Turbine aus Hardox-Stahl

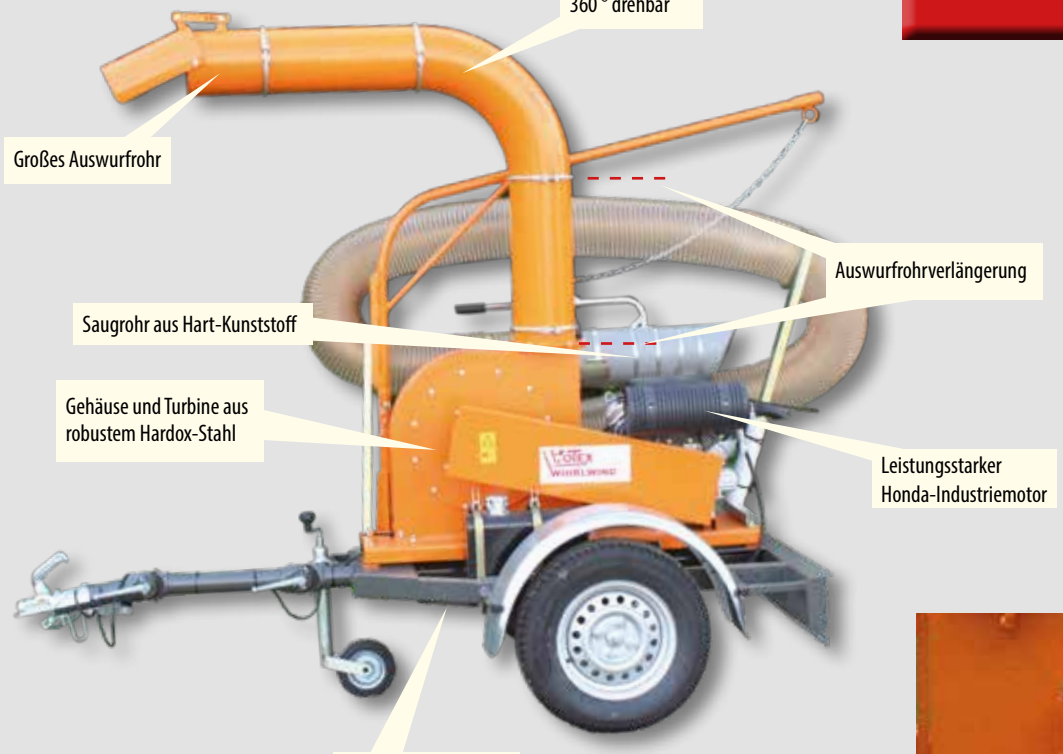



Wartungsklappe



Lüfterrad Hardox Stahl



Wechselbare Kugelkopf- oder DIN-Anhängekupplung

FACTS

- Wie der 541 SA, jedoch auf einer Lafette montiert
- Kein Werkzeug erforderlich
- Flexibel einsetzbar
- Durch robuste Materialien für lange Lebensdauer entwickelt
- Indirekter Antrieb mit Keilriemen schützt den Motor bei unerwarteten Blockaden des Ventilators
- Ventilator und Ventilatorgehäuse aus verschleißfesten Materialien
- Zuverlässiger 20 PS Honda Benzinmotor
- Kräftig und Flexibel einsetzbar
- Saugschlauch aus UV-beständigem Panzer-Polyurethan

Maße	LVG 541 SA	LVG 546 A
A: Länge	70	140
B: Breite	132	180
C: Höhe	130	210
Gewichte		
Grundgerät [kg]	280	420

LVG 541 SA

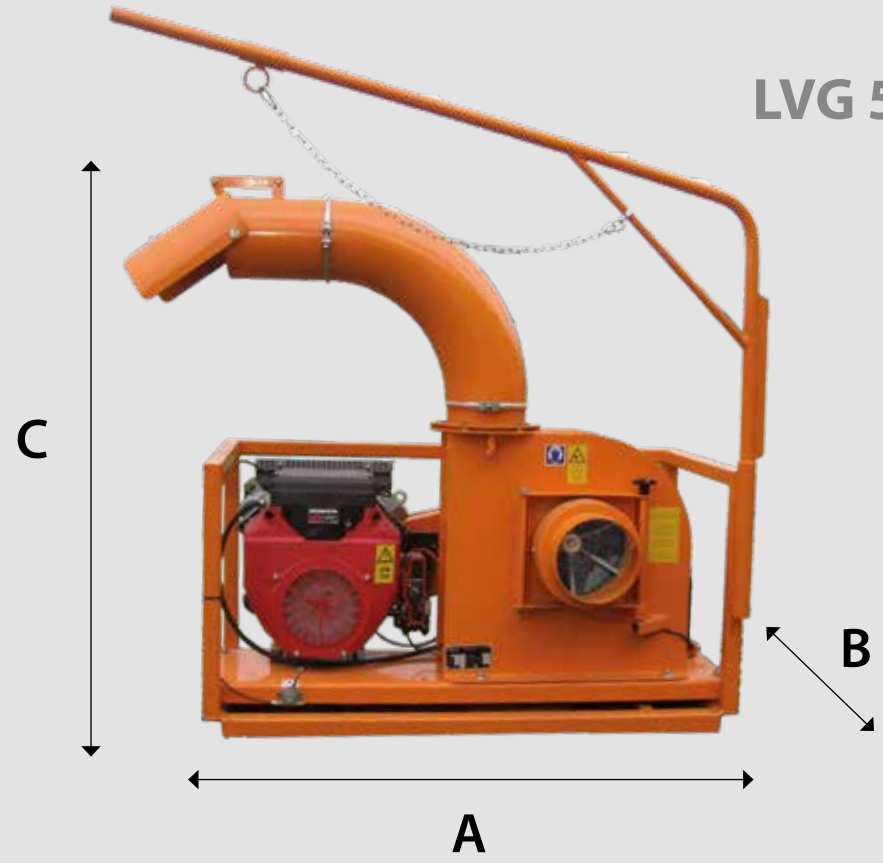

LVG 546 A



Artikelnummer	Beschreibung	Preis/€	Fracht inkl. Verp./ €
Laubverladegerät zum Selbstanbau			
LVG 541 SA **20 PS Benzinmotor** 	**Laubverladegerät** • **Luftleistung bis 140 m³/min** • Mit Aufbaukonsole für Selbstanbau • 14,7 kW (20 PS) Honda Industriemotor mit E-Start • 3,3 m UV-beständiger Panzer Polyurethan Saugschlauch 200 mm Durchmesser • Kunststoffsaugdüse mit verstellbarem Handgriff • Lüfterrad und Gehäuse aus verschleißfestem Material • Auswurfrohr 360° drehbar	11.114,00	195,00
Optionen für Laubverladegerät LVG 541 SA			
AWV 541	**Auswurfrohrverlängerung, Länge 500 mm, Durchmesser 200 mm**	240,00	Frachtfrei bei Mitlieferung
SGS-VL 541 MP	**Saugschlauchverlängerung** • 5 m anstelle von 3,3 m	392,00	
BL-SG	**Balancer** • Zur Entlastung des Saugschlauches 2-4 kg	369,00	
Laubverladegeräte auf Einachslafette			
LVG 546 A **20 PS Benzinmotor** 	**Laubverladegerät** • **Luftleistung bis 140 m³/min** • auf Einachslafette montiert • 14,7 kW (20 PS) Honda Industriemotor mit E-Start • 5 m UV-beständiger Panzer Polyurethan Saugschlauch 200 mm Durchmesser • Kunststoffsaugdüse mit verstellbarem Handgriff • Auswurfrohr 360° drehbar • Transporthalterung für Saugschlauch • Lüfterrad und Gehäuse aus verschleißfestem Material • Verstellbare Zugdeichsel mit Kugelkopfkupplung • Bereifung 185 R 13 • Inklusive TÜV-Gutachten	13.974,00	320,00
Optionen für Votex Laubverladegerät LVG 546 A			
AWV 546	**Auswurfrohrverlängerung, Länge 500 mm, Durchmesser 200 mm**	240,00	Frachtfrei bei Mitlieferung
BL-SG	**Balancer** • zur Entlastung des Saugschlauches 2-4 kg	369,00	
DIN-ZG-MP	**DIN Zugöse** • Anstelle der Kugelkopfkupplung	221,00	

7% TZ ab 05/2022

VOTEX LVG 570 M-DP

Laubsauger zum Heckanbau an Traktoren

Gehäuse und Turbine aus Hardox-Stahl

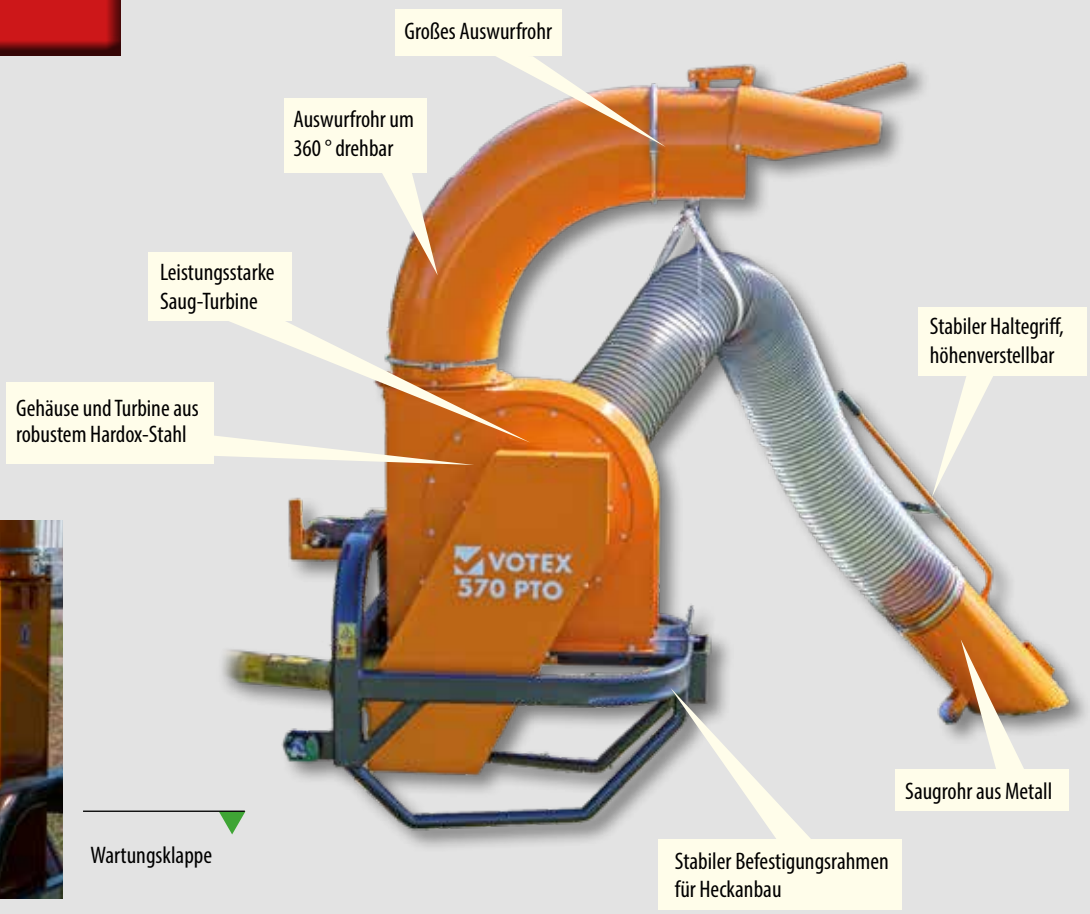



Wartungsklappe

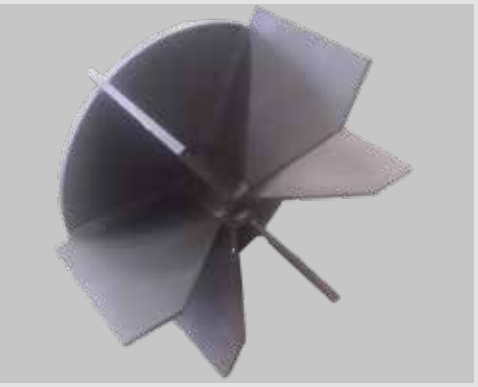

Lüfterrad aus 10 mm Hardox Stahl



Verstellbare Auswurfklappe zur Wurfweitenregulierung

FACTS

LVG 570 M-DP

- Zapfwellenbetrieben mit 3-Punkt-Rahmen
- Für Traktoren ab 40 PS
- Drehbares Ausblasrohr
- Langer Saugschlauch aus Panzer-Polyurethan mit großem Saugdurchmesser
- Lässt sich immer gut in Position bringen
- Indirekter Antrieb mit Keilriemen schützt den Motor bei unerwarteten Blockaden des Ventilators
- Ventilator und Ventilatorgehäuse aus verschleißfesten Materialien

Maße	LVG 570 M-DP
A: Länge	105
B: Breite	90
C: Höhe	210
Mindestleistung Zapfwelle [kW/PS]	30/40
Zapfwellendrehzahl [U/min]	540
Gewichte	
Grundgerät [kg]	325

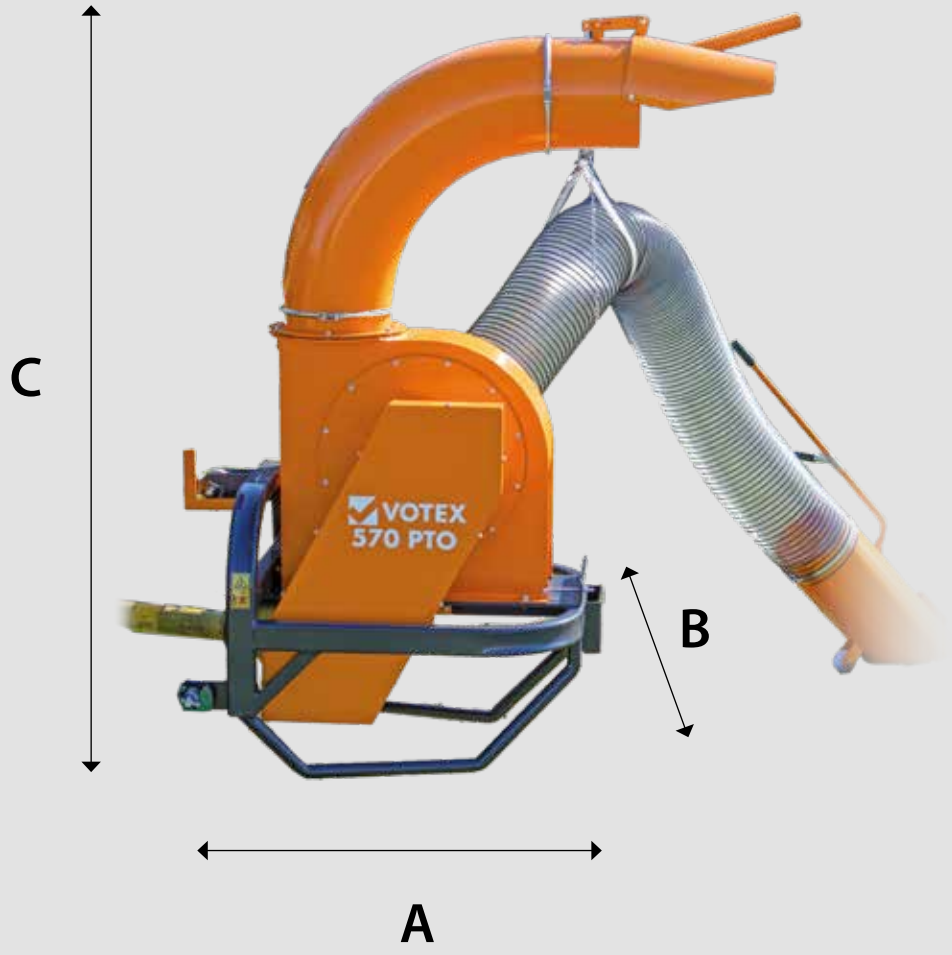

Artikelnummer	Beschreibung	Preis/€	Fracht inkl. Verp./ €
Gelenkwellenbetriebene Laubverladegeräte			
LVG 570 M-DP mit Zapfwelle angetrieben 	**Laubverladegerät verstärkte Version** • **Luftleistung bis 240 m³/min** • Antrieb mechanisch über Gelenkwelle • Passend für KAT 1 und KAT 2 • Auswurfrohr 360° drehbar mit Verschleißeinlage • Lüfterrad und Gehäuse aus verschleißfestem Material • 3,3 m UV-beständiger Panzer Polyurethan Saugschlauch, Durchmesser 300 mm • Kunststoffsaugrohr mit verstellbarem Handgriff • Inklusive Gelenkwelle mit Freilauf **Bei Heckanbau Dreipunkt Leistungsbedarf mindestens 40 PS erforderlich.**	10.455,00	195,00
Optionen für LVG 570 KAT 1/2			
AWV 570	**Auswurfrohrverlängerung, Länge 500 mm, Durchmesser 300 mm**	279,00	Frachtfrei bei Mitlieferung
BL-SG	**Balancer** • zur Entlastung des Saugschlauches 2-4 kg	369,00	
SGS-VL 570 MP	**Saugschlauch** 5 m anstelle von 3,3 m - Durchmesser 300 mm	480,00	

7% TZ ab 05/2022

VOTEX VT 420

Kompakter Saugwagen mit Hochkipp-Entladung





Hochentleerung,
Kipphöhe 213 cm



Saugmund für
Laubsauger
oder Vertikutierwelle
oder Schlegelwelle



Handschlauch und
Pendelschlauch
(von der Fahrerkabine
zu betätigen)

FACTS

VT 420

- Saugwagen für Pflege von Park- und Golfplätzen
- Entladehöhe 213 cm
- Sammlervolumen 4,2 m³
- Hydraulisch kippbar
- Automatisch öffnende Klappe
- Ventilator und Ventilatorgehäuse aus verschleißfestem Material
- Serienmäßig ausgestattet mit einer hydraulisch angetriebenen Breitsaugdüse von 170 cm mit Kehrbesen


VOTEX


NEU!
VOTEX
VT420
Lüfterrad aus 10 mm Hardox Stahl

Maße	VT 420
A: Länge [cm]	480
B: Breite [cm]	180
C: Höhe [cm]	230
Netto-Zusatzlast [kg]	1.490
Mindestleistung Zapfwelle [kW/PS]	33/45
Zapfwellendrehzahl [U/min]	540
Behälterinhalt [m^3]	4,2
Gewichte	
Leergewicht [kg] * konfigurationsabhängig	ab 1.850 *

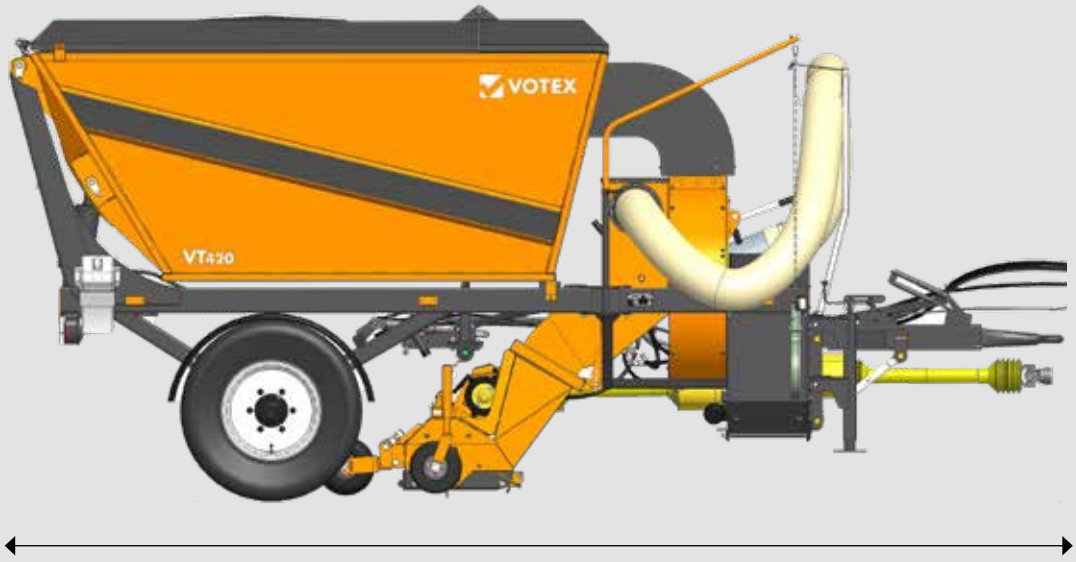

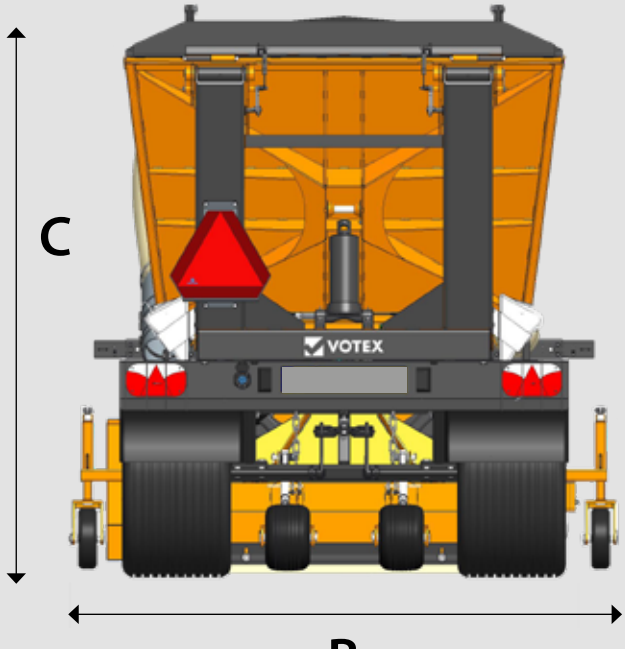

Artikelnummer	Beschreibung	Preis/€	Fracht Inklusive Verp./ €
EWB0400HK01	**Votex Saugwagen VT420** Kompakter Saugwagen für Parks und Golfplätze mit Hochkipp-Entladung • **Luftleistung bis 340 m³/min** • Entladehöhe: 213 cm • Ladevolumen: 4,2 m³ • Hydraulisch kippbar • Hochentleerung • Ventilator und Gehäuse aus verschleißfestem Material (12 mm Hardox) • Gehäuse mit 3mm starken Verschleißgummis ausgekleidet • Ventilkasten mit mehreren Anschlüssen für Saugschlauch und Breitsaugdüse • Hydraulisch angetriebene Breitsaugdüse, Arbeitsbreite 170 cm mit Kehrbesen (1 Ventil dw erforderlich) • Bürstenwelle: 6 Bürstenleisten • Transportbreite: 180 cm • Gitterabdeckung	**auf Anfrage**	**auf Anfrage**
Optionen und Zubehör für VT 420			
EWB0400HK10	**Mechanisch gebremst + Zugdeichsel oben/unten**		
EWB0400HK03	**Rasenbereifung 15 x 17 Rasenprofil**		
EWB0400HK08	**Rasenbereifung breit 19 x 17 Rasenprofil**		
EWB0400HK05	**Hydraulisch betätigte Abstellstütze**		
EWB0400HK16	**Filtergewebe statt Gitterrost**		
EWB0400HK09	**Breitsaugdüse mit Bürsten 1700, mechanischer Antrieb (1 x DW Ventil erforderlich)**		
EWB0400HK17	**Vertikutierwelle mit Montagewagen** (nur in Verbindung mit mechanisch angetriebener Breitsaugdüse)		
EWB0400HK23	**Schlegelwelle mit Montagewagen** (nur in Verbindung mit mechanisch angetriebener Breitsaugdüse)		
EWB0400HK07	**Handsaugset mit 5 m Saugschlauch ø 200 mm inklusive Transportständer**		
EWB0400HK41	**Beleuchtung**		
EWB0400HK42	**Kotflügel für Rasenbereifung 15x17**		
EWB0400HK45	**Kotflügel breit für Rasenbereifung 19x17**	**auf Anfrage**	**auf Anfrage**

7% TZ ab 05/2022

Votex VT 850

Laubsaugwagen mit 8,5 m³ Volumen





Saugschlauch mit
Pendelautomatik



Pneumatische
Bremsanlage

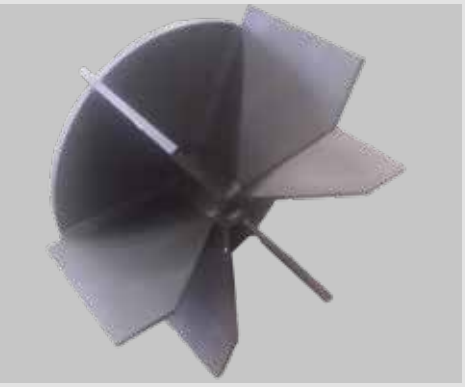

Lüfterrad aus
10 mm Hardox Stahl

FACTS

VT 850

- Behälter mit **8,5 m³** Fassungsvermögen
- Ideal zur Beseitigung von Laub und Zivilisationsmüll in städtischen Gebieten
- Der Wagen ist kurz und hoch gebaut, sodass er sehr kompakt und wendig ist.
- Der Saugwagen kippt hydraulisch und hat am Heck eine automatisch öffnende Klappe
- Ventilator und Ventilatorgehäuse aus verschleißfestem Material
- Optional erhältlich: Automatisch pendelnder Saugschlauch, Breitsaugdüse 2,0 Meter Länge, Vertikutierwelle

Votex VT 1100

Laubsaugwagen wie VT 850, jedoch mit 11 m³ Volumen

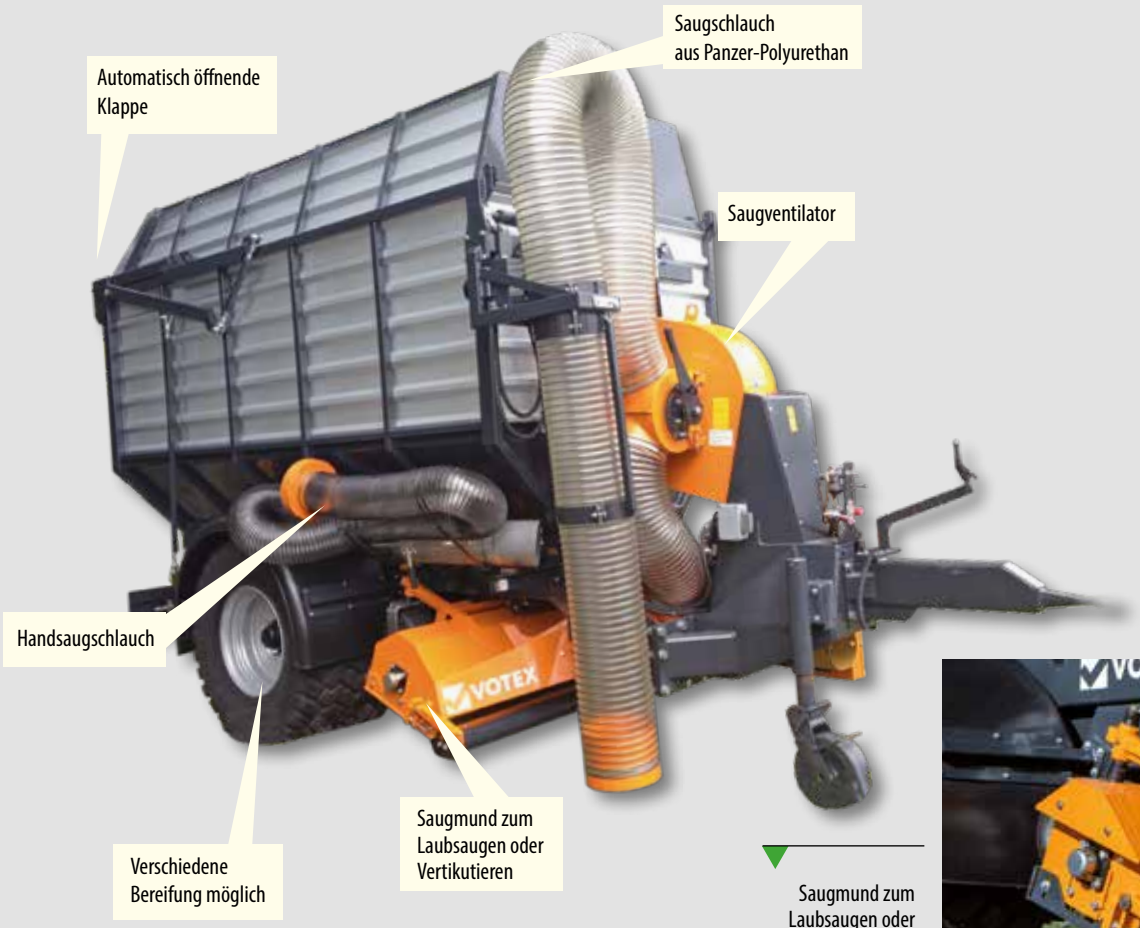



Saugmund zum
Laubsaugen oder
Vertikutieren



Hydraulische
Verstellung
Saugmund/
Pendelschlauch



Handsaugschlauch
5 Meter

FACTS

VT 1100

- Behälter mit **11 m³** Fassungsvermögen
- Ideal zur Beseitigung von Laub und Zivilisationsmüll in städtischen Gebieten
- Der Wagen ist kurz und hoch gebaut, sodass er sehr kompakt und wendig ist.
- Der Saugwagen kippt hydraulisch und hat am Heck eine automatisch öffnende Klappe
- Ventilator und Ventilatorgehäuse aus verschleißfestem Material
- Optional erhältlich: Automatisch pendelnder Saugschlauch, Breitsaugdüse 2,0 Meter Länge, Vertikutierwelle

Maße	VT 850	VT 1100
A: Länge [cm]	565	565
B: Breite [cm]	195	195
C: Höhe [cm]	275	325
Netto-Zusatzlast [kg]	2450	2600
Mindestleistung Zapfwelle [kW/PS]	44/60	44/60
Zapfwellendrehzahl [U/min]	540	540
Behälterinhalt [m³]	8,5	11
Gewichte		
Leergewicht [kg] * konfigurationsabhängig	ab 2.450 *	ab 2.800 *

VT 850

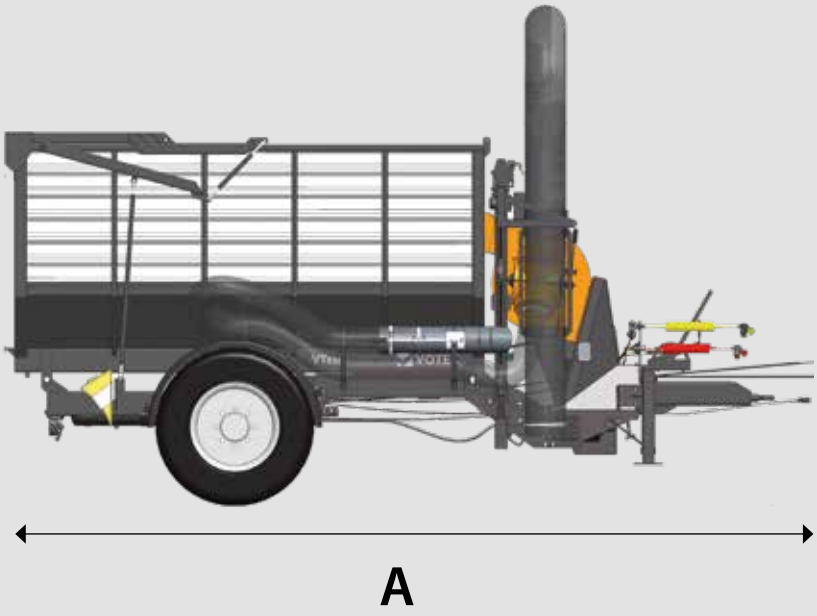

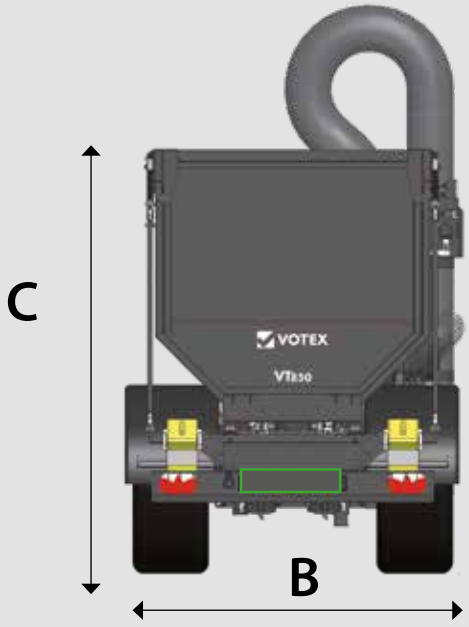

VT 1100

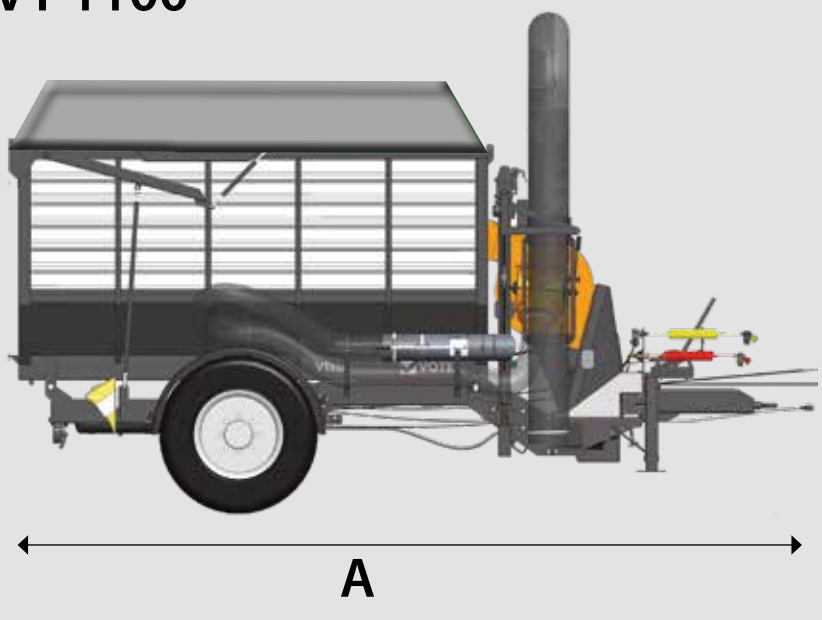

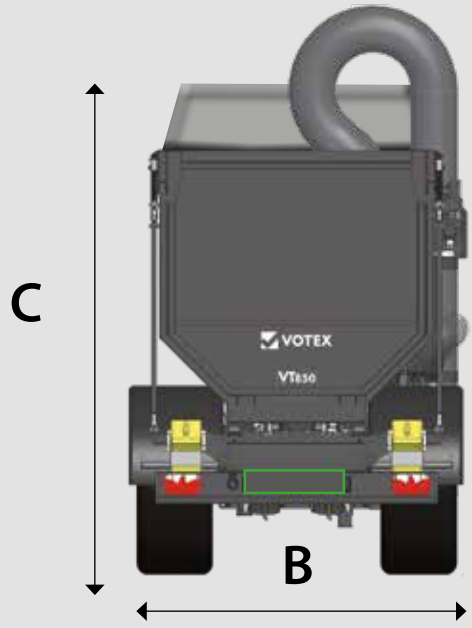

Artikelnummer	Beschreibung	Preis/€	Fracht Inklusive Verp./ €
KW-09-12 	**Votex Saugwagen VT 850** • **Luftleistung bis 240 m³/min** • Saugkapazität 8,5 m³ • Lüfterrad und Gehäuse aus verschleißfestem Material • Gelenkwelle mit Weitwinkel und Freilauf • Hydraulische Kippvorrichtung • Zapfwellendrehzahl 540 U/min. • Automatische Heckklappe, 1 ew Ventil erforderlich	auf Anfrage	auf Anfrage
KW-09-14 	**Votex Saugwagen VT 1100** • **Luftleistung bis 240 m³/min** • Saugkapazität 11,0 m³ • Lüfterrad und Gehäuse aus verschleißfestem Material • Gelenkwelle mit Weitwinkel und Freilauf • Hydraulische Kippvorrichtung • Zapfwellendrehzahl 540 U/min. • Automatische Heckklappe, 1 ew Ventil erforderlich	auf Anfrage	auf Anfrage
Optionen und Zubehör			
W65-30-914	**Bremsen pneumatisch mit Feststellbremse**		
W65-30-106	**Bereifung 500/60 R 22.5 (Rasenbereifung)**		
W65-30-918	**Hydraulisch betätigte Abstellstütze**		
W65-30-062	**Ventilatorgehäuse mit zwei Ansaugöffnungen mechanisch umschaltbar**		
W65-30-136	**Ventilatorgehäuse mit zwei Ansaugöffnungen hydraulisch umschaltbar**		
W65-30-111	**Breitsaugdüse 200 cm mit Kehrbürste, hydraulischer Antrieb** (1x DW Ventil erforderlich)		
W65-30-112	**Breitsaugdüse 200 cm mit Kehrbürste, mechanischer Antrieb** (1x DW Ventil erforderlich)		
W65-30-117	**Saugarm mit hydraulischer Verstellung, Pendelsystem und Joystick** (1x DW Ventil erforderlich)		
W65-30-999	**Vertikalhub Saugarm 130 cm statt 50 cm**		
W65-30-911	**Saugarm und Breitsaugdüse hydraulisch mit Bürsten und Joystick** (1x DW Ventil erforderlich)		
W65-30-912	**Saugarm und Breitsaugdüse mechanisch mit Bürsten und Joystick** (1x DW Ventil erforderlich)		
W65-30-910	**Vertikutierwelle mit Montagewagen** (nur mit mechanisch angetriebener Breitsaugdüse möglich)		
W65-30-108	**Filtergewebe auf Gitterrost**		
W65-30-113	**Handsaugsatz 5 m Saugschlauch ø 200 mm inklusive Transportständer**		
VCF-05-38	**Handsaugsatz 5 m Saugschlauch ø 200 mm,** Inklusive Transportständer und Schnellverschluss		
W65-30-116	**Kotflügel**		
W65-30-904	**Beleuchtung**		
W65-30-888	**Antiskalp Rolle**	auf Anfrage	auf Anfrage

7% TZ ab 05/2022

Winterdienstgeräte

Kersten-Schneeschilder sind aus besonders haltbarem Stahl, mit 14 Kantungen konvex geformt und pulverbeschichtet. Diese Methode verleiht dem Schneeschild eine extrem hohe Festigkeit, anders als bei einfach nur rund gebogenen Schneeschildern, denn eine rückseitige Verstärkung ist deshalb nicht notwendig. Durch den speziellen Biegeradius des Schildes gleitet das Schneematerial sichtbar besser zur Seite ab. Ausgestattet sind alle Schneeschilder mit einer verschleißarmen, nachjustierbaren und austauschbaren ROBALON-Schürfleiste. Der standardmäßige Federklappmechanismus über zwei große Spannfedern verhindert durch nach hintenklappen bei heftigen Stößen oder harten Hindernissen eine Deformierung. Spezielle, verstellbare Gleitkufen halten das Schneeschild sicher auf dem Untergrund.

Schneeschilder mit der Schildhöhe 45 cm für Rasentraktoren lassen sich mechanisch oder hydraulisch nach rechts oder links schwenken. Einige Schneeschild-Modelle lassen sich auch für einige Rasentraktor-Modelle verschiedener Hersteller mit einer speziellen mechanischen oder hydraulischen Aushebung und Schwenkeinrichtung bequem vom Fahrersitz bedienen.

Schneeschilder mit der Schildhöhe 60 cm für den Einsatz bei Kommunalfahrzeugen sind durch den **kurzen Anbau** äußerst stabil. Durch die Schildhöhe und durch den speziellen Radius lässt sich der Schnee besser rollen und abtransportieren. Der besondere Federklappmechanismus mit zwei großen Hauptfedern bietet im Gegensatz zu kleinen Federklappensegmenten erheblich bessere Laufruhe. Die serienmäßig angebauten **Schildabweiser** schließen bei engen Durchfahrten ein Einfädeln aus. Optional erhältlich sind Warnflaggen, Begrenzungsleuchten und **nachrüstbare Laufräder**. Durch den integrierten Pendelausgleich ist eine perfekte Bodenanpassung möglich.

Kersten-Schleuderstreuer sind die optimale Ergänzung für den umfänglichen Winterdienst für Einachser (Frontanbau) und Rasentraktoren (Heckanbau). Hydraulisch oder mechanisch angetrieben geben sie das Streugut über einen großen Wurfteller ab. Dabei lässt sich die Streumenge und Wurfweite exakt einstellen. Das Fassungsvermögen des Trichters beträgt etwa 70 Liter, der wahlweise mit Streusalz oder Split gefüllt wird. Ein Gitter an der Trichteröffnung verhindert, dass verklumptes Streugut den Wurfteller behindert. Eine optional erhältliche Abdeckhaube aus Kunststoff schützt das Streumaterial gegen ein schnelles Durchfeuchten.

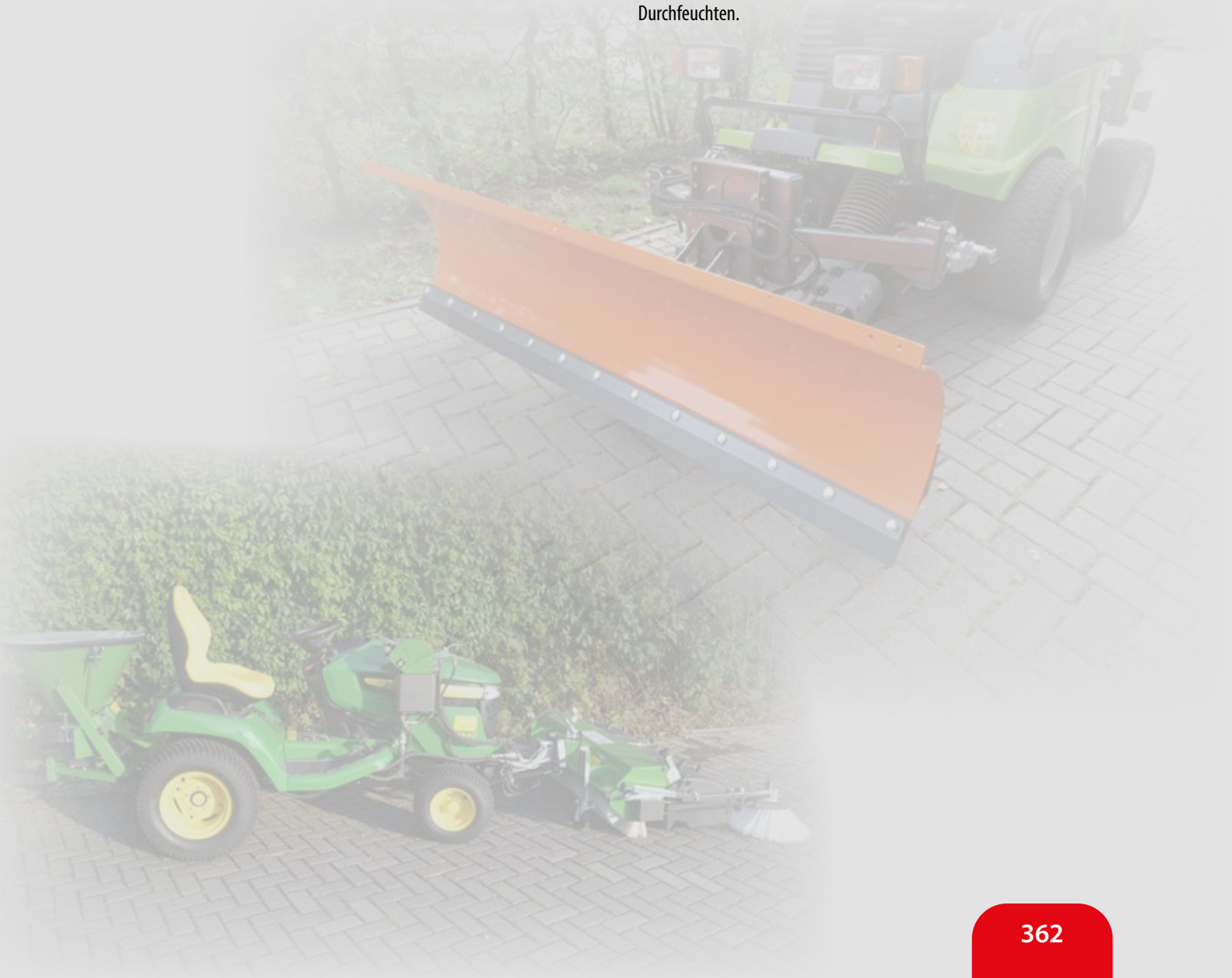


KUBOTA



Schneeschilder für Einachser (Fremdfabrikate)

Schneeschildhöhe 45 cm

Arbeitsbreiten

110/125 cm



Schneeschild wird auf verstellbaren Kufen geführt



Anbauflansch für alle gängigen Einachsertypen



Federklappendes Schneeschild



Verstellbare ROBALON Schürfleiste



Standardausstattung mit an der Rückseite montierten Zusatzgewichten (2 x 7 kg, demontierbar)

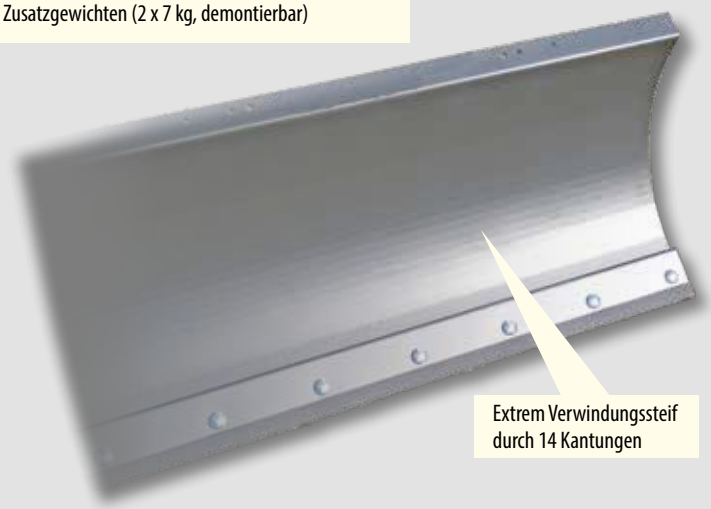

Schleuderstreuer



Rührfinger zur Verteilung des Streuguts



Streuweitenbegrenzer von 0,5-4 Meter einstellbar

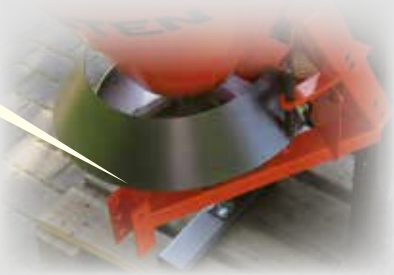

Klumpengitter/Ablage für Zusatzstreugut



Mengenregler Streugut



Wir produzieren für alle gängigen Einachser-Fabrikate maßgeschneiderte Adapter, die es ermöglichen einige unserer Kehrmaschinen, Wildkrautbürsten, Schneeschilder und Laubbläser mit diesen Geräten zu kombinieren.

Abdeckplane gegen Feuchtigkeit



Schneeschilder

Maße	SCHN 11045 FK-ABF	SCHN 12545 FK--ABF
A: Arbeitsbreite/ Durchfahrtsbreite gerade [cm]	110	125
B: Schildhöhe [cm]	45	45
C: Länge ab Koppelpunkt [cm] (variiert je nach Anbauflansch)	43	43
D: Arbeitsbreite schräg [cm]	102	110
E: Durchfahrtsbreite schräg [cm]	105	115
F: Schwenkwinkel [Grad]	30	30
Gewichte		
Grundgerät [kg]	46	51

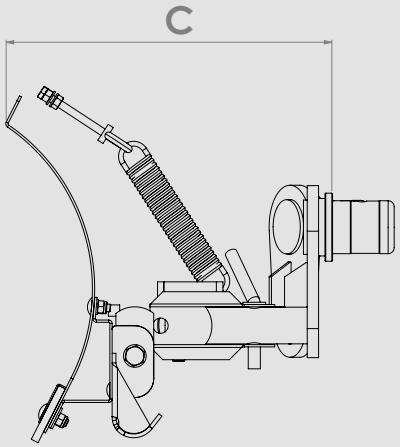

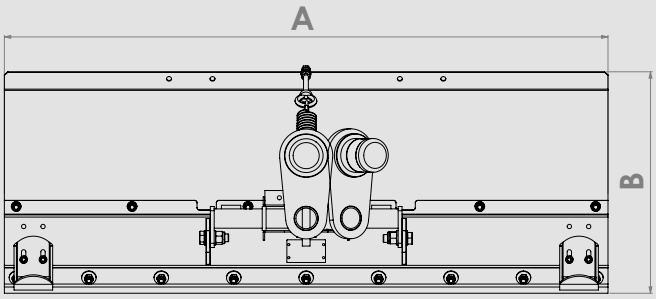

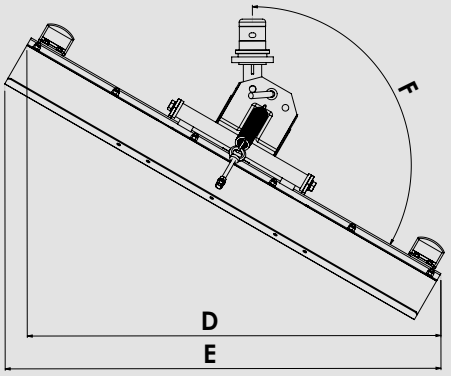

Schleuderstreuer

Maße	SLDST 70
A: Breite [cm]	75
B: Länge [cm]	65
C: Höhe [cm]	74
Gewichte	
Grundgerät [kg]	56

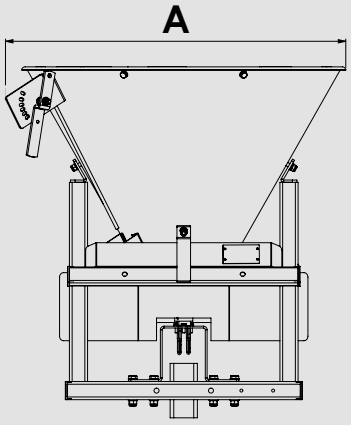

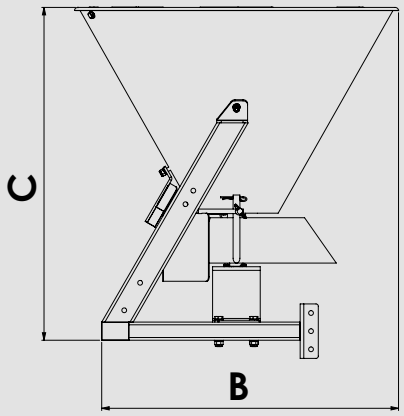

Artikelnummer	Beschreibung	Preis/€	Fracht inkl. Verp./ €
SCHN 11045 FK- ABF 	**Schneeschild 110 cm Arbeitsbreite** • Federklappend • Mechanisch rechts und links schwenkbar • Schildhöhe 45 cm • ROBALON-Schürfleiste • Höhenverstellbare Schleifkufen • Belastungsgewichte (2 x 7 kg)	430,00	50,00
SCHN 12545 FK-ABF 	**Schneeschild 125 cm Arbeitsbreite** Weitere Beschreibung siehe Art. SCHN 110 FK-ABF	525,00	50,00
ABF-SCHN ...	**Anbauflansch für Schneeschild**	350,00	
SLDST 70 M-U 70 	**Schleuderstreuer 70 ltr. Trichterinhalt zum Ausstreuen von Salz, Sand, Splitt** • Mechanisch angetrieben • Streumengenregulierung • Langer Rührstab • Streubreiten von 0,5 - 4,0 m einstellbar • 2 Lenkrollen	2.245,00	80,00
ABF-SLDST	**Anbauflansch für Schleuderstreuer**	445,00	Frachtfrei bei Mit-lieferung
ADP-SLDST	**Abdeckplane für Streuer**	125,00	

7% TZ ab 05/2022

Winterdienstgeräte für Rasentraktoren

FK-FKDR

Schneeschildhöhe 45 cm

Arbeitsbreiten

110/125/135 cm



Schneeschild wird auf verstellbaren Kufen geführt



Kersten
Kuppeldreieck



Federklappmechanismus



Verstellbare ROBALON Schürfleiste

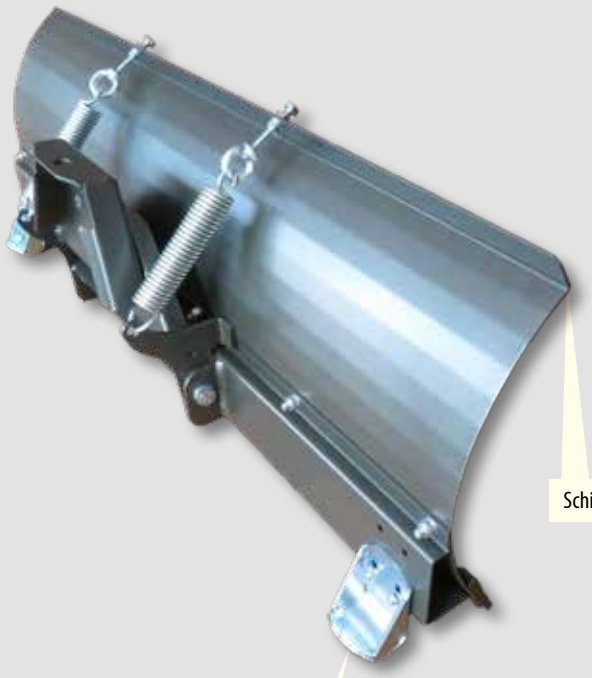

Schildhöhe 45 cm

Gleitkufen



Extrem Verwindungssteif durch 14 Kantungen

Nachstellbare- und auswechselbare ROBALON-Schürfleiste

Schleuderstreuer



Rührfinger zur Verteilung des Streuguts



Klumpengitter/Ablage für Zusatzstreugut



Mengenregler Streugut



Abdeckplane gegen Feuchtigkeit



Schneeschild, Höhe 45 cm

Maße	SCHN 11045 FK-FKDR	SCHN 12545 FK-FKDR	SCHN 13545 FK-FKDR
A: Arbeitsbreite/ Durchfahrtsbreite gerade [cm]	110	125	135
B: Schildhöhe [cm]	45	45	45
C: Länge ab Koppelpunkt [cm]	25	25	25
Durchfahrtsbreite schräg [cm]	102	115	126
Schwenkwinkel FKDR [Grad]	30	30	30
Gewichte			
Grundgerät [kg]	36	38	40
Zusatzgewicht [kg]	2 x 7	2 x 7	2 x 7

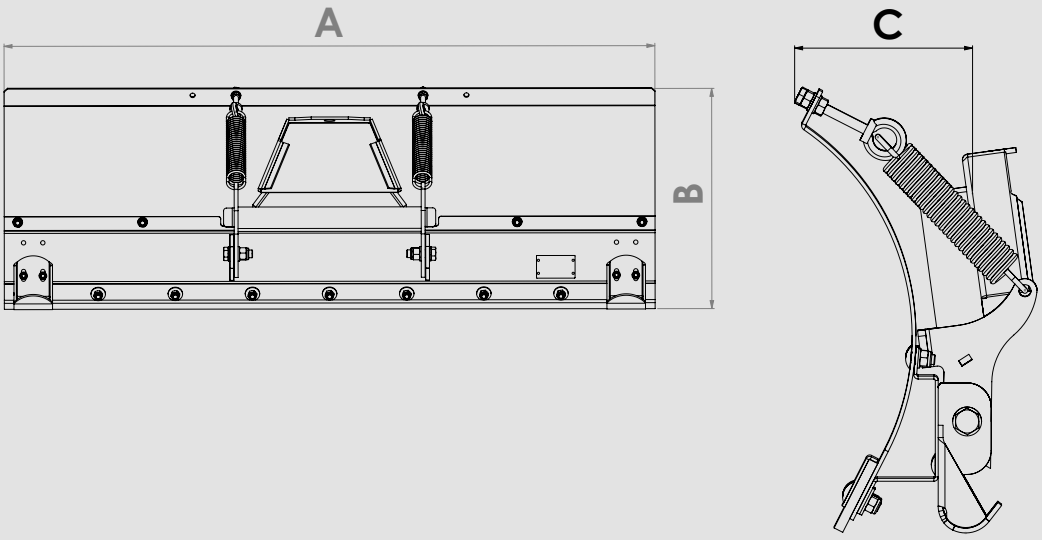

Schleuderstreuer

Maße	SLDST 70
A: Breite [cm]	75
B: Länge [cm]	65
C: Höhe [cm]	74
Gewichte	
Grundgerät [kg]	56

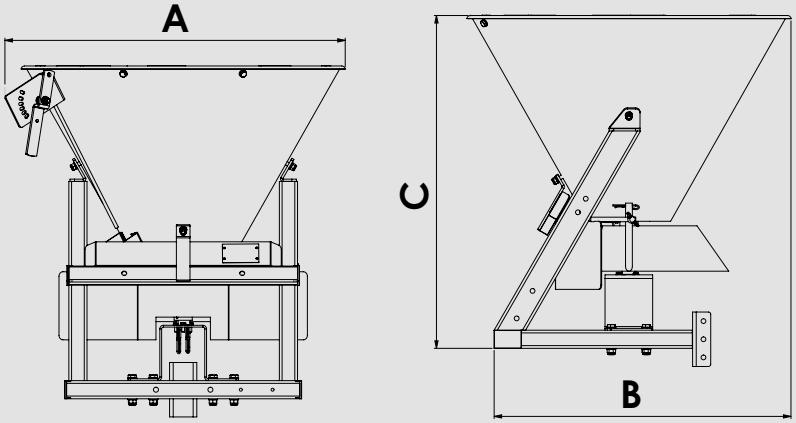

Artikelnummer	Beschreibung	Preis/€	Fracht inkl. Verp./ €
Schneeschilder			
SCHN 11045 FK-FKDR 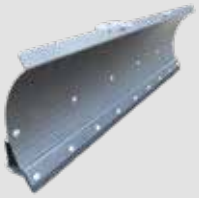	**Schneeräumschild 110 cm Arbeitsbreite** • Federklappende Ausführung • 2 Rückzugsfedern • Höhenverstellbare Laufkufen • Verstellbare ROBALON-Schürfleiste • Passend zum Anbau an Frontkuppeldreieck **FKDR oder FKDR-HYDR erforderlich**	560,00	80,00
SCHN 12545 FK-FKDR	**Schneeräumschild 125 cm Arbeitsbreite** Weitere Beschreibung siehe SCHN 11045 FK-FKDR	695,00	80,00
SCHN 13545 FK-FKDR	**Schneeräumschild 135 cm Arbeitsbreite** Weitere Beschreibung siehe SCHN 11045 FK-FKDR	795,00	80,00
Frontaushebung für Aufsitzmäher Bei Anfragen und Bestellungen immer genauen Aufsitzmähertyp angeben. Achtung: Aufgrund der neuen EN ISO 5395 nicht mehr für alle Aufsitzmäher verfügbar!			
FKDR-HYDR-… 	**Frontkuppeldreieck hydraulisch-hydraulisch** • integrierte hydraulische Aushebung • Hydraulische Schwenkung vom Fahrersitz aus • Hydrauliktank mit Steuerventil (1 dw + 1 dw mit Schwimmstellung) • Stufenlose Drehzahleinstellung für Anbaugeräte • Zum Anbau von Kehrmaschine, Schneeschild und Schleuderstreuer • Inklusive Anbaurahmen zum Aufsitzmäher	1.950,00	80,00
Schleuderstreuer			
SLDST 70 H-FKDR **(ohne Anbaukonsole)** 	**Schleuderstreuer 70 Liter** • Zum Ausbringen von Salz, Sand und Splitt • Hydraulisch angetrieben über Leistungshydraulik des Frontkuppeldreieck • Streumengenregulierung • Streubreiten von 0,5 - 4,0 m • Langer Rührfinger • Schleuderteller und Wurfflügel aus rostfreiem Stahl **Anbaukonsole erforderlich**	1.995,00	140,00
AK-SLDST-H-…	**Anbaukonsole zum Heckanbau an Aufsitzmäher** Anbau nicht an alle Aufsitzmäher möglich. Bitte genauen Aufsitzmähertyp angeben (Marke und Baujahr).	255,00	Frachtfrei bei Mit-lieferung
ADP-SLDST	**Abdeckplane für Schleuderstreuer**	125,00	

7% TZ ab 05/2022

Schneeschild, Höhe 45 cm

Maße	SCHN 12545 FK-PAK-M-JOH	SCHN 12545 FK-PAK-M-KUB	SCHN 12545 FK-PAK - JOH	SCHN 12545 FK-PAK -KUB	SCHN 13545 FK-PAK - JOH	SCHN 13545 FK-PAK -KUB
A: Arbeitsbreite/ Durchfahrtsbreite gerade [cm]	125	125	125	125	135	135
B: Schildhöhe [cm]	45	45	45	45	45	45
C: Länge ab Koppelpunkt [cm]	25	25	25	25	25	25
Durchfahrtsbreite schräg [cm]	115	115	115	115	126	126
Schwenkwinkel FKDR [Grad]	30	30	30	30	30	30
Gewichte						
Grundgerät [kg]	38	38	38	38	40	40
Zusatzgewicht [kg]	2 x 7	2 x 7	2 x 7	2 x 7	2 x 7	2 x 7

SCHN 12545 FK-PAK-M-JOH



SCHN 12545 FK-PAK 2 JOH / SCHN 13545 FK-PAK -JOH



SCHN 12545 FK-PAK-M-KUB



SCHN 12545 FK-PAK 2 KUB / SCHN 13545 FK-PAK -KUB



Artikelnummer	Beschreibung	Preis/€	Fracht inkl. Verp./ €
Schneeschilder			
SCHN 12545 FK-PAK-M-JOH 	**Schneeräumschild 125 cm Arbeitsbreite** • Federklappende Ausführung • 2 Rückzugsfedern • Höhenverstellbare Laufkufen • Verstellbare ROBALON-Schürfleiste • Inklusive Frontaushebung • Mechanisches Ausheben des Schneeschildes • Mechanisches Schwenken des Schneeschildes • Nur zum Anbau von Schneeschildern • Inklusive allen Anbauteile **passend zu John Deere X100/X300**	1.150,00	80,00
SCHN 12545 FK-PAK-M-KUB 	**Schneeräumschild 125 cm Arbeitsbreite** Weitere Beschreibung siehe SCHN 12545 FK-PAK Mech JOH **passend zu Kubota GR-Serie**	1.150,00	80,00
SCHN 12545 FK-PAK- JOH 	**Schneeräumschild 125 cm Arbeitsbreite** • Federklappende Ausführung • 2 Rückzugsfedern • Höhenverstellbare Laufkufen • Verstellbare ROBALON-Schürfleiste • Inklusive Frontkuppeldreieck • Hydraulisch Ausheben über Bordhydraulik per Fußpedal • Hydraulisch Schwenken über Bordhydraulik per Fußpedal • Nur zum Anbau von Schneeschildern • Inklusive allen Anbauteile **passend zu John Deere X 540/X590**	2.080,00	80,00
SCHN 13545 FK-PAK- JOH 	**Schneeräumschild 135 cm Arbeitsbreite** Weitere Beschreibung siehe SCHN 12545-FK-PAK 2 JOH **passend zu John Deere X 540/590**	2.185,00	80,00
SCHN 12545 FK-PAK -KUB 	**Schneeräumschild 125 cm Arbeitsbreite** Weitere Beschreibung siehe SCHN 12545-FK-PAK 2 JOH **passend zu Kubota GR 21xx Serie**	1.825,00	80,00
SCHN 13545 FK-PAK -KUB 	**Schneeräumschild 135 cm Arbeitsbreite** Weitere Beschreibung siehe SCHN 12545-FK-PAK 2 JOH **passend zu Kubota GR 21xx Serie**	2.080,00	80,00

7% TZ ab 05/2022

Schneeschilder für professionelle Rasentraktoren und Kommunalfahrzeuge

FK-ABR

Schneeschildhöhe 45 cm

Arbeitsbreiten

125/135 cm



Schneeeschild wird auf verstellbaren Kufen geführt



Anbauflansch mit Lochschiene zur optimalen Anpassung an das Trägerfahrzeug



Federklappender Schneeschildmechanismus



Verstellbare ROBALON Schürfleiste



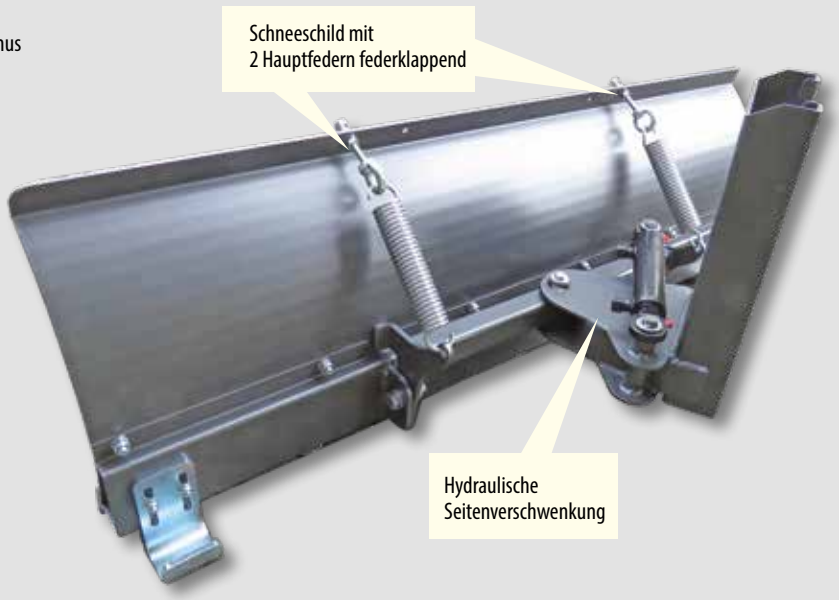

Schneeschilder für Kommunalfahrzeuge

FK-ABR

Schneeschildhöhe 60 cm

Arbeitsbreiten

130/140/150/160/180/200 cm



Pendelausgleich zur besseren Bodenanpassung



Massiver Schwenkpunkt





Gleitteller



Schildabweiser



Maße	SCHN 12545 FK-ABR	SCHN 13545 FK-ABR	SCHN 13060 FK-ABR	SCHN 14060 FK-ABR	SCHN 15060 FK-ABR	SCHN 16060 FK-ABR	SCHN 18060 FK-ABR	SCHN 20060 FK-ABR
A: Arbeitsbreite/ Durchfahrtsbreite gerade [cm]	125	135	130	140	150	160	180	200
B: Schildhöhe [cm]	45	45	60	60	60	60	60	60
C: Länge ab Koppelpunkt [cm] (variiert je Anbaurahmen)	53	53	75	75	75	75	75	75
Arbeitsbreite schräg [cm]	110	119	115	124	133	142	159	178
Durchfahrtsbreite schräg [cm]	117	126	125	134	143	152	170	188
Schwenkwinkel [Grad]	28	28	28	28	28	28	28	28
Gewichte (variiert nach Ausstattung; ohne Anbaurahmen)								
Grundgerät [kg]	54	61	98	107	112	118	128	138

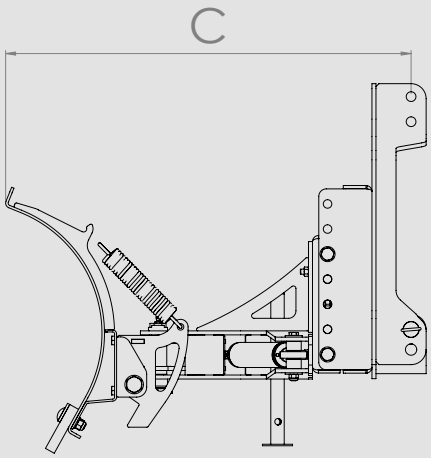

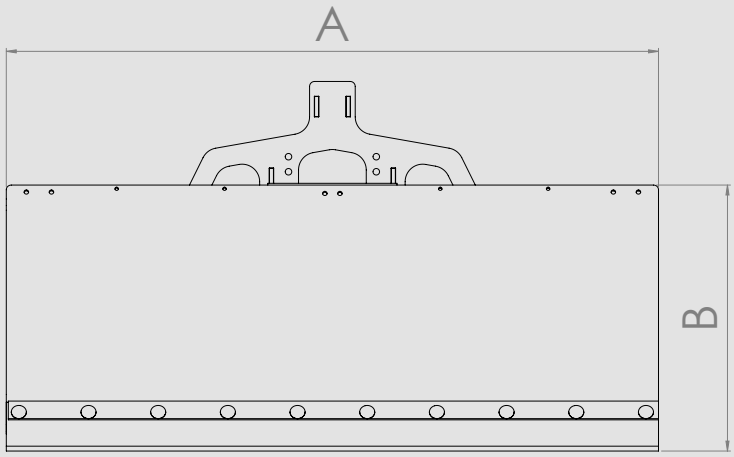

Artikelnummer	Beschreibung	Preis/€	Fracht inkl. Verp./ €
Schneeschilder für Gabelstapler, Schlepper, Flächenmäher, Hoftrac			
SCHN 12545 FK-ABR 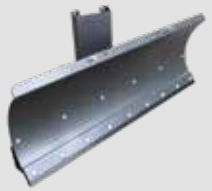	**Schneeräumschild 125 cm Arbeitsbreite** **Schildhöhe 45 cm** • Federklappende Ausführung mit 2 Rückzugsfedern • Hydraulische Schwenkvorrichtung • Gleitkufen • Verstellbare ROBALON-Schürfleiste **Anbaurahmen ABR-SCHN erforderlich**	1.075,00	140,00
SCHN 13545 FK-ABR	**Schneeräumschild 135 cm Arbeitsbreite** Weitere Beschreibung siehe SCHN 12545 FK-ABR	1.130,00	140,00
SCHN 13060 FK-ABR 	**Schneeräumschild 130 cm Arbeitsbreite** **Schildhöhe 60 cm** • Federklappende Ausführung mit 2 Rückzugsfedern • Hydraulische Schwenkvorrichtung • Anfahrschutz/Abweiser beidseitig • Gleitteller, geschraubt • Pendelausgleich • Verstellbare ROBALON-Schürfleiste **Anbaurahmen ABR-SCHN erforderlich**	1.610,00	140,00
SCHN 14060 FK-ABR	**Schneeräumschild 140 cm Arbeitsbreite** Weitere Beschreibung siehe SCHN 13060 FK-ABR	1.610,00	140,00
SCHN 15060 FK-ABR	**Schneeräumschild 150 cm (ohne Anbaurahmen)** Weitere Beschreibung siehe SCHN 13060 FK-ABR	1.735,00	195,00
SCHN 16060 FK-ABR	**Schneeräumschild 160 cm (ohne Anbaurahmen)** Weitere Beschreibung siehe SCHN 13060 FK-ABR	1.880,00	195,00
SCHN 18060 FK-ABR	**Schneeräumschild 180 cm (ohne Anbaurahmen)** Weitere Beschreibung siehe SCHN 13060 FK-ABR	2.220,00	195,00
SCHN 20060 FK-ABR	**Schneeräumschild 200 cm (ohne Anbaurahmen)** Weitere Beschreibung siehe SCHN 13060 FK-ABR	2.530,00	195,00
Anbaurahmen für Schneeschilder: Bei Bestellung genauen Trägerfahrzeugtyp und Anbauart angeben (siehe Datenblatt Seite 160/161). **Weitere Anbaurahmen auf Anfrage.**			
ABR-SCHN-US-…	**Anbaurahmen Quick Hitch**	325,00	
ABR-SCHN-KUB-B 1	**Anbaurahmen Kersten Kuppeldreieck für Kubota B 1 Serie**	325,00	
ABR-SCHN-KUB-G 23 26	**Anbaurahmen Kersten Kuppeldreieck für Kubota G 23/G 26**	325,00	
ABR-SCHN-KD-…	**Anbaurahmen Kuppeldreieckanbau**	500,00	
ABR-SCHN-DP-…	**Anbaurahmen Dreipunktanbau Kat I und II**	500,00	
ABR-SCHN-FM-…	**Anbaurahmen Flächenmäher (2-Punkt)**	695,00	
ABR-SCHN-HT-…	**Anbaurahmen für Hoftrac**	825,00	
Optionen für Schneeschilder			
RD-SCHN 60	**Schwenkräder für Schneeschilder 60er Serie**	230,00	Frachtfrei bei Mit-lieferung
BGL-SCHN 60	**Begrenzungsleuchten rot-weiß (LED)**	295,00	
WA-FLAG-SCHN 60	**Satz Warnflaggen mit Halter**	215,00	

7% TZ ab 05/2022

Allgemeine Geschäftsbedingungen für die Lieferung von neuen und gebrauchten Motorgeräten, landwirtschaftlichen Maschinen, Geräten und Bedarfsgegenständen an gewerbliche Kunden (Lieferbedingungen L-M/G) - Stand Januar 2020

I. Allgemeines

Nachstehende Geschäfts- und Lieferbedingungen gelten für die Lieferung von neuen und gebrauchten Motorgeräten, landwirtschaftlichen Maschinen, Geräten und Bedarfsgegenständen für gewerbliche Kunden einschließlich sich darauf beziehender Beratungsleistungen, die nicht Gegenstand eines eigenständigen Beratungsvertrags sind und sofern sie nicht mit der ausdrücklichen, schriftlichen Zustimmung des Verkäufers abgeändert oder ausgeschlossen werden. Sie gelten für Verträge, die mit Kunden geschlossen werden, die Unternehmer im Sinne von § 14 BGB oder juristischen Perso-nen des öffentlichen Rechts und öffentlich-rechtlichen Sondervermögen sind. Haupt- oder nebenberuflich tätige Landwirte, die aus ihrer Tätigkeit Einkünfte erzielen, sind nicht Verbraucher im Sinne des Gesetzes.

Bedingungen des Käufers werden auch dann nicht Vertragsbestandteil, wenn ihnen der Verkäufer nicht nochmals widerspricht und die vertraglich geschuldete Lieferung / Leistung vorbehaltlos erbringt. Von diesen Bedingungen abweichende Vereinbarungen sollen in die Auftragsbestätigung aufgenommen werden.

II. Angebot und Lieferumfang

1. Angebote des Verkäufers sind stets freibleibend. Die zu dem Angebot gehörenden Unterlagen wie Abbildungen, Zeichnungen, Gewichts- und Maßangaben sind nur annähernd maßgebend, soweit sie nicht ausdrücklich als verbindlich bezeichnet sind. Die Änderungen sind unangemessen und vom Käufer nicht mehr zu akzeptieren, sofern sie über das handelsübliche Maß hinausgehen. Leistungen und Betriebskosten werden als Durchschnittswerte angegeben. An Kostenvoranschlägen, Zeichnungen und anderen Unterlagen behält sich der Verkäufer Eigentums- und Urheberrechte vor; sie dürfen Dritten nicht zugänglich gemacht werden.
2. Der Käufer ist, soweit nicht eine andere Lieferfrist ausdrücklich bestimmt ist, an die Bestellung höchstens 6 Wochen gebunden. Der Kaufvertrag ist abgeschlossen, wenn der Verkäufer die Annahme der Bestellung des näher bezeichneten Kaufgegenstandes innerhalb dieser Frist schriftlich bestätigt hat oder die Lieferung ausgeführt ist. Der Verkäufer ist jedoch verpflichtet, eine etwaige Ablehnung der Bestellung unverzüglich schriftlich mitzuteilen.
3. Sämtliche zwischen Verkäufer und Käufer getroffenen Vereinbarungen sind im jeweiligen Liefervertrag schriftlich niederzulegen. Dies gilt auch für Nebenabreden und Zusicherungen. Nachträgliche Vertragsänderungen, die mündlich vereinbart werden, werden von den Vertragsparteien zeitnah schriftlich fixiert und als Ergänzung dem Liefervertrag hinzugefügt.
4. Angaben in dem Käufer ausgehändigten Beschreibungen über Lieferumfang, Aussehen, Leistungen, Maße, Gewichte, Betriebsstoffverbrauch und Betriebskosten sind Vertragsinhalt. Sie dienen als Maßstab zur Feststellung, ob der Kaufgegenstand fehlerfrei ist. Konstruktions- und Formänderungen des Liefergegenstandes bleiben vorbehalten, soweit der Liefergegenstand nicht erheblich geändert und die Änderungen dem Käufer zumutbar sind.

III. Preis und Zahlung

1. Die Preise gelten mangels besonderer Vereinbarung ab Lager des Verkäufers oder bei Versendung vom Herstellerwerk aus ab Werk. Nicht enthalten im Preis sind die Liefer- und Versandkosten. Die Preise verstehen sich zuzüglich der jeweils geltenden Umsatzsteuer. Soll die Lieferung mehr als 4 Monate nach Vertragsabschluss erfolgen, ist der Verkäufer bei Preiserhöhungen seiner Vorlieferanten oder unerwarteten Steigerungen von Lohn- und Transportkosten berechtigt, Verhandlungen über eine Neufestsetzung des Preises zu verlangen. An den vereinbarten Preis ist der Verkäufer nur für die vereinbarte Lieferzeit – jedoch mindestens 4 Monate – gebunden. Mehraufwendungen, die dem Verkäufer durch den Annahmeverzug des Käufers entstehen, kann er vom Käufer ersetzt verlangen.
2. Mangels besonderer Vereinbarung ist die Zahlung bei Lieferung oder Bereitstellung und Erhalt der Rechnung ohne jeden Abzug innerhalb von 12 Tagen frei Zahlstelle des Verkäufers zu leisten. Die dem Käufer aus § 320 BGB zustehenden Zurückbehaltungsrechte werden hierdurch nicht berührt. Skonti-Zusagen gelten nur für den Fall, dass sich der Käufer mit der Bezahlung früherer Lieferungen nicht im Rückstand befindet.
3. Der Verkäufer nimmt nur bei entsprechender Vereinbarung diskontfähige und ordnungsgemäß versteuerte Wechsel zahlungshalber an. Gutschriften über Wechsel und Schecks erfolgen vorbehaltlich des Eingangs abzüglich der Auslagen mit Wertstellung des Tages, an dem der Verkäufer über den Gegenwert verfügen kann.
4. Die Aufrechnung mit etwaigen vom Verkäufer bestrittenen oder nicht rechtskräftig festgestellten Gegenansprüchen des Käufers ist nicht statthaft. Ein Zurückbehaltungsrecht kann der Käufer nur geltend machen, soweit es auf Ansprüchen aus dem Kaufvertrag beruht. Wenn eine Mängelrüge geltend gemacht wird, dürfen Zahlungen des Käufers in einem Umfange zurückgehalten werden, die in einem angemessenen Verhältnis zu den aufgetretenen Mängeln stehen.
5. Zahlungen dürfen an Angestellte des Verkäufers nur erfolgen, wenn diese eine gültige Inkassovollmacht vorweisen.

IV. Lieferfristen und Verzug

1. Lieferfristen und Termine sind nur dann verbindlich vereinbart, wenn sie vom Verkäufer ausdrücklich so bezeichnet worden sind. Die Lieferfrist beginnt mit Zustandekommen des Vertrages, jedoch nicht vor der Beibringung etwaiger vom Käufer zu beschaffenden Unterlagen, Genehmigungen, Freigaben sowie vor Eingang einer vereinbarten Anzahlung.
2.Richtige und rechtzeitige Selbstbelieferung ist vorbehalten.
3. Die Lieferfrist verlängert sich angemessen bei Maßnahmen im Rahmen rechtmäßiger Arbeitskämpfe, insbesondere Streiks und Aussperrung sowie beim Eintritt unvorhergesehener Hindernisse, welche außerhalb des Einflussbereichs des Verkäufers oder seiner Erfüllungsgehilfen liegen, soweit solche Hindernisse nachweislich auf die Lieferung des verkauften Gegenstandes von Einfluss sind.
4. Entsprechendes gilt, wenn der Verkäufer seinerseits nicht rechtzeitig beliefert wird. Der Verkäufer ist zum Rücktritt berechtigt, wenn der Hersteller ihn nicht beliefert. Dies gilt je-doch nicht, wenn die Nichtlieferung vom Verkäufer zu vertreten ist (z. B. Zahlungsverzug).
5. Die Einhaltung der Lieferfrist setzt die Erfüllung der Vertragspflichten des Käufers voraus.
6. Wenn dem Käufer wegen einer Verzögerung Schaden erwächst, so haftet der Verkäufer nach den gesetzlichen Bestimmungen .
7. Für durch Verschulden seines Vorlieferanten verzögerte oder unterbliebene (Unmöglichkeit) Lieferungen hat der Verkäufer – ausgenommen Auswahl- oder Überwachungsverschulden – nicht einzustehen. Satz 1 gilt nicht, falls sich das Verhältnis zwischen Verkäufer und Käufer nach Werkvertragsrecht bestimmt. In jedem Fall ist der Verkäufer verpflichtet, den Käufer schadlos zu halten, sofern dieser die ihm abgetretenen Ansprüche gegenüber dem Zulieferer nicht vollständig durchsetzen kann.
8. Der Verkäufer kann neben der gesetzlichen Frist des § 286 Abs. 3 BGB und der Mahnung den Käufer auch abweichend von der Frist nach Ziffer III.2. durch ein anderes nach dem Kalender bestimmbares Zahlungsziel im Sinne des § 286 Abs. 2 BGB in Verzug setzen.
9. Gerät der Käufer mit seiner Zahlungsverpflichtung in Verzug, werden Verzugszinsen in Höhe von 5% über dem jeweiligen Basiszinssatz p.a. (§ 247 BGB) berechnet. Die Geltendmachung eines höheren Verzugsschadens bleibt vorbehalten. Für den Fall, dass der Verkäufer einen höheren Verzugsschaden geltend macht, hat der Käufer die Möglichkeit nachzuweisen, dass der geltend gemachte Verzugsschaden nicht oder in zumindest wesentlich geringerer Höhe angefallen ist.

V. Gefahrübergang und Transport

1. Versandweg und -mittel sind mangels besonderer Vereinbarung der Wahl des Verkäufers überlassen.
2. Im Falle des Versendungskaufes geht die Gefahr mit der Übergabe der Ware an den Spediteur oder Frachtführer, spätestens jedoch mit dem Verlassen des Lagers oder bei Direktversand ab Werk mit dem Verlassen des Werkes auf den Käufer über. Das gilt auch dann, wenn Teillieferungen erfolgen oder der Verkäufer noch Weitere Leistungen übernommen hat. Die Ware wird auf Wunsch und Kosten des Käufers versichert.
3. Verzögert sich der Versand infolge von Umständen, die der Käufer zu vertreten hat, so geht die Gefahr vom Tage des Angebots der Übergabe an auf den Käufer über. Jedoch ist der Verkäufer verpflichtet, auf Wunsch und Kosten des Käufers die Versicherungen zu bewirken, die dieser verlangt.
4. Angelieferte Gegenstände sind, auch wenn sie unwesentliche Mängel aufweisen, vom Käufer unbeschadet der Rechte aus Abschnitt VII (Mängelrüge und Haftung für Mängel) entgegenzunehmen.
5. Teillieferungen sind zulässig, soweit dies dem Käufer zumutbar ist.

VI. Eigentumsvorbehalt

1. Der Verkäufer behält sich das Eigentumsrecht bis zur vollständigen Bezahlung aller Forderungen aus der Geschäftsvereinbarung mit dem Käufer vor.
2. Der Käufer ist verpflichtet, den Kaufgegenstand pfleglich zu behandeln, gegen Eingriffe von dritter Seite zu sichern sowie - wenn dies schriftlich vereinbart wird, ein verlängertes Zahlungsziel eingeräumt ist oder es sich um einen Finanzierungskauf handelt - unverzüglich gegen Feuer, Diebstahl und Wasserschäden zum Neuwert zu versichern und dies auf Verlangen nachzuweisen; andernfalls ist der Verkäufer berechtigt, diese auf Kosten des Käufers selbst zu versichern. Der Käufer verpflichtet sich, etwaige Entschädigungsansprüche an den Verkäufer abzutreten.
3. Der Käufer darf den Kaufgegenstand ohne die Zustimmung des Verkäufers nicht verpfänden noch zur Sicherheit übereignen. Der Käufer ist verpflichtet, den Verkäufer bei Pfändungen oder sonstigen Eingriffen Dritter unverzüglich schriftlich zu benachrichtigen, damit der Verkäufer Klage gemäß § 771 ZPO erheben kann. Soweit der Dritte nicht in der Lage ist, dem Verkäufer die gerichtlichen und außergerichtlichen Kosten einer Klage nach § 771 ZPO zu erstatten, ist der Käufer zum Ausgleich der Kosten verpflichtet.
4. Der Käufer ist berechtigt, die Ware im ordnungsgemäßen Geschäftsgang weiter zu verkaufen. Er tritt dem Verkäufer aber bereits jetzt alle Forderungen in Höhe des Faktura-Endbetrags (einschl. Umsatzsteuer) des Verkäufers ab, die ihm aus der Weiterveräußerung gegen seine Abnehmer oder Dritte erwachsen, und zwar unabhängig davon, ob der Kaufgegenstand ohne oder nach Verarbeitung weiterverkauft worden ist. Zur Einziehung dieser Forderungen ist der Käufer auch nach Abtretung ermächtigt. Die Befugnis des Verkäufers, die Forderungen selbst einzuziehen, bleibt hiervon unberührt, jedoch verpflichtet sich der Verkäufer, die Forderungen nicht einzuziehen, solange der Käufer seinen Zahlungsverpflichtungen ordnungsgemäß nachkommt. Andernfalls kann der Verkäufer verlangen, dass der Käufer ihm die abgetretenen Forderungen und deren Schuldner bekannt gibt, alle zum Einzug erforderlichen Angaben macht, die dazugehörigen Unterlagen aushändigt und dem Schuldner die Abtretung mitteilt.
5. Soweit für den Kaufgegenstand ein Kfz-Brief ausgestellt ist, steht dem Verkäufer während der Dauer des Eigentumsvorbehalts das alleinige Recht zum Besitz des Kfz-Briefes zu.
6. Bei vertragswidrigem Verhalten des Käufers, insbesondere bei Zahlungsverzug, ist der Verkäufer zur Rücknahme der Ware nach Mahnung und Rücktrittserklärung berechtigt und der Käufer zur Herausgabe verpflichtet.
7. Sämtliche Kosten der Rücknahme und der Verwertung des Kaufgegenstandes trägt der Käufer. Die Verwertungskosten betragen ohne Nachweis 10 % des Verwertungserlöses einschließlich Umsatzsteuer. Sie sind höher oder niedriger anzusetzen, wenn der Verkäufer höhere oder der Käufer niedrigere Kosten nachweist. Der Erlös wird dem Käufer nach Abzug der Kosten und sonstiger mit dem Kaufvertrag zusammenhängender Forderungen des Verkäufers gutgebracht.

VII. Mängelrüge und Haftung für Mängel

Für Mängel haftet der Verkäufer wie folgt:

1. Der Käufer hat die empfangene Ware nach Eintreffen unverzügliche auf Menge, Beschaffenheit und zugesicherte Eigenschaften zu untersuchen und offensichtliche Mängel zeitnah schriftlich zu rügen. Ist der Vertrag für beide Teile ein Handelsgeschäft, so gilt § 377 HGB mit der Maßgabe, dass erkennbare Mängel binnen 14 Tagen durch schriftliche Anzeige an den Verkäufer zu rügen sind.
2. Ware ist unentgeltlich auszubessern oder neu zu liefern, die sich infolge eines vor dem Gefahrenübergang liegenden Umstandes – insbesondere wegen fehlerhafter Bauart, schlechter Baustoffe oder mangelhafter Ausführung – als unbrauchbar oder in ihrer Brauchbarkeit nicht unerheblich beeinträchtigt herausstellen. Das diesbezügliche Wahlrecht liegt beim Verkäufer. Ersetzte Teile werden Eigentum des Verkäufers. Bei Austausch der gesamten Kaufsache im Wege der Nacherfüllung hat der Verkäufer für die zurückgenommene Sache gegen den Käufer einen Anspruch auf uneingeschränkte Nutzungsentschädigung. Die Nutzungsentschädigung richtet sich nach den durchschnittlichen Mietkosten für die Sache, die in dem Zeitraum der Nutzung angefallen wären.

3. Das Recht des Käufers, Ansprüche aus Mängeln geltend zu machen, verjährt bei neuen Verkaufsgegenständen vom Zeitpunkt des Gefahrübergangs an in 12 Monaten. Bei gebrauchten Kaufgegenständen stehen dem Käufer Mängelansprüche nur dann zu, wenn dies mit dem Verkäufer ausdrücklich schriftlich vereinbart wurde.
4. Es wird keine Gewähr übernommen für Schäden, die aus nachfolgenden Gründen entstanden sind: Ungeeignete oder unsachgemäße Verwendung, fehlerhafte Montage bzw. Inbetriebsetzung durch den Käufer oder Dritte, versäumte Wartungsarbeiten, wenn diese üblich sind und /oder vom Hersteller empfohlen werden, normale Abnutzung - insbesondere von Verschleißteilen -, fehler-hafte oder nachlässige Behandlung, ungeeignete Betriebsmittel, Austauschwerkstoffe, mangelhafte Bauarbeiten, ungeeigneter Baugrund, chemische, elektronische oder elektrische Einflüsse, sofern sie nicht auf ein Verschulden des Verkäufers zurückzuführen sind.
5. Im Falle der Mängelbeseitigung hat der Käufer dem Verkäufer für die notwendigen Arbeiten eine angemessene Frist zu setzen. Nur in dringenden Fällen der Gefährdung der Betriebssicherheit und zur Abwehr unverhältnismäßig großer Schäden, wobei der Verkäufer sofort zu verständigen ist, oder wenn der Verkäufer mit der Beseitigung des Mangels in Verzug ist, hat der Käufer das Recht, den Mangel selbst durch Dritte beseitigen zu lassen und vom Verkäufer Ersatz der notwendigen Kosten zu verlangen.
6. Für Ersatzstücke und Ausbesserungen verjähren die Mängelansprüche in 12 Monaten. Die Frist für die Mängelhaftung an dem Liefergegenstand wird um die Dauer der durch die Nachbesserungsarbeiten verursachten Nutzungsunterbrechung verlängert.
7. Durch etwa seitens des Käufers oder Dritter unsachgemäß ohne vorherige Genehmigung des Verkäufers vorgenommene Änderungen oder Instandsetzungsarbeiten wird die Haftung für die daraus entstandenen Folgen aufgehoben.
8. Schlägt eine vom Verkäufer zu erfüllende Nachbesserung oder Ersatzlieferung trotz mehrerer Versuche fehl, so kann der Käufer vom Vertrag zurücktreten (Rücktritt) oder entsprechende Herabsetzung der Vergütung (Minderung) verlangen. Für die Nacherfüllung sind dem Verkäufer unter Berücksichtigung der Belastung für den Käufer und der Kompliziertheit des Mangels in der Regel zwei Gelegenheiten innerhalb einer angemessenen Frist zu geben.
9. Für Schadensersatzansprüche gilt Abschnitt VIII.

VIII. Haftungsbegrenzung - Schadensersatz

1. Die Haftung des Verkäufers richtet sich nach den gesetzlichen Bestimmungen. Diese ist jedoch – gleichgültig aus welchem Rechtsgrund – ausgeschlossen, soweit eine nicht wesentliche Pflichtverletzung vorliegt, die weder vorsätzlich noch grob fahrlässig begangen wurde. Dies gilt nicht, soweit Schäden an Leben, Körper oder Gesundheit entstanden sind oder zugunsten des Verkäufers eine Haftpflichtversicherungsdeckung besteht. In diesem Fall tritt der Verkäufer seinen Anspruch gegenüber der Versicherung an den Käufer ab.
2. Die vom Käufer gegenüber dem Verkäufer geltend zu machenden Ansprüche verjähren nach den gesetzlichen Bestimmungen. Es besteht jedoch eine Ausschlussfrist von sechs Monaten, sofern der Verkäufer schriftlich einen Anspruch des Käufers als unbegründet zurückgewiesen hat.

IX. Erfüllungsort, Gerichtsstand, anzuwendendes Recht

1. Erfüllungsort und ausschließlicher Gerichtsstand für Lieferung und Zahlungen sowie für sämtliche zwischen den Parteien sich aus dem Vertragsverhältnis ergebenden Streitigkeiten ist der Hauptsitz des Verkäufers, wenn beide Vertragsparteien Kaufleute im Sinne des HGB oder juristische Personen des öffentlichen Rechts oder öffentlich-rechtliche Sondervermögen sind (§ 38 ZPO). Ansonsten gelten die gesetzlichen Bestimmungen.
2. Die Beziehungen zwischen den Vertragsparteien richten sich ausschließlich nach dem in der Bundesrepublik Deutschland geltenden Recht unter Ausschluss des UN-Kaufrechts.

X. Datenschutz

Personenbezogene Daten des Käufers werden unter Beachtung der datenschutzrechtlichen Bestimmungen durch den Verkäufer ausschließlich im Rahmen des zwischen Käufer und Verkäufer bestehenden Vertragsverhältnisses gespeichert und verarbeitet und werden nicht an Dritte ohne ausdrückliche Zustimmung des Käufers weiter gegeben.

Kersten Arealmaschinen GmbH · Empeler Straße 95 · D-46459 Rees · Tel.: +49 (0) 28 51/92 34-10 · Fax: +49 (0) 28 51/92 34-44 · www.kersten-maschinen.de · info@kersten-maschinen.de

FELDPROBEBEDINGUNGEN

Feldprobenaufträge werden wie Festaufträge geliefert und berechnet.

Lieferungen zu Feldprobebedingungen gelten als vereinbart, wenn die Lieferung vom Werk zu Feldprobebedingungen bestätigt wird.

Die Feldprobe ist innerhalb von 5 Werktagen durchzuführen. Die Lieferfirma ist berechtigt, die Feldprobe durch einen Beauftragten durchführen oder überwachen zu lassen.

Leistet die Maschine die unter normalen Witterungs- und Einsatzverhältnissen zu erwartenden Arbeiten und Ergebnisse, ist die Feldprobe bestanden.

Die Feldprobe gilt als nicht bestanden, wenn der Beauftragte des Lieferers feststellt, dass mit der Maschine die zugesicherte Arbeit nicht erreicht werden kann.

Die Rücksendung ist unverzüglich und in gereinigtem Zustand, nach Vereinbarung mit dem Lieferer zulasten des Empfängers an das Lieferwerk oder an die vom Lieferwerk angegebene Adresse vorzunehmen.

Kersten Arealmaschinen GmbH

Lieferprogramm

KERSTEN
AREALMASCHINEN GMBH

Kehren
Anbaukehrmaschinen – vom Rasenmähtraktor bis zum Teleskoplader

Mähen und Mulchen
Anbaumaschinen: Messerbalken, Schlegelmulcher, Kreiselmäher, Vertikalmulcher
Einzweckgeräte: RoughCutter, Mähraupen

Winterdienst
Schneeschilder, Streuer, Schnee-Kehrmaschinen

Laub beseitigen
Selbstfahrende Laubbläser/VentoSilent, Anbaulaubbläser
Anbaulaubsauger, Laubsaugwagen

Kunstrasenpflege
Kunstrasenbesen, Kunstrasenkehrmaschinen

Universelle Einachser
K-Line – universelle, vollhydraulische Einachser von 5,5 PS bis 13 PS
UBS-Line – universelle, vollhydraulische Einachser von 9 PS bis 23 PS

Bodenbearbeitung
Anbaumaschinen: Kreiseleggen, Aufsattel-Sämaschinen
Einzweckgeräte: Rasensähmaschinen/Seedomat, Bodenfräsen

Wildkraut beseitigen
Anbaumaschinen zur mechanischen und thermischen Wildkrautbeseitigung für Flächen und Randstreifen

KERSTEN

Kersten Arealmaschinen GmbH
Empeler Straße 95
D-46459 Rees

Tel.: +49 (0) 28 51/92 34-10
Fax: +49 (0) 28 51/92 34-44

www.kersten-maschinen.de
info@kersten-maschinen.de